TONGLI通力

值得信赖的合作伙伴

减速机选型样本

GEAR UNITS MODEL SELECTION SAMPLE

国家高新技术企业
STATE HIGH-TECH ENTERPRISE

省级隐形冠军企业
PROVINCIAL HIDDEN-CHAMPION

省级企业研究院
PROVINCIAL RESEARCH INSTITUTE

9

二〇二二年
(总第九版)

入选《机械设计手册》选型标准
(化工工业出版社/机械工业出版社)

Listed in《Handbook of mechanical design》
as guideness of gearbox selection

STANDARD
PRODUCTS

标准产品

I TR系列斜齿轮硬齿面减速机
TR series Rigid Tooth Flank
Helical Gear Reducer

I TS系列斜齿-蜗轮蜗杆减速机
TS series Helical-worm
Gear Reducer

I TF系列平行轴斜齿轮减速机
TF series Parallel Shaft
Helical Gear Reducer

I TK系列螺旋锥齿轮减速机
TK series Helical-bevel
Gear Reducer

I TH系列硬齿面齿轮减速机
TH series Rigid Tooth Flank
Gearbox

I TB系列硬齿面齿轮减速机
TB series Rigid Tooth Flank
Gearbox

I SJ系列涡轮丝杆升降机
SJ series Worm Screw
elevators

I Z系列螺旋锥齿减速机
Z series Spiral Bevel
Gear Reducer

I TP系列行星齿轮减速机
TP series Planetary
Gear Units

通力产品模块化组合体系

TONGLI Modulation Combination System

PROFESSIONAL
CUSTOMIZATION

专业定制

TONGLI通力

粗轧卷取机用减速机
Uncoiler Specialized Gearbox

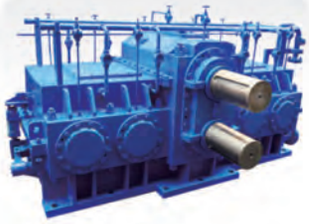

粗轧机用主减速机
Rolling Mill Specialized Gearbox

刮板输送机用减速机
Scraper Conveyor Specialized Gearbox

开收卷机用减速机
Uncoiler Specialized Gearbox

棕榈油专用减速机
Palm Oil Specialized Gearbox

干燥窑用减速机
Dry Kiln Specialized Gearbox

精轧卷取机用减速机
Precision Uncoiler Specialized Gearbox

颗粒机专用减速机
Granulator Specialized Gearbox

启闭机用减速机
Hoist Specialized Gearbox

ENTERPRISE
PROFILE

公司简介

浙江通力传动科技股份有限公司（原浙江通力重型齿轮股份有限公司）创建于2008年，是一家专业从事减速机研发、生产、销售及服务的国家高新技术企业，下辖通用减速机、工业齿轮箱二大生产基地。经过十余年的稳健发展和技术积累，公司现已成为中国减速机行业的知名企业之一，在技术、装备、产品性能等方面均处于国内先进水平。近年来，通力作为起草单位参与制定了4项减速机国家标准与行业标准；拥有多项核心技术专利，自主研发多个系列减速机（齿轮箱）产品，其中部分产品被列为国家重点新产品和国家火炬计划项目。

通力主导产品通用减速机、工业齿轮箱广泛应用于冶金、化工、环保、能源、制药、起重、输送、建材、粮油等国民经济的支柱产业领域。先后为中国一重、中国二重、中国中冶、中粮集团、青山控股、齐鲁制药、宁德时代、中央电视台春晚舞台、北京冬奥会等国内大型工业企业及国家重点工程项目提供高性能的配套减速机，并出口东南亚、南美、中东等国家和地区，获得国内外众多客户的首肯和赞许。

Zhejiang TONGLI Transmission Technology Co., Ltd. (Originally known as Zhejiang TONGLI Heavy Gear Co., Ltd.) established in 2008 and is a National High-tech Enterprise which engaged in Gearbox R & D, manufacturing, sales and service. After years of steady development and technical accumulation, TONGLI has been grown to become one of the well-known recognized enterprises in China gear industry. At the same time, the technology, equipment, product performance and other aspects of TONGLI are in the domestic advanced level.

Universal gear reducer and Industrial gearbox are TONGLI's leading products and widely used in Metallurgy, Chemical, Environmental protection, Energy, Pharmaceutical, Hoist, Transportation and other pillar industries of the national economy. Successively provide high performance matching gearbox for CFHI, CNEG, MCC Group, COFCO, Tsingshan Holding, QILU Pharmaceutical, CATL, the CCTV Spring Festival GALA stage equipment and other large domestic industrial enterprises & national key projects. TONGLI gearbox exported to Southeast Asia, South America, the Middle East and other countries and regions, and obtained many approvals and praises from home and abroad customers.

轴端螺纹孔，配合公差，平键和键槽

Centre Holes in Shaft Ends, Fit tolerance and Parallel Key and Keyway

轴端螺纹孔 Centre holes in shaft end										mm
轴径 Φd Diameter	≥16-21	>21-24	>24-30	>30-38	>38-50	>50-85	>85-130	>130 -225	>225 -320	>320 -500
螺孔尺寸 Screw	M6X12	M8X16	M10X20	M12X20	M16X30	M20X35	M24X40	M30X50	M36X60	M42X70

配合公差Selection of ISO Fits			
轴径 Shaft d/mm		轴径公差 Shaft tolerance	孔公差 Bore tolerance
	≤25	k6	H7
>25	≤100	m6	H7
>100		n6	H7

平键和键槽 Parallel key and keyway mm

平键紧固采用无锥度联接.

平键和键槽根据GB/T1095-1979标准确定

Drive type fastening without taper action.
Parallel key and keyway acc. to GB/T 1095-1979

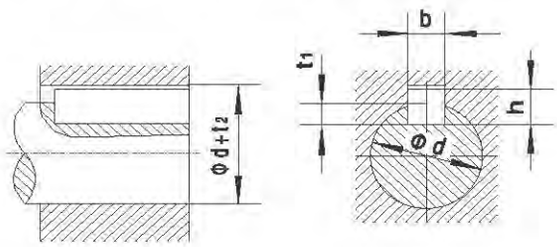

直径 Diameter d	宽度 Width b	高度 Height h	轴键槽深度 Depth of keyway in shaft t_1	轮毂键槽深度 Depth of keyway in hub $d+t_2$
>8-10	3	3	1.8	d+1.4
>10-12	4	4	2.5	d+1.8
>12-17	5	5	3	d+2.3
>17-22	6	6	3.5	d+2.8
>22-30	8	7	4	d+3.3
>30-38	10	8	5	d+3.3
>38-44	12	8	5	d+3.3
>44-50	14	9	5.5	d+3.8
>50-58	16	10	6	d+4.3
>58-65	18	11	7	d+4.4
>65-75	20	12	7.5	d+4.9
>75-85	22	14	9	d+5.4
>85-95	25	14	9	d+5.4
>95-110	28	16	10	d+6.4
>110-130	32	18	11	d+7.4
>130-150	36	20	12	d+8.4
>150-170	40	22	13	d+9.4
>170-200	45	25	15	d+10.4
>200-230	50	28	17	d+11.4
>230-260	56	32	20	d+12.4
>260-290	63	32	20	d+12.4
>290-330	70	36	22	d+14.4
>330-380	80	40	25	d+15.4
>380-440	90	45	28	d+17.4
>440-500	100	50	31	d+19.4

注：配合公差仅为推荐值

TR系列实际传动比

TR18	TR28	TR38	TR48	TR58	TR68	TR78	TR88	TR98	TR108	TR138	TR148	TR168	TR178	TR188
74.84	135.09	134.82	176.88	186.89	199.81	195.24	246.54	289.74	249.97	222.60	163.31	196.90	227.97	191.32
64.52	123.91	123.66	162.94	172.17	184.07	166.59	216.54	255.71	228.87	188.45	146.91	160.23	204.14	167.70
60.14	105.49	105.28	139.99	147.92	158.14	145.67	205.71	241.25	202.20	174.40	119.86	131.20	187.06	149.37
52.57	90.96	90.77	121.87	128.77	137.67	138.39	181.77	216.28	171.53	156.31	109.31	119.98	167.52	144.48
49.28	84.78	84.61	114.17	120.63	128.97	121.42	155.34	186.30	157.94	141.12	94.60	104.41	152.20	131.02
43.49	74.11	73.96	100.86	106.58	113.94	102.99	142.41	170.02	141.17	128.18	83.47	92.14	136.29	128.69
40.49	69.47	69.33	93.68	98.99	105.83	92.97	124.97	150.78	127.08	113.72	72.09	79.88	121.76	117.67
35.40	61.30	61.18	84.90	89.71	95.91	81.80	118.43	126.75	115.08	103.20	66.99	71.07	109.03	101.38
33.18	55.87	55.76	76.23	80.55	86.11	77.24	103.65	116.48	102.05	88.70	61.09	63.98	96.97	90.83
29.28	48.17	48.08	68.54	69.23	74.17	65.77	93.38	103.44	92.27	80.91	52.87	58.51	94.34	85.19
25.96	44.90	44.81	64.21	64.85	69.75	56.38	81.92	92.48	78.20	73.49	46.65	50.91	84.17	79.61
22.06	39.25	39.17	56.73	57.29	61.26	50.90	72.37	83.15	72.88	65.20	40.29	44.93	75.37	73.39
23.13	36.79	36.72	52.69	53.22	56.89	44.78	63.50	72.17	65.60	59.17	35.64	38.95	64.25	68.59
21.22	32.47	32.40	47.75	48.23	51.56	42.29	60.18	65.12	59.41	50.86	29.95	34.66	59.44	63.54
18.06	28.78	28.73	42.87	43.30	46.29	36.01	52.67	59.84	52.68	44.39	24.19	29.87	53.23	55.86
15.57	24.47	24.42	36.93	37.30	39.88	32.72	47.45	53.14	47.63	37.65	20.44	24.27	50.73	48.13
14.52	28.37	28.32	34.73	35.07	37.50	28.35	41.63	47.51	40.37	32.91	18.04	20.58	43.60	40.44
12.69	26.09	26.03	29.88	30.18	32.27	24.67	36.73	42.72	35.26	27.83	15.64	32.35	38.90	34.84
11.89	22.32	22.27	26.70	26.97	28.83	23.37	32.57	37.08	29.49	29.57	13.91	26.32	29.69	30.17
10.50	19.35	19.31	23.59	26.31	28.13	21.43	27.81	33.20	30.77	24.12	11.99	21.06	27.47	25.14
9.31	18.08	18.05	33.79	24.99	26.72	18.80	34.40	27.54	27.58	22.00	9.74	18.73	24.60	21.43
7.91	15.63	15.60	31.12	21.93	23.44	17.82	31.40	32.05	24.90	19.04	8.26	16.31	23.44	17.85
7.55	13.28	13.25	26.74	18.60	19.89	15.60	27.84	27.19	22.62	16.80	7.25	14.56	20.99	15.35
7.04	11.86	11.83	23.28	16.79	17.95	14.05	23.40	25.03	20.07	14.51	5.89	12.41	18.40	13.24
6.15	10.13	10.11	21.81	14.77	15.79	12.33	21.51	22.37	18.21	12.83	5.00	10.28	16.48	11.19
5.76	9.41	9.47	19.27	13.95	14.91	10.88	19.10	20.14	15.65	10.79		8.77	13.85	9.64
5.09	8.16	7.97	17.89	11.88	12.70	9.64	17.08	18.24	13.66	8.71			11.99	
4.51	7.63	6.67	16.22	10.79	11.54	8.59	15.35	16.17	11.59	7.59			9.99	
3.83	6.59	5.67	14.56	9.35	10.00	7.74	13.33	14.62	10.13	6.38			8.52	
	5.60	5.06	12.54	9.06	8.70	6.79	11.93	12.39	8.56	5.15				
	5.00	4.32	11.79	7.97	7.79	5.99	9.90	10.83	7.86					
	4.27	4.05	10.15	7.53	7.36	5.31	9.14	9.29	6.66					
	4.00	3.41	9.07	6.41	6.27		8.22	8.39	5.82					
	3.37		8.01	5.82	5.70		7.13	7.12	4.92					
			7.76	5.05	4.93		6.39	6.21						
			6.96	4.39	4.29		5.30	5.20						
			6.00					4.50						
			5.64											
			4.85											
			4.34											
			3.83											

注：1、粗线以下为二级传动，粗线以上为三级传动

2、TR38输入处联接螺纹孔与垂直夹角同时偏移6度，配伺服电机时请注意。

实际传动比
The actual transmission ratio

TRX系列实际传动比								
TRX38	TRX58	TRX68	TRX78	TRX88	TRX98	TRX108	TRX128	TRX158
4.79	5.50	6.07	8.00	8.65	8.23	6.63	7.00	7.62
4.40	5.07	5.18	7.47	7.63	7.16	5.61	6.52	6.20
3.76	4.35	4.53	6.41	7.20	6.56	5.19	5.87	5.08
3.26	3.79	4.30	5.63	6.45	5.79	4.65	5.28	4.64
3.05	3.55	3.77	5.35	5.56	4.91	4.20	4.31	4.04
2.64	3.14	3.20	4.73	5.07	4.52	3.81	3.93	3.57
2.24	2.91	2.89	4.04	4.50	4.04	3.38	3.40	3.09
2.00	2.64	2.54	3.70	3.78	3.64	3.07	3.00	2.75
1.71	2.37	2.40	3.25	3.48	3.30	2.64	2.59	2.37
1.60	2.04	2.04	3.08	3.09	2.92	2.30	2.29	1.93
1.35	1.92	1.86	2.70	2.76	2.64	1.95	1.93	1.63
	1.65	1.61	2.43	2.48	2.24	1.71	1.56	
	1.48	1.40	2.13	2.15	1.96	1.44		
	1.30		1.88	1.93	1.64			
			1.67	1.60	1.42			
			1.42	1.39				

TR...TR...系列实际传动比

TR28TR18	TR38TR18	TR48TR38	TR58TR38	TR68TR38	TR78TR38	TR88TR58	TR98TR58
164	290	429	678	835	1124	2129	4310
158	241	372	582	750	1047	1955	4005
141	226	348	537	724	916	1930	3703
139	202	301	471	640	858	1737	3481
124	199	255	441	574	817	1732	3020
118	186	228	410	571	757	1524	2722
110	177	195	359	495	729	1489	2668
104	164	182	357	486	671	1395	2311
94	158	154	324	438	650	1341	2246
90	150		319	384	571	1232	2078
	139		290	359	547	1145	2016
	130		273	344	477	1142	1823
	124		262	310	426	1037	1733
	110		247	288	364	1008	1623
	105		241	264	327	931	1583
	94		220	253	310	883	1434
	90		215	235	277	802	1396
			188	234	249	774	1250
			180	201	236	754	1207
			161	194	221	683	1084
			159	181	219	649	1068
			136	172	185	599	937
				152	178	538	934
					166	515	878
					142	472	813
						449	756
						400	728
						397	626
						361	549
						352	484
						304	430
						300	376
						262	336
						255	296
						232	270
						224	249
						208	234
						195	227
							209

TR...TR...系列实际传动比							
TR108TR78	TR108TR78	TR138TR78	TR138TR78	TR148TR78	TR148TR88	TR168TR98	TR168TR108
6726	469	11712	762	18210	533	26695	297
5881	426	10628	684	15922	462	23560	272
5203	415	8784	629	14075	427	19927	260
4363	377	7408	595	12343	368	17165	231
4416	369	6412	564	11160	326	15665	223
4363	324	5819	560	9742	280	13892	202
4009	313	5002	517	8455	247	11678	192
3343	285	4710	490	7424	214	10732	171
3056	284	4364	454	6456	189	9717	
3034	256	4019	437	5665	159	7661	
3025	253	3878	381	4805		6799	
2653	220	3514	339	4363		6000	
2280	214	3377	324	3777		5514	
2067	193	3338	297	3348		4780	
1988	187	2929	291	2785		4127	
1828	170	2925	255	2555		3736	
1693		2658	223	2211		2689	
1612		2484		1951		2331	
1561		2412		1705		2074	
1389		2243		1536		1856	
1231		2073		1329		1666	
1099		1863		1166		1452	
1027		1856		1029		1285	
944		1598		889		1139	
899		1586		784		1005	
824		1397		695		872	
797		1360		619		773	
689		1228		558		671	
612		1226		490		573	
611		1090		415		506	
542		1080				442	
516		1020				377	
490		951				333	
		869				301	
		831				279	

伺服电机联接法兰

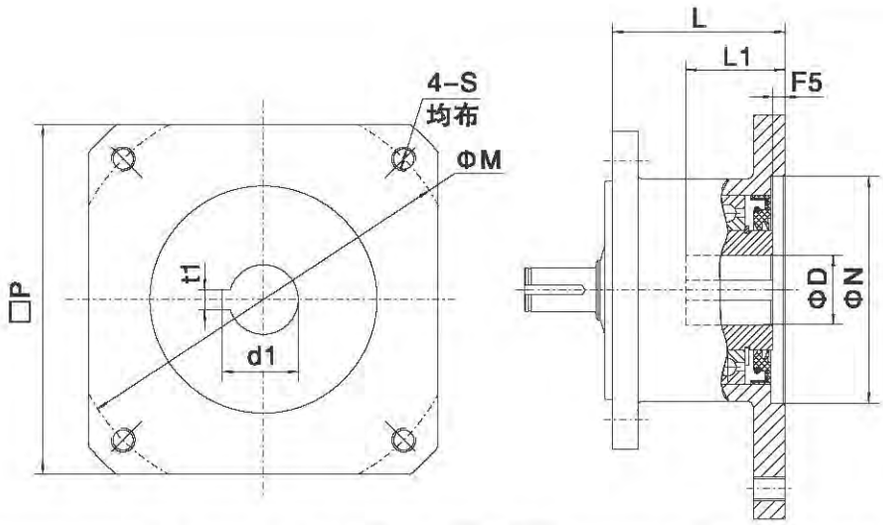

机型	代号		□P	M	N	F5	L	S	D	t1	d1	L1
TR18,28,38 TF38,48 TK38 TS38,48,58	SF71	-1	60	70	50	3	56	M5	14	5	16.3	35
	SF80	-1	80	90	70	4	64	M6	19	6	21.8	45
		-2	90	100	80	5	64	M6	19	6	21.8	45
		-3	96	100	80	4	64	M6	19	6	21.8	45
		-4	110	130	95	4	64	M8	19	6	21.8	45
		-5	130	145	110	8	66	M8	22	8	25.3	55
	SF90	-1	100	115	95	7	66	M6	24	8	27.3	55
		-2	126	130	110	5	66	M8	24	8	27.3	55
TR48,58,68 TF58,68 TK48,58,68 TS68 TRX58,68	SF80	-1	80	90	70	5	75	M6	19	6	21.8	45
		-2	96.5	100	80	5	75	M6	19	6	21.8	45
		-3	110	130	95	6	75	M8	19	6	21.8	45
	SF90	-1	100	115	95	7	76	M8	22	8	25.3	55
		-2	130	145	110	6	76	M8	22	8	25.3	55
		-3	126	130	110	5	76	M8	24	8	27.3	55
		-4	142	165	130	4	76	M10	24	8	27.3	55
	SF100	-1	145	165	130	4	77	M10	24	8	27.3	55
		-2	140	165	130	4	77	M10	28	8	31.3	65
	SF132	-1	155	165	130	4	88	M10	32	10	35.3	80
		-2	180	200	114.3	6	88	M12	35	10	38.3	80
		-3	192	215	180	5	88	M12	38	10	41.3	80

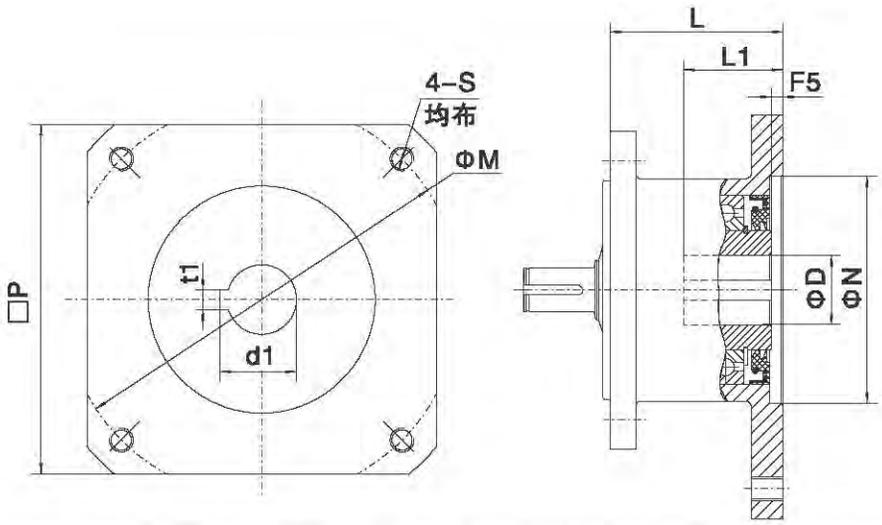

机型	代号		□P	M	N	F5	L	S	D	t1	d1	L1
TR78 TF78 TK78 TS78 TRX78	SF80	-1	110	130	95	4	66	M8	19	6	21.8	45
	SF90	-1	100	115	95	7	70	M8	22	8	25.3	55
		-2	130	145	110	10	73	M8	22	8	25.3	55
		-3	126	130	110	5	68	M8	24	8	27.3	55
		-4	143	165	130	5	68	M10	24	8	27.3	55
	SF100	-1	150	165	130	5	68	M10	28	8	31.3	65
	SF132	-1	155	165	130	6	73	M10	32	10	35.3	80
		-2	180	200	114.3	6	76	M12	35	10	38.3	80
		-3	192	215	180	5	73	M12	38	10	41.3	80
		-4	224	215	180	5	73	M12	38	10	41.3	80
TR88 TF88 TK88 TS88 TRX88	SF80	-1	100	115	95	4	73	M8	19	6	21.8	45
	SF90	-1	130	145	110	6	73	M8	22	8	25.3	55
	SF100	-1	150	165	130	5	74	M10	28	8	31.3	65
	SF132	-1	155	165	130	5	88	M10	32	10	35.3	80
		-2	180	200	114.3	6	88	M12	35	10	38.3	80
		-3	192	215	180	5	88	M12	38	10	41.3	80
TR98 TF98 TK98 TS98 TRX98	SF90	-1	130	145	110	7	68	M8	22	8	25.3	55
	SF132	-1	155	165	130	5	83	M10	28	8	31.3	65
		-2	192	215	180	5	83	M12	32	10	35.3	80
		-3	180	200	114.3	7	83	M12	35	10	38.3	80
		-4	185	215	180	5	83	M12	38	10	41.3	80
TR108,TF108 TK108,TRX108	SF132	-1	190	215	180	5	83	M12	38	10	41.3	80
	SF180	-1	260	300	250	5	113	M16	48	14	51.8	110
TR138	SF132	-1	196	215	180	7	78	M12	38	10	41.3	80

- TR系列斜齿轮硬齿面减速机、TK系列螺旋锥齿轮减速机、TF系列平行轴斜齿轮减速机、TS系列斜齿-蜗轮蜗杆减速机，Z系列螺旋锥齿轮减速机，具有体积小，传递扭矩大的特点。
- 在模块组合体系基础上设计制造，有极多的电机组合、安装型式和结构方案，传动比分级细密，满足不同的使用工况，实现机电一体化。
- TR、TK、TF、TS四大系列减速机采用单元结构模块化设计原理，大量减少了零部件种类和库存量，也大大的缩短了交货周期。
- 传动效率高，耗能低，性能优越。
- 带筋的高刚性铸铁箱体；硬齿面齿轮采用优质合金钢，表面经渗碳淬火硬化处理，磨齿精细加工，传动平稳、噪声低、承载能力大，温升低、寿命长。

- TR series rigid tooth flank helical gear units, TK series helical-bevel gear units, TF series parallel shaft helical gear units, TS series helical-worm gear units, Z series spiral bevel gear units, have such outstanding characters as small size and large transmission torque.
- Designed and manufactured on the basis of modular porfolio system, the gear units have abundant combinations with motors, numbers of mounting positions and structure schemes, and a finer grade of transmission ratio, which meet the requirements of various working conditions and realize mechatronics.
- TR, TK, TF, TS four main series gear units adopt the modular cell structure design, which greatly reduced the classification and inventory of parts, and thus the delivery cycle is significantly shortened.
- High efficiency transmission, low energy consumption and superior performance.
- High rigid cast iron housing with ribs. The rigid tooth flank gear adopts high-quality alloy steel, and is hardened with carburizing and quenching treatment and refined by grinding. Smooth drive, low noise, large load capacity and long service life.

选型方法

- 减速机是按载荷平稳，每天工作时间一定和少量起停次数的情况设计的，而在实际使用中往往不是处于此种理想状况，因此必须按照实际情况的载荷类型、运行时间、起动频率来确定工作机系数f_1、减速器安全系数f_2、起动系数f_3。使其小于或等于选型表中的服务系数f_B,即

$$f_1 \times f_2 \times f_3 \leq f_B$$

式中

f_1 — 工作机系数（见表1）
f_2 — 减速器安全系数（见表2）
f_3 — 起动系数（见表3）

- TK系列和Z系列螺旋锥齿轮减速机如果只承受单向载荷则最好注明旋转方向（从输出端方向看），这样有利于改善螺旋锥齿轮的受力状况。
- 输入、输出轴配带轮、链轮、齿轮或会产生其他附加载荷等情况，请与我公司联系
- 我公司可承接特殊规格产品的订货，并可为客户提供专用设计服务。
- 本样本中如有改进之处，不另作通知，请谅解。
- 四大系列减速机98机座以下在出厂前已加润滑油，108机座以上出厂前不加润滑油。

Type selection method

- Gear units are designed under the circumstance of steady load, stated operating time per day and a few sarting times.but the practical condition will be not as perfect as the designed circumstance.so we must confirm driven machine factor f_1, gear units safety factor f_2,starting factor f_3 according to actual load type, operating time,starting frequency.let it less than or equale to the service factor f_B of selection table,viz

$$f_1 \times f_2 \times f_3 \leq f_B$$

In the formula

f_1 — driven machine factor(see table 1)
f_2 — gear units safety factor(see table 2)
f_3 — starting factor(see table 3)

- If the TK series and Z series spiral bevel gear units can only bear single direction load, please indicate the rotating direction (see from output side), which is good for improving the pressing state of the spiral bevel gear.
- Input, output shaft equipped with wheel, sprocket, gear or can generate additional load and so on, please contact our company.
- We accept the orders of products of special specification, and provide our customer with exclusive design service.
- Design and specifications are subject to change without notice, Please forgive
- The four series gearbox under 98`s have added lubricating oil before leave the factroy,but 108`s and above didn`t add lubricating oil.

减速器服务系数

表1　工作机系数　f_1

工作机		日工作小时数 ≤0.5h	0.5-10h	>10h	工作机		日工作小时数 ≤0.5h	0.5-10h	>10h
污水处理	浓缩器(中心传动)	-	-	1.2	金属加工设备	可逆式板坯轧机	-	2.5	2.5
	压滤器	1.0	1.3	1.5		可逆式线材轧机	-	1.8	1.8
	絮凝器	0.8	1.0	1.3		可逆式薄板轧机	-	2.0	2.0
	曝气机	-	1.8	2.0		可逆式中厚板轧机	-	1.8	1.8
	接集设备	1.0	1.2	1.3		辊缝调节驱动装置	0.9	1.0	-
	纵向、回转组合接集装置	1.0	1.3	1.5	输送机械	斗式输送机	-	1.2	1.5
	预浓缩器	-	1.1	1.3		绞车	1.4	1.6	1.6
	螺杆泵	-	1.3	1.5		卷扬机		1.5	1.8
	水轮机	-	-	2.0		皮带输送机<150kw	1.0	1.2	1.3
	离心泵	1.0	1.2	1.3		皮带输送机≥150kw	1.1	1.3	1.5
	1个活塞容积式泵	1.3	1.4	1.8		货用电梯*	-	1.2	1.5
	>1个活塞容积式泵	1.2	1.4	1.5		客用电梯*		1.5	1.8
挖泥机	斗式运输机	-	1.6	1.6		刮板式输送机	-	1.2	1.5
	桶卸装置	-	1.3	1.5		自动扶梯		1.2	1.4
	Carteypillar行走机构	1.2	1.6	1.8		轨道行走机构	-	1.5	-
	斗轮式挖掘机(用于捡拾)	-	1.7	1.7	变频装置		-	1.8	2.0
	斗轮式挖掘机(用于粗料)	-	2.2	2.2	往复式压缩机		-	1.8	1.9
	切碎机	-	2.2	2.2	起重机械	回转机构 *	1	1.4	1.8
	行走机构*		1.4	1.8		俯仰机构	1	1.25	1.5
弯板机*		-	1.0	1.0		行走机构	1.5	1.75	2
化学工业	挤压机	-	-	1.6		提升机构 *	1	1.25	1.5
	调浆机	-	1.8	1.8		转臂式起重机*	1	1.25	1.6
	橡胶研光机	-	1.5	1.5	冷却塔	冷却塔风扇	-	-	2.0
	冷却圆筒	-	1.3	1.4		风机(轴流和离心式)	-	1.4	1.5
	混料机,用于均匀介质	1.0	1.3	1.4	蔗糖生产	甘蔗切碎机*	-	-	1.7
	混料机,用于非均匀介质	1.4	1.6	1.7		甘蔗碾磨机	-	-	1.7
	搅拌机,用于密度均匀介质	1.0	1.3	1.5	甜菜糖生产	甜菜绞碎机	-	-	1.2
	搅拌机,用于非均匀介质	1.2	1.4	1.6		榨取机,机械致冷机,蒸煮机	-	-	1.4
	搅拌机,用于不均匀气体吸收	1.4	1.6	1.8		甜菜清洗机	-	-	1.5
	烘炉	1.0	1.3	1.5		甜菜切碎机	-	-	1.5
	离心机	1.0	1.2	1.3	造纸机械	各种类型**	-	1.8	2.0
金属加工设备	翻板机	1.0	1.0	1.2		碎浆机驱动装置	2.0	2.0	2.0
	推钢机	1.0	1.2	1.2	离心式压缩机		-	1.4	1.5
	绕线机	-	1.6	1.6	索道缆车	运货索道	-	1.3	1.4
	冷床横移架	-	1.5	1.5		往返系统空中索道	-	1.6	1.8
	辊式矫直机	-	1.6	1.6		T型杆升降机	-	1.3	1.4
	辊道(连续式)	-	1.5	1.5		连续索道	-	1.4	1.6
	辊道(间歇式)	-	2.0	2.0	水泥工业	混凝土搅拌器	-	1.5	1.5
	可逆式轧管机	-	1.8	1.8		破碎机*	-	1.2	1.4
	剪切机(连续式)*	-	1.5	1.5		回转窑	-	-	2.0
	剪切机(曲柄式)*	1.0	1.0	1.0		管式磨机	-	-	2.0
	连铸机驱动装置	-	1.4	1.4		选扮机	-	1.6	1.6
	可逆式开坯机	-	2.5	2.5		辊压机	-	-	2.0

工作机额定功率P_2的确定　*)按最大扭矩确定额定功率.　**)检验热功率是绝对必要的.

表 2　减速器安全系数　f_2

重要性与安全要求	一般设备,减速器失效仅引起单机停产且易更换备件	重要设备,减速器失效引起机组、生产线或全厂停产.	高度安全要求,减速器失效引起设备、人身事故
f_2	1~1.2	1.2~1.4	1.4~1.6

表3　起动系数　f_3

f_3 / 每小时起动次数 \ f_1	1	1.25 -1.75	2-2.75	≥3
≤5	1	1	1	1
6-25	1.2	1.12	1.06	1
26-60	1.3	1.2	1.12	1.06
61-180	1.5	1.3	1.2	1.12
>180	1.7	1.5	1.3	1.2

Gear Units Service Factor

Table 1 — Factor for driven machine — f_1

Driven machines		Effective daily operating period under load in hours ≤0.5h	0.5-10h	>10h
Waste water treatment	Thickeners(central drive)	-	-	1.2
	Filter presses	1.0	1.3	1.5
	Flocculation apparata	0.8	1.0	1.3
	Aerators	-	1.8	2.0
	Raking equipment	1.0	1.2	1.3
	Combined longitudinal and rotary rakes	1.0	1.3	1.5
	Pre-thickeners	-	1.1	1.3
	Screw pumps	-	1.3	1.5
	Water turbines	-	-	2.0
	Centrifugal pumps	1.0	1.2	1.3
	1piston positive-displacement pumps	1.3	1.4	1.8
	>1piston positive-displacement pumps	1.2	1.4	1.5
Dredgers	Bucket conveyors	-	1.6	1.6
	Dumping devices	-	1.3	1.5
	Carterpillar travelling gears	1.2	1.6	1.8
	Bucket wheel excavators as pick-up	-	1.7	1.7
	Bucket wheel excavators for primitive material	-	2.2	2.2
	Cutter heads	-	2.2	2.2
	Traversing gears *		1.4	1.8
Plate bending machines		-	1.0	1.0
Chemical industry	Extruders	-	-	1.6
	Dough mills	-	1.8	1.8
	Rubber calenders	-	1.5	1.5
	Cooling drums	-	1.3	1.4
	Mixers for uniform media	1.0	1.3	1.4
	Mixers for non-uniform media	1.4	1.6	1.7
	Agitators for media with uniform density	1.0	1.3	1.5
	Agitators for media with non-uniform density	1.2	1.4	1.6
	Agitators for media with non-uniform gas absorption	1.4	1.6	1.8
	Toasters	1.0	1.3	1.5
	Centrifuges	1.0	1.2	1.3
Metal working mills	Plate tilters	1.0	1.0	1.2
	Ingot pushers	1.0	1.2	1.2
	Winding machines	-	1.6	1.6
	Cooling bed transfer frames	-	1.5	1.5
	Roller straighteners	-	1.6	1.6
	Roller tables continuous	-	1.5	1.5
	Roller tables intermittent	-	2.0	2.0
	Roller tables Reversing tube mills	-	1.8	1.8
	Shears continuous *	-	1.5	1.5
	Shears crank type *	1.0	1.0	1.0
	Continuous casting drivers	-	1.4	1.4
	Reversing blooming mills	-	2.5	2.5

Driven machines		Effective daily operating period under load in hours ≤0.5h	0.5-10h	>10h
Metal working mills	Reversing slabbing mills	-	2.5	2.5
	Reversing wire mills	-	1.8	1.8
	Reversing sheet mills	-	2.0	2.0
	Reversing plate mills	-	1.8	1.8
	Roll adjustment drives	0.9	1.0	-
Conveyors	Bucket conveyors	-	1.2	1.5
	Hauling winches	1.4	1.8	1.8
	Hoists		1.5	1.8
	Belt conveyors <150 kw	1.0	1.2	1.3
	Belt conveyors ≥150 kw	1.1	1.3	1.5
	Goods lifts *	-	1.2	1.5
	Passenger lifts *		1.5	1.8
	Apron conveyors	-	1.2	1.5
	Escalators		1.2	1.4
	Rail travelling gears	-	1.5	-
Frequency converters		-	1.8	2.0
Reciprocating compressors		-	1.8	1.9
Cranes	Slewing gears *	1	1.4	1.8
	Luffing gears	1	1.25	1.5
	Travelling gears	1.5	1.75	2
	Hoisting gears *	1	1.25	1.5
	Derricking jib cranes *	1	1.25	1.6
Cooling towers	Cooling tower fans	-	-	2.0
	Blowers(axial and radial)	-	1.4	1.5
Cane sugar production	Cane knives *	-	-	1.7
	Cane mills	-	-	1.7
Beet sugar production	Beet cossettes macerators	-	-	1.2
	Extraction plants, Mechanical refrigerators, Juice boilers,	-	-	1.4
	Sugar beet washing machines	-	-	1.5
	Sugar beet cutters	-	-	1.5
Paper machines	Of all-kind **	-	1.8	2.0
	Pulper drives	2.0	2.0	2.0
Centrifugal compressors		-	1.4	1.5
Cableways	Material ropeways	-	1.3	1.4
	To-and fro system aerial ropeways	-	1.6	1.8
	T-bar lifts	-	1.3	1.4
	Continuous ropeways	-	1.4	1.6
Cement industry	Concrete mixers	-	1.5	1.5
	Breakers *	-	1.2	1.4
	Rotary kilns	-	-	2.0
	Tube mills	-	-	2.0
	Separators	-	1.8	1.8
	Roll crushers	-	-	2.0

Design for power rating of driven machine P_2 *)Designed power corresponding to max.torque.

**)A check for thermal capacity is absolutely essential.

Table 2 — Table 2 Safety factor f_2 — f_2

Importance and safety request	Ordinary equipment, malfunction only cause accident of single-machine and easily replaced.	Important equipment, malfunction cause the accident of assembling unit, production-line or whole factory.	Safety request highly, malfunction cause the accident of equipment and personal injury.
f_2	1~1.2	1.2~1.4	1.4~1.6

Table 3 — Start factor — f_3

f_3 / f_1 / Starts per hour	1	1.25 -1.75	2-2.75	≥3
≤5	1	1	1	1
6-25	1.2	1.12	1.06	1
26-60	1.3	1.2	1.12	1.06
61-180	1.5	1.3	1.2	1.12
>180	1.7	1.5	1.3	1.2

四大系列通气孔、油镜孔（溢油孔）放油孔位置图
Location of four series's Blowhole、oil immersion lens、drain hole

TRX38~TRX158

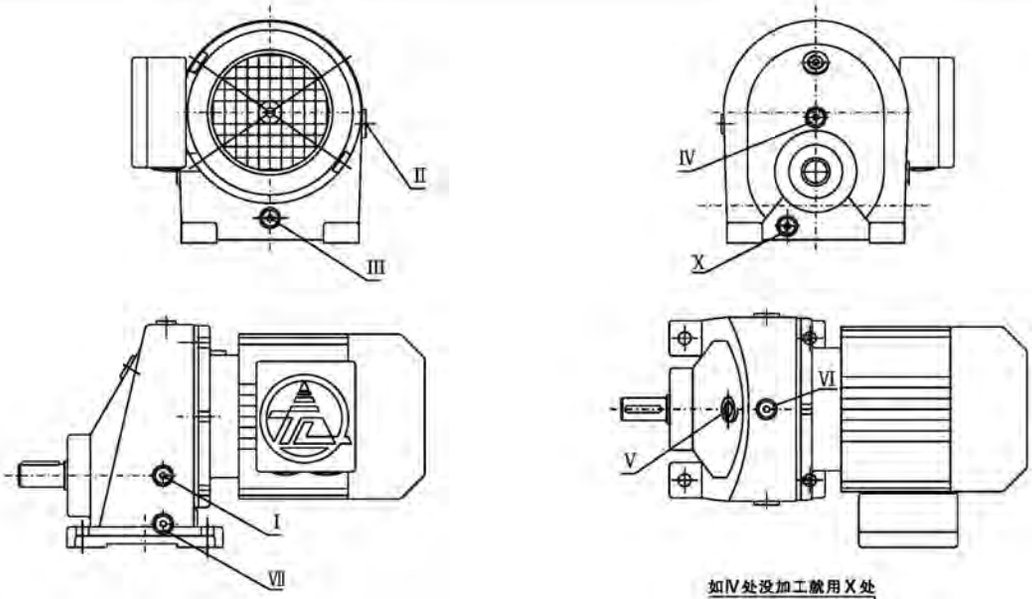

如Ⅳ处没加工就用Ⅹ处

注：TRX38 Ⅴ孔由Ⅵ孔代替

孔位顺序 \ 安装方式	M1	M2	M3	M4	M5	M6
配联接法兰时用Ⅱ 透气孔	Ⅴ	Ⅳ或Ⅹ	Ⅲ	Ⅲ	Ⅱ	Ⅰ
如Ⅶ处没加工就用Ⅲ处 油镜孔	Ⅰ	Ⅰ或Ⅱ	Ⅰ	Ⅰ	Ⅲ	Ⅲ
放油孔	Ⅲ或Ⅶ	Ⅲ	Ⅴ	Ⅳ	Ⅰ	Ⅱ

所有M4安装，有条件通气孔钻在直联电机上

TRX38~TRX158

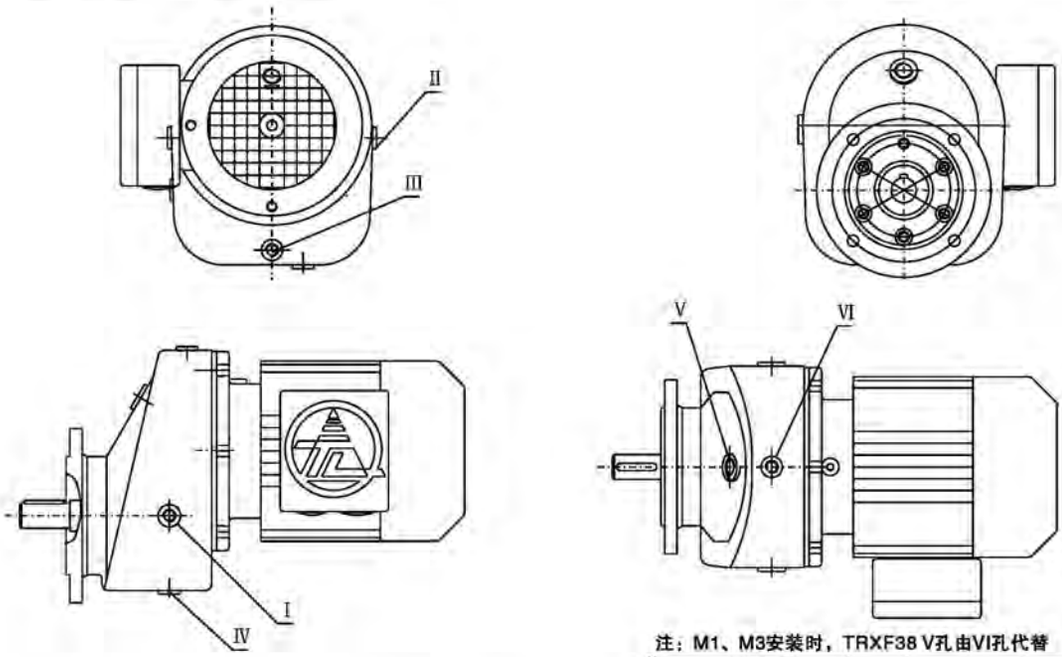

注：M1、M3安装时，TRXF38 Ⅴ孔由Ⅵ孔代替

孔位顺序 \ 安装方式	M1	M2	M3	M4	M5	M6
配联接法兰时用Ⅱ 透气孔	Ⅴ	Ⅴ	Ⅳ	Ⅲ	Ⅱ	Ⅰ
油镜孔	Ⅰ	Ⅰ	Ⅰ	Ⅰ	Ⅲ	Ⅲ
放油孔	Ⅳ	Ⅲ	Ⅴ	Ⅴ	Ⅰ	Ⅱ

所有M4安装，有条件通气孔钻在直联电机上

四大系列通气孔、油镜孔（溢油孔）放油孔位置图
Location of four series's Blowhole、oil immersion lens、drain hole

TRF18~TRF188

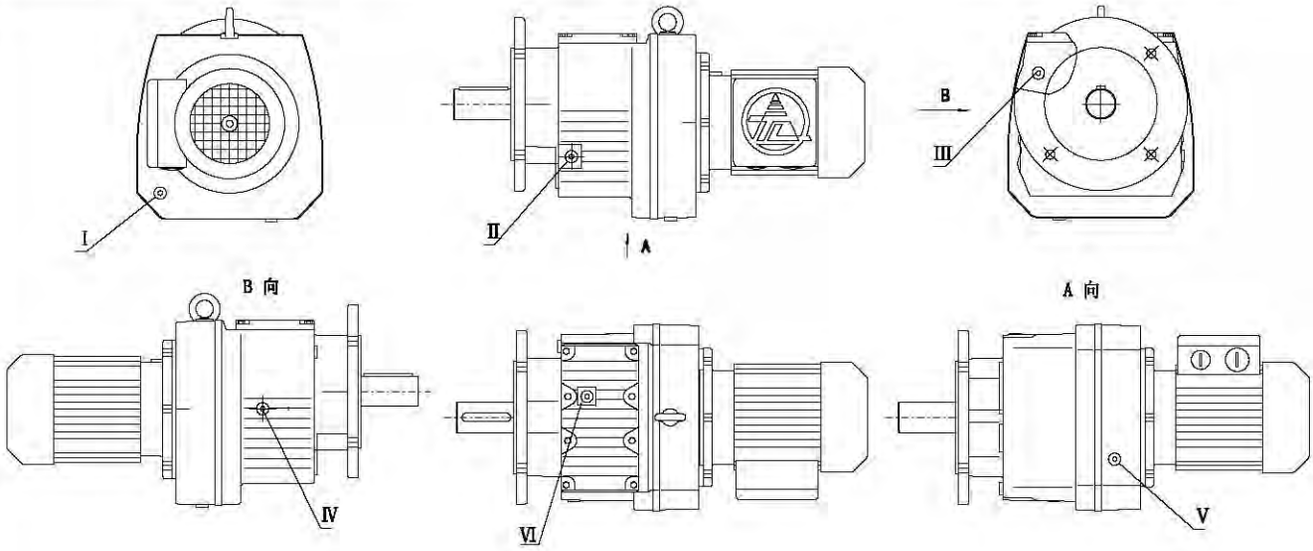

所有 M4 安装，有条件通气孔钻在直联电机上

注意：M5.M6安装、盖板方向取VI孔的高油位

安装方式 / 孔位顺序	M1	M2	M3	M4	M5	M6	
通气孔	III	III	V	I	IV	II	
油镜孔	IV	II	II	V	VI	VI	
放油孔	V	I	VI	III	II	IV	

TR18~TR188

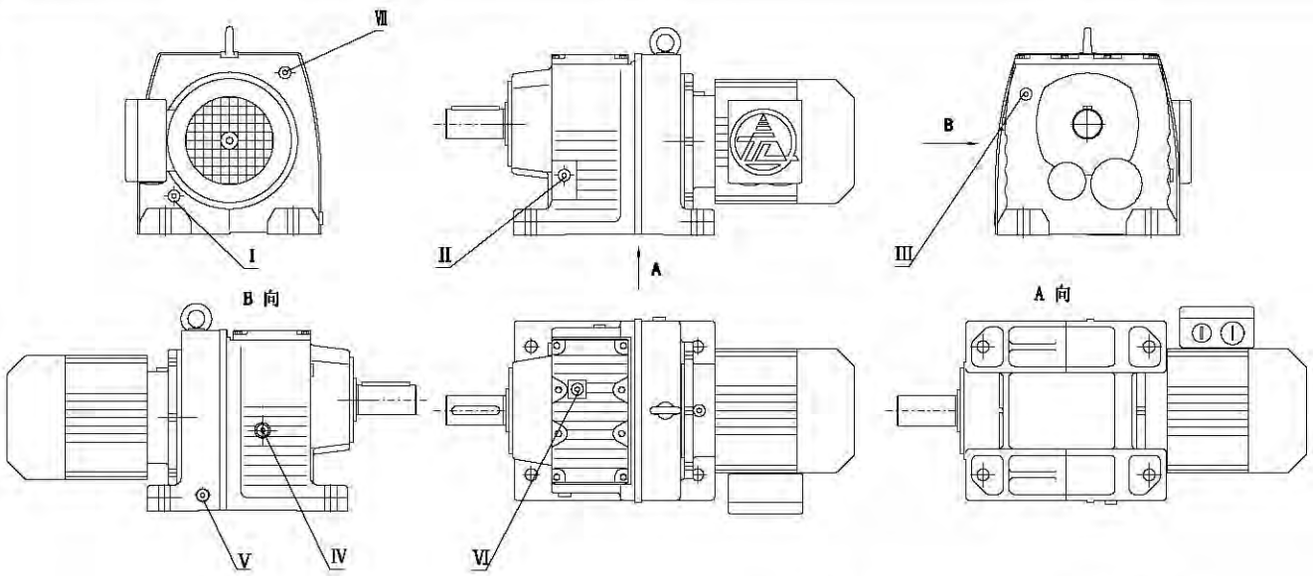

所有 M4 安装，有条件通气孔钻在直联电机上

注意：M5.M6安装、盖板方向取VI孔的高油位

TR18用I

安装方式 / 孔位顺序	M1	M2	M3	M4	M5	M6	
通气孔	III	III	V	VII	IV	II	
油镜孔	IV	II	II	V	VI	VI	
放油孔	V	I	VI	III	II	IV	

四大系列通气孔、油镜孔（溢油孔）放油孔位置图
Location of four series's Blowhole、oil immersion lens、drain hole

TF..38~TF..178

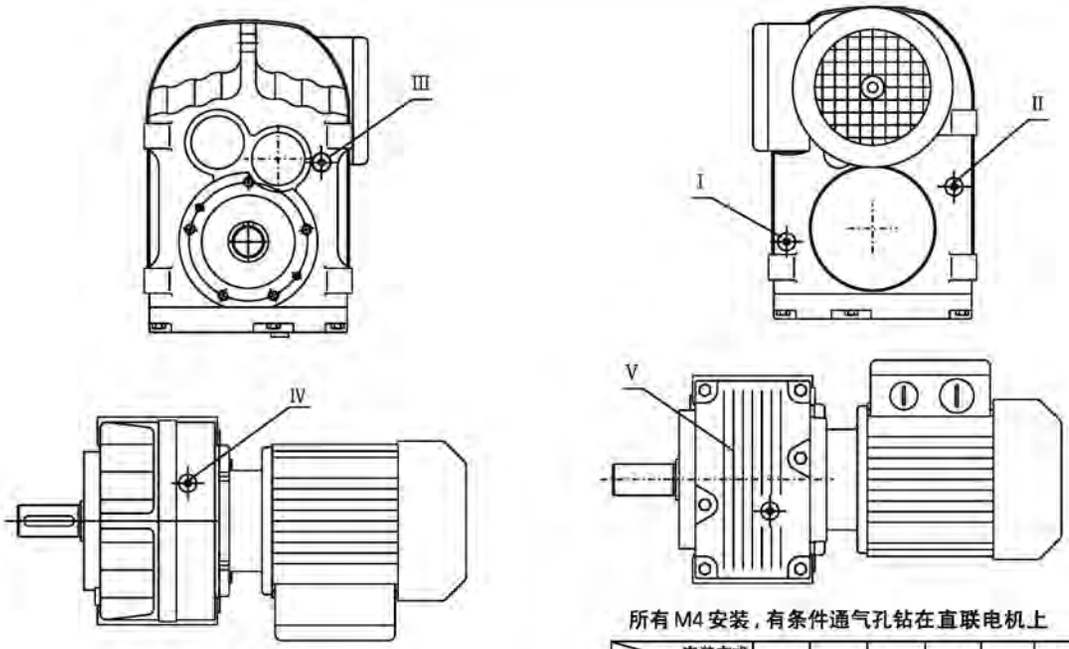

注:M2安装时盖板方向取高油位,
TF68以下 M5、M6安装时盖板方向取低油位
TF78以上 M5、M6安装时盖板方向取高油位
M1、M3、M4安装时盖板方向按图

所有 M4 安装，有条件通气孔钻在直联电机上

孔位顺序 \ 安装方式	M1	M2	M3	M4	M5	M6	
通气孔	IV	III	V	I	II	I	
油镜孔	III	V	II	IV	V	V	
放油孔	V	I	IV	III	I	II	

TS38

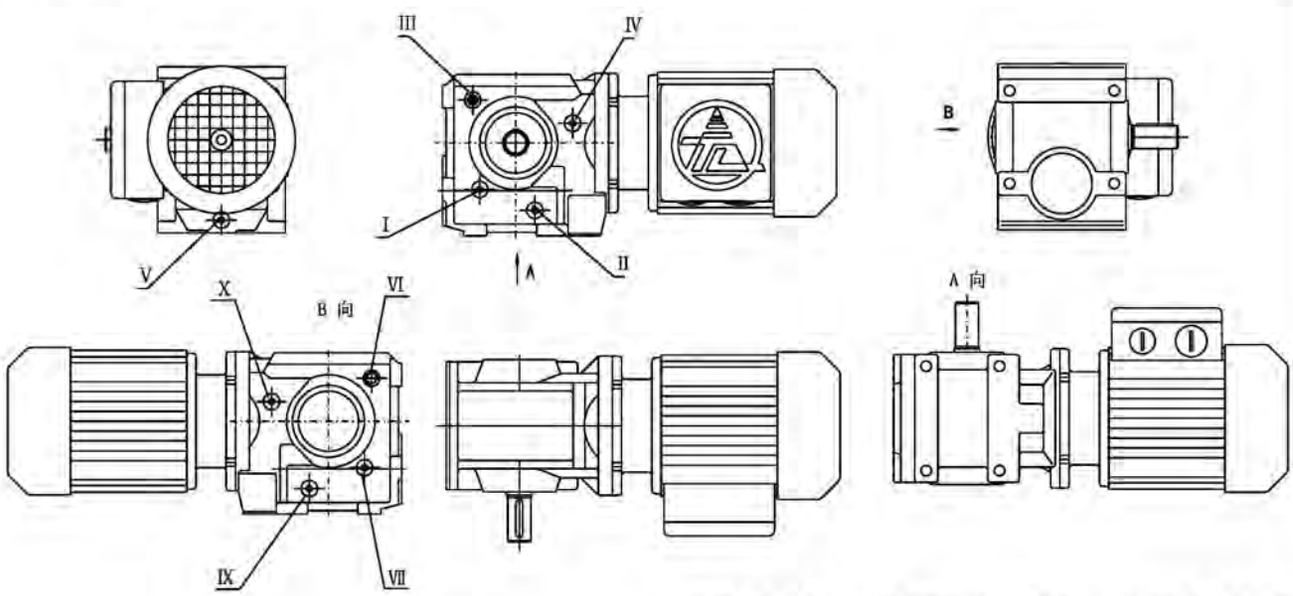

注:油镜安装在两侧且为实心单输出时,装在输出轴反方向,如为双出轴或是空心轴则安装在A面

所有 M4 安装，有条件通气孔钻在直联电机上

孔位顺序 \ 安装方式	M1	M2	M3	M4	M5	M6	
通气孔	III	III	V	V	VI	III	
油镜孔	I/VII	II/IX	I/VII	IV/X	V	V	
放油孔	V	V	III	III	III	VI	

四大系列通气孔、油镜孔（溢油孔）放油孔位置图
Location of four series's Blowhole、oil immersion lens、drain hole

TS48~TS98

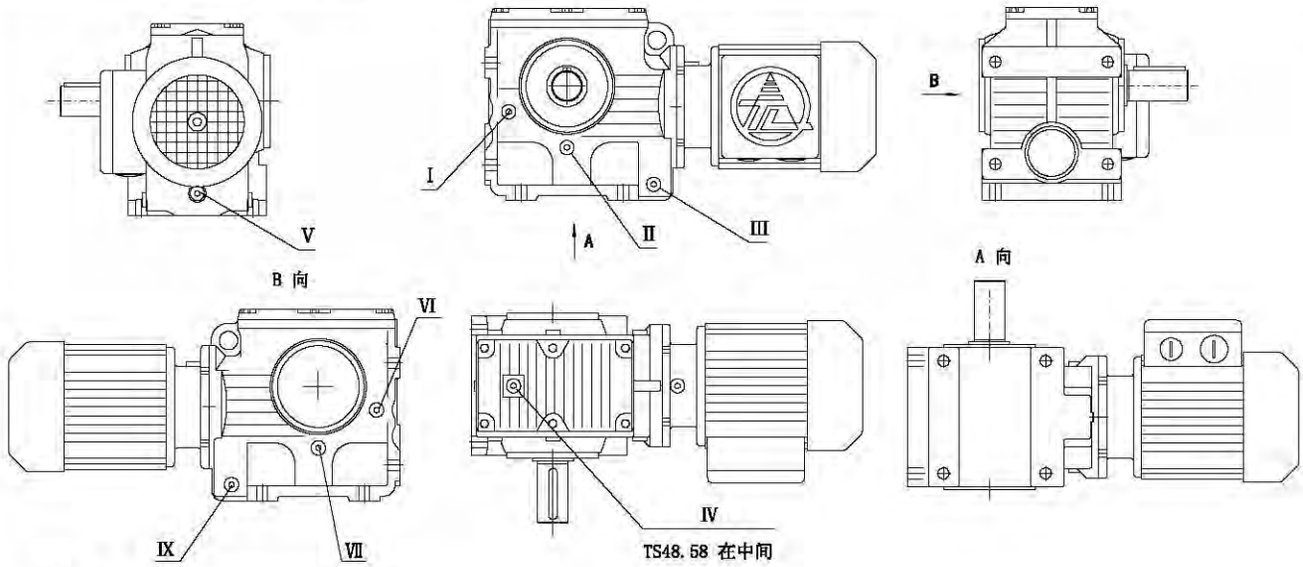

注意：M2.M5.M6安装、盖板方向取Ⅳ孔的高油位
油镜安装在两侧且为实心单输出时,装在输出轴反方向,如为双出轴或是空心轴则安装在A面

孔位顺序 \ 安装方式	M1	M2	M3	M4	M5	M6	
通气孔	Ⅳ	Ⅰ	Ⅲ	Ⅴ	Ⅶ	Ⅱ	
油镜孔	Ⅰ/Ⅵ	Ⅳ	Ⅱ/Ⅶ	Ⅲ/Ⅸ	Ⅳ	Ⅳ	
放油孔	Ⅲ	Ⅴ	Ⅳ	Ⅰ	Ⅲ	Ⅸ	

所有M4安装，有条件通气孔钻在直联电机上

TSA38　TSF38

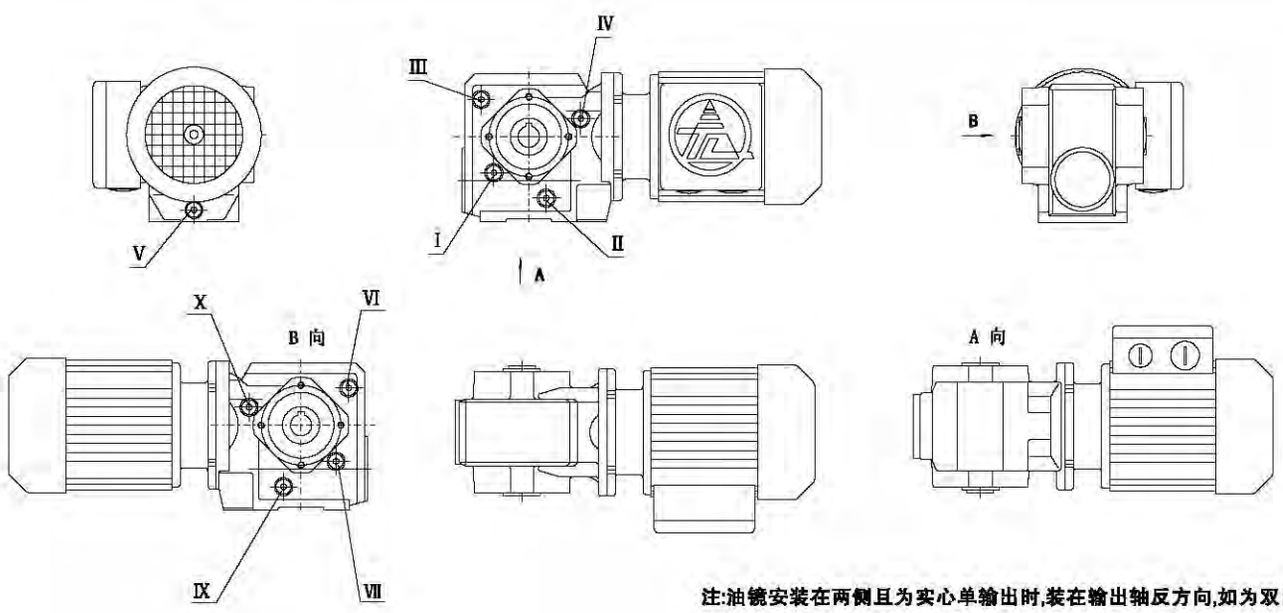

所有M4安装，有条件通气孔钻在直联电机上

注:油镜安装在两侧且为实心单输出时,装在输出轴反方向,如为双出轴或是空心轴则安装在A面

孔位顺序 \ 安装方式	M1	M2	M3	M4	M5	M6	
通气孔	Ⅲ	Ⅲ	Ⅴ	Ⅴ	Ⅵ	Ⅱ	
油镜孔	Ⅰ/Ⅵ	Ⅱ/Ⅸ	Ⅰ/Ⅶ	Ⅳ/Ⅹ	Ⅴ	Ⅴ	
放油孔	Ⅴ	Ⅴ	Ⅱ	Ⅱ	Ⅲ	Ⅵ	

四大系列通气孔、油镜孔（溢油孔）放油孔位置图
Location of four series's Blowhole、oil immersion lens、drain hole

TSA48~TSA58　　TSF48~TSF58

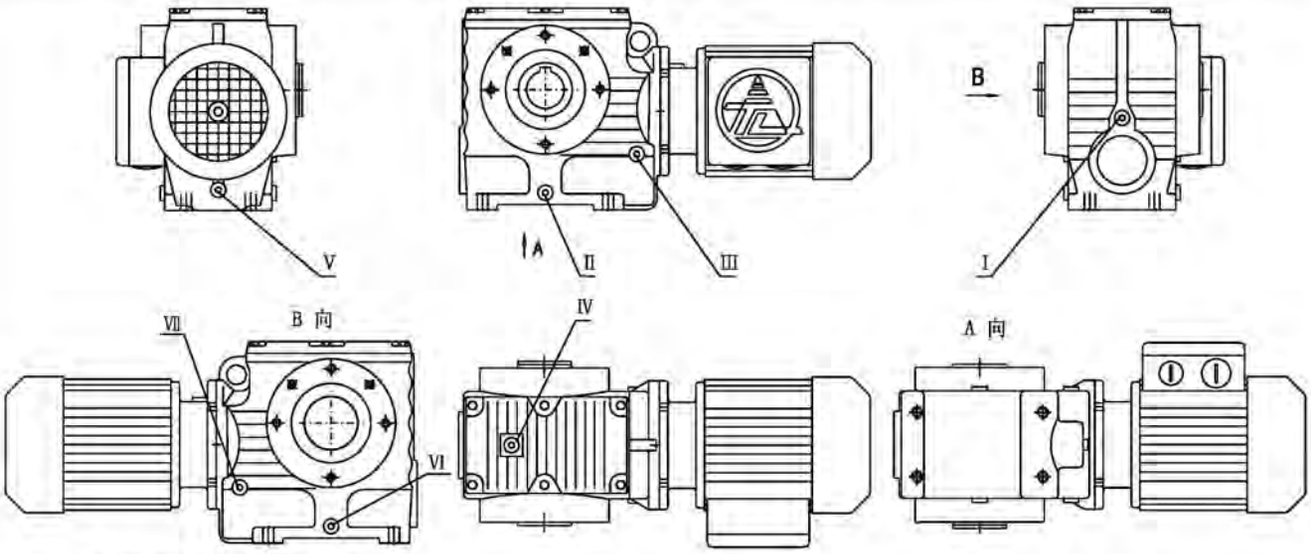

注意：M2 安装、盖板方向取Ⅳ孔的高油位
油镜安装在两侧且为实心单输出时,装在输出轴反方向,如为双出轴或是空心轴则安装在A面

安装方式 / 孔位顺序	M1	M2	M3	M4	M5	M6	
透气孔	Ⅳ	Ⅰ	Ⅱ	Ⅴ	Ⅵ	Ⅱ	
油镜孔	Ⅰ	Ⅳ	Ⅲ/Ⅶ	Ⅲ/Ⅶ	Ⅳ	Ⅳ	
放油孔	Ⅱ	Ⅴ	Ⅳ	Ⅰ	Ⅱ	Ⅵ	

所有 M4 安装，有条件通气孔钻在直联电机上

TSA68~TSA98　　TSF68~TSF98

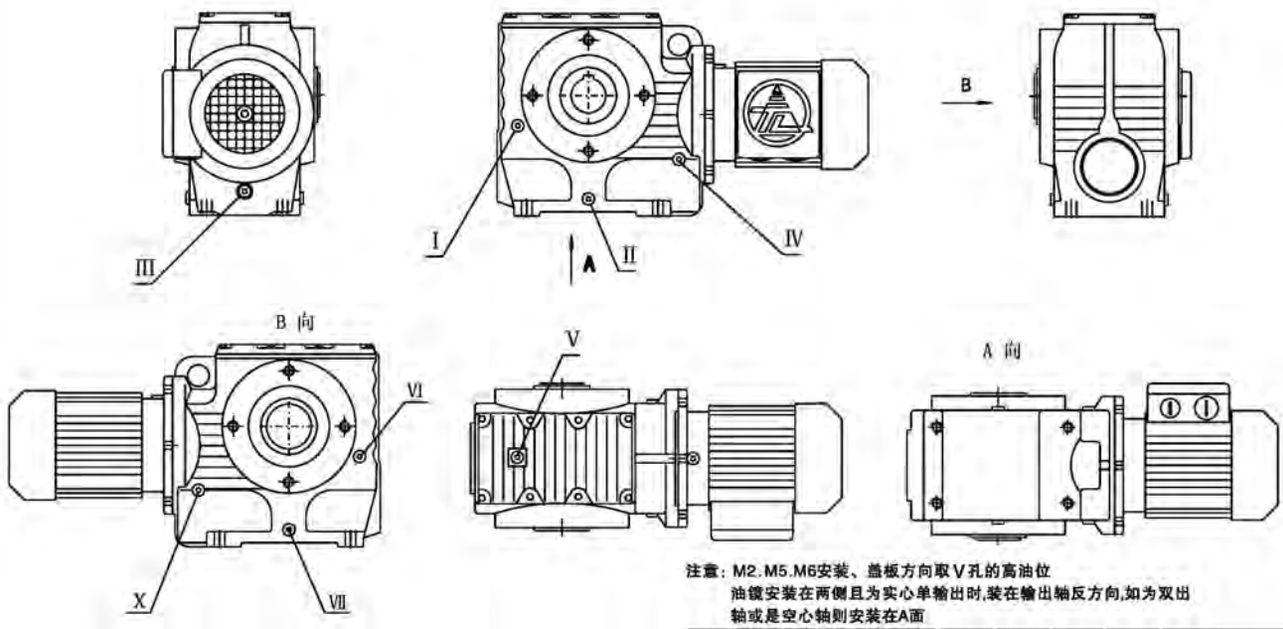

注意：M2.M5.M6安装、盖板方向取Ⅴ孔的高油位
油镜安装在两侧且为实心单输出时,装在输出轴反方向,如为双出轴或是空心轴则安装在A面

安装方式 / 孔位顺序	M1	M2	M3	M4	M5	M6	
透气孔	Ⅴ	Ⅰ	Ⅱ	Ⅲ	Ⅵ	Ⅰ	
油镜孔	Ⅰ/Ⅵ	Ⅴ	Ⅳ/Ⅹ	Ⅳ/Ⅹ	Ⅴ	Ⅴ	
放油孔	Ⅱ	Ⅲ	Ⅴ	Ⅰ	Ⅰ	Ⅵ	

所有 M4 安装，有条件通气孔钻在直联电机上

四大系列通气孔、油镜孔（溢油孔）放油孔位置图
Location of four series's Blowhole、oil immersion lens、drain hole

TKA38~TKA48　　TKF38~TKF48

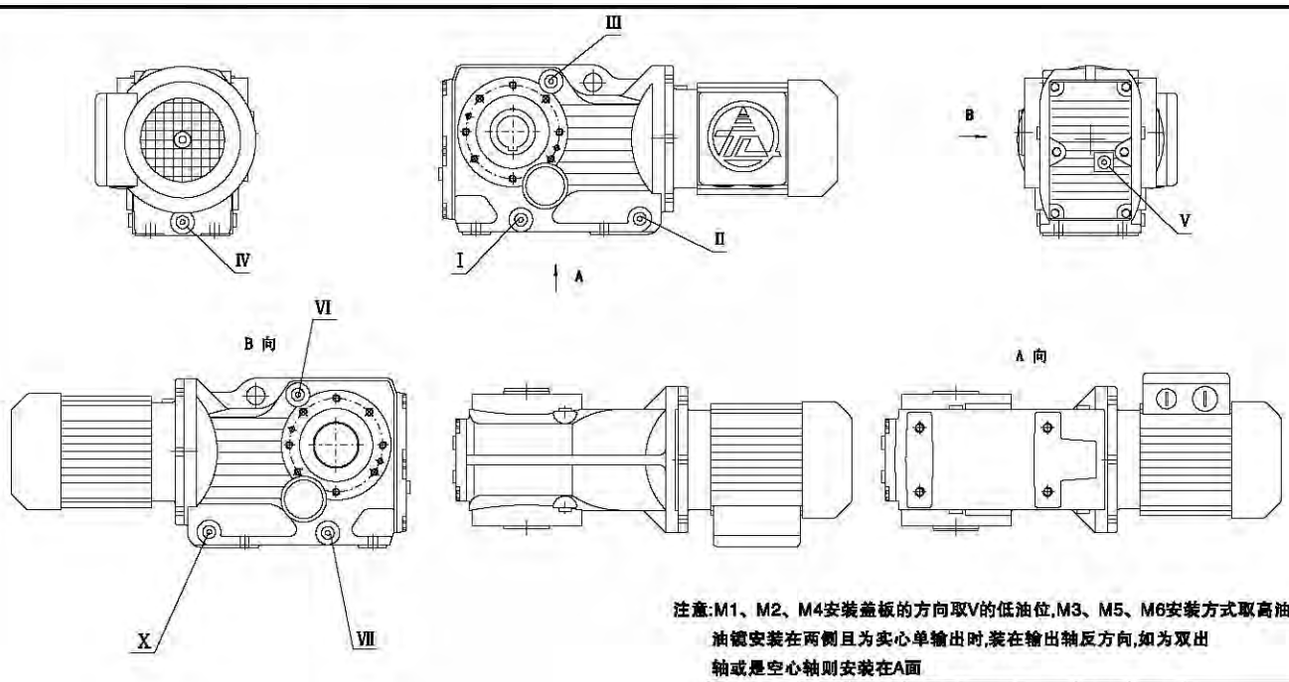

注意:M1、M2、M4安装盖板的方向取V的低油位,M3、M5、M6安装方式取高油位；
油镜安装在两侧且为实心单输出时,装在输出轴反方向,如为双出
轴或是空心轴则安装在A面

安装方式 / 孔位顺序	M1	M2	M3	M4	M5	M6
溢气孔	Ⅲ	Ⅴ	Ⅱ	Ⅳ	Ⅵ	Ⅰ
油镜孔	Ⅴ	Ⅰ/Ⅶ	Ⅴ	Ⅱ/Ⅹ	Ⅴ	Ⅴ
放油孔	Ⅱ	Ⅳ	Ⅲ	Ⅴ	Ⅱ	Ⅹ

所有 M4 安装，有条件通气孔钻在直联电机上

TKA58~TKA88　　TKF58~TKF88

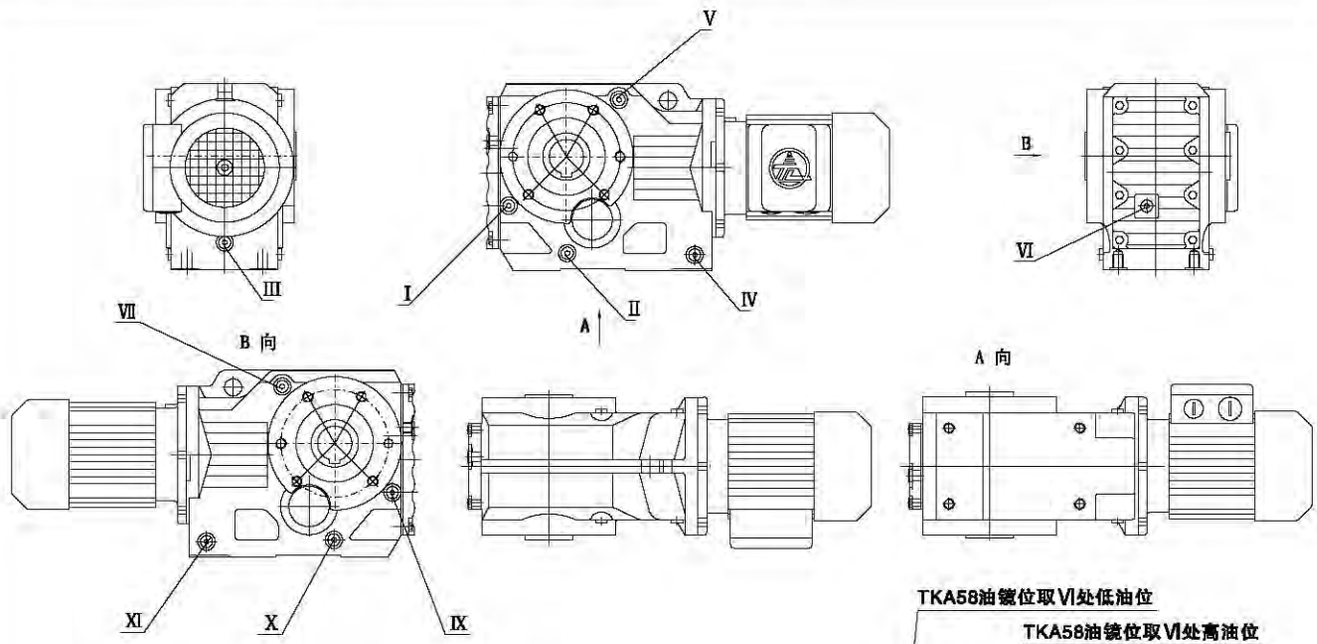

注意：M5.M6安装、盖板方向取Ⅵ孔的高油位
油镜安装在两侧且为实心单输出时,装在输出轴反方向,如为双出
轴或是空心轴则安装在A面

所有 M4 安装，有条件通气孔钻在直联电机上

TKA58油镜位取Ⅵ处低油位

TKA58油镜位取Ⅵ处高油位

安装方式 / 孔位顺序	M1	M2	M3	M4	M5	M6
溢气孔	Ⅴ	Ⅰ	Ⅳ	Ⅲ	Ⅸ	Ⅰ
油镜孔	Ⅰ/Ⅸ	Ⅱ/Ⅹ	Ⅰ/Ⅸ	Ⅳ/Ⅺ	Ⅵ	Ⅵ
放油孔	Ⅳ	Ⅲ	Ⅴ	Ⅵ	Ⅳ	Ⅺ

四大系列通气孔、油镜孔（溢油孔）放油孔位置图
Location of four series's Blowhole、oil immersion lens、drain hole

TK38~TK58　TKAB38~TKAB58

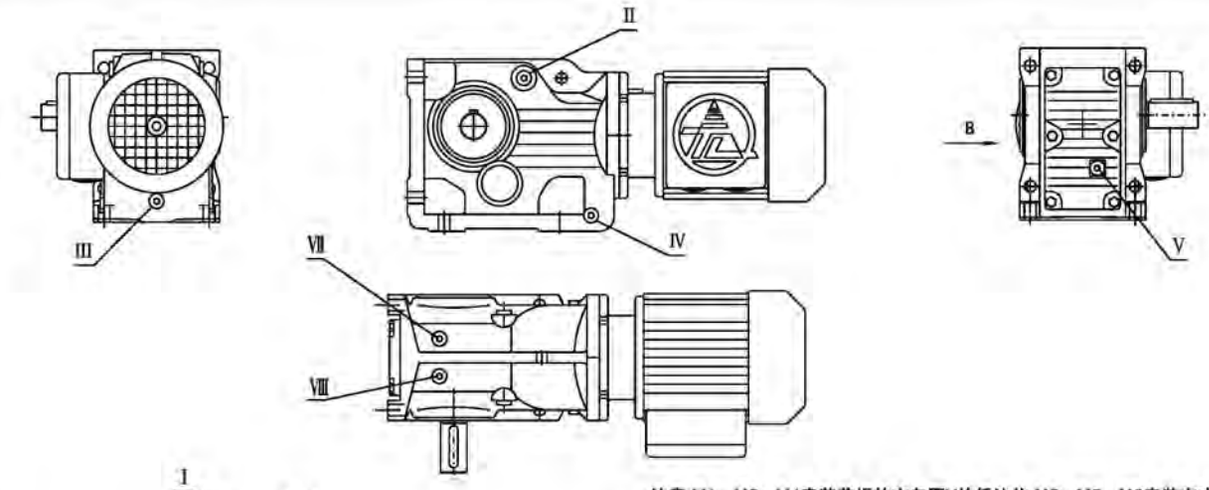

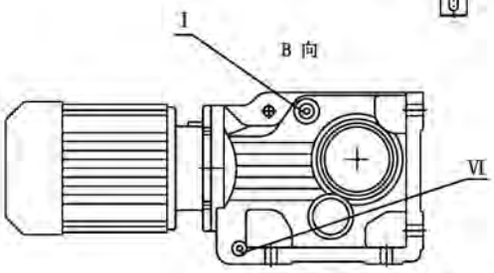

注意:M1、M2、M4安装盖板的方向取V的低油位,M3、M5、M6安装方式取高油位；油镜安装在两侧且为实心单输出时,装在输出轴反方向,如为双出轴或是空心轴则安装在A面

TK48-M6安装时油镜位取VII

TK58-M5安装时油镜位取VII

安装方式 / 孔位顺序	M1	M2	M3	M4	M5	M6	
透气孔	II	V	IV	III	I	II	
油镜孔	V	I / II	V	IV/VI	V	V	
放油孔	IV	III	II	V	IV	VI	

所有M4安装，有条件通气孔钻在直联电机上

TK68~TK88　TKAB68~TKAB88

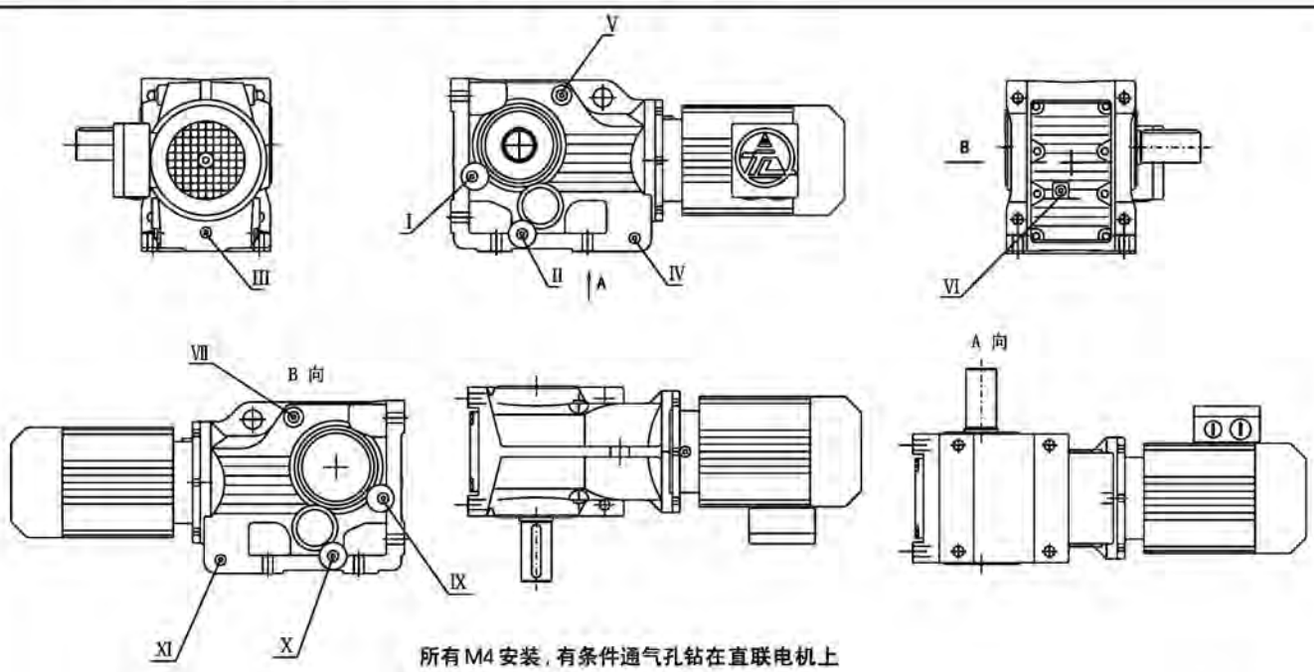

所有M4安装，有条件通气孔钻在直联电机上

注意:M1、M2、M4安装盖板的方向取VI的低油位,M3、M5、M6安装方式取高油位；油镜安装在两侧且为实心单输出时,装在输出轴反方向,如为双出轴或是空心轴则安装在A面

安装方式 / 孔位顺序	M1	M2	M3	M4	M5	M6	
透气孔	V	I	IV	III	VII	V	
油镜孔	I/IX	II/X	VI	IV/XI	VI	VI	
放油孔	IV	III	V	VI	IV	XI	

四大系列通气孔、油镜孔（溢油孔）放油孔位置图
Location of four series's Blowhole、oil immersion lens、drain hole

TK98~TK158　　TKA98~TKA158

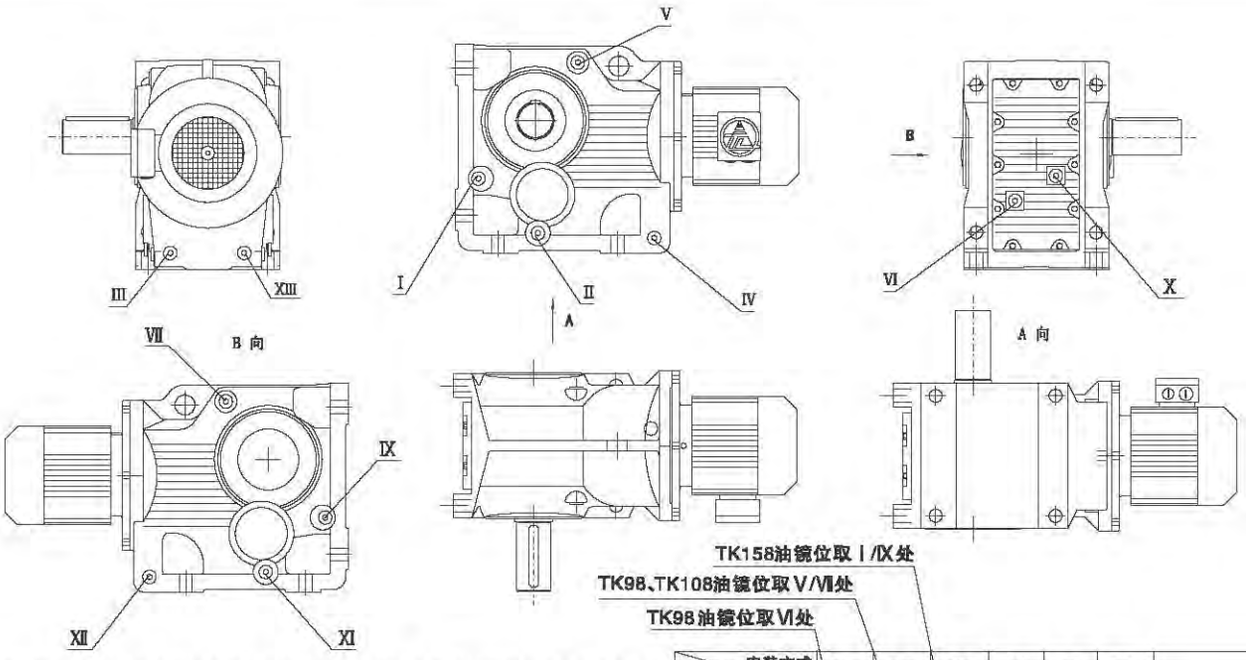

注意:M1、M2、M4安装盖板的方向取Ⅵ的低油位,M3、M5、M6安装方式取高油位;
油镜安装在两侧且为实心单输出时,装在输出轴反方向,如为双出轴或是空心轴则安装在A面

所有M4安装，有条件通气孔钻在直联电机上

孔位顺序 \ 安装方式	M1	M2	M3	M4	M5	M6	
通气孔	Ⅴ	Ⅰ	Ⅱ/Ⅺ	Ⅲ	Ⅸ	Ⅰ	
油镜孔	Ⅹ	Ⅱ/Ⅺ	Ⅵ	Ⅳ/Ⅺ	XIII	Ⅲ	
放油孔	Ⅳ	Ⅲ	Ⅴ	Ⅰ	Ⅳ	Ⅺ	

TK168~TK188

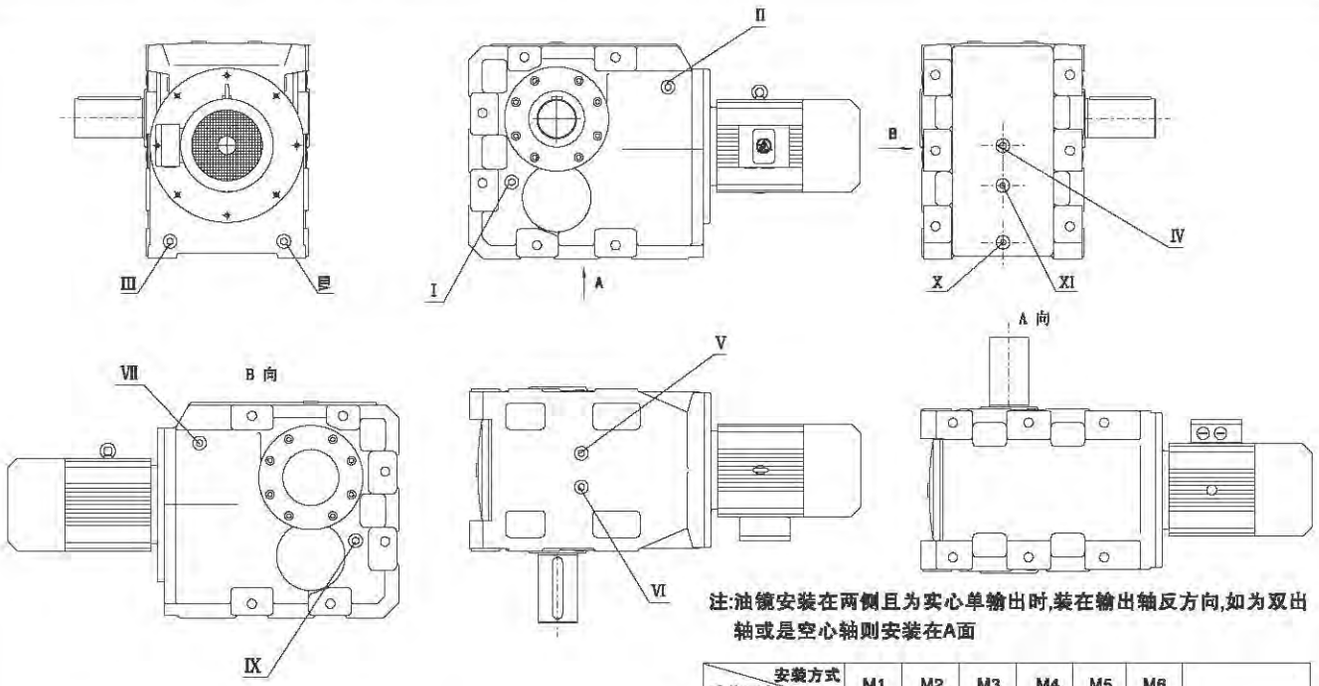

注:油镜安装在两侧且为实心单输出时,装在输出轴反方向,如为双出轴或是空心轴则安装在A面

所有M4安装，有条件通气孔钻在直联电机上

孔位顺序 \ 安装方式	M1	M2	M3	M4	M5	M6	
通气孔	Ⅴ	Ⅰ	Ⅲ	Ⅲ	Ⅸ	Ⅰ	
油镜孔	Ⅳ	Ⅴ	Ⅰ/Ⅸ	Ⅱ/Ⅶ	Ⅲ	Ⅲ	
放油孔	Ⅲ	Ⅲ	Ⅴ	Ⅳ	Ⅱ	Ⅶ	

TR系列斜齿轮硬齿面减速机
TR Rigid tooth flank helical gear units

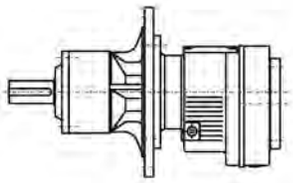

TRM...
搅拌机专用减速机
Specially for stirrer drives

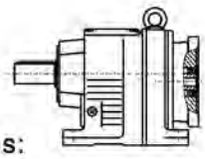

TR（TRF，TRX，TRXF）...Y...
电机用户自配或配特殊电机时
需加联接法兰
When equipping the user`s motor or the special one,the flange is required to be connected

TR系列减速机有以下设计方案：
TR series gear units are available in the following designs:

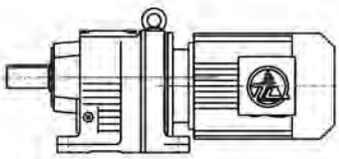

TR...Y...
底脚轴伸式安装斜齿轮减速机
Foot-mounted helical gear units with solid shaft

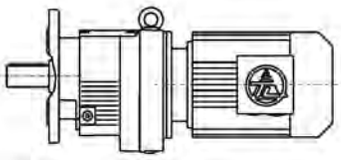

TRF...Y...
法兰轴伸式安装斜齿轮减速机
Flange-mounted helical gear units with solid shaft

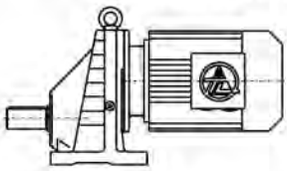

TRX...Y...
底脚轴伸式安装单级斜齿轮减速机
Foot-mounted single-stage helical gear units with solid shaft

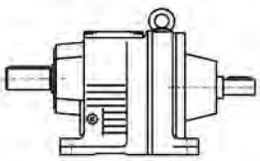

TRS...
底脚轴伸式安装，轴输入的斜齿轮减速机
Foot-mounted ,shaft input helical gear units with solid shaft

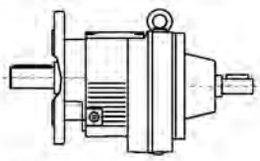

TRFS...
法兰轴伸式，轴输入为斜齿轮减速机
Flange-mounted ,shaft input helical gear units with solid shaft

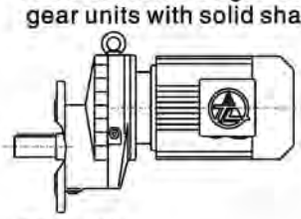

TRXF...Y...
法兰轴伸式安装单级斜齿轮减速机
Flange-mounted single-stage helical gear units with solid shaft

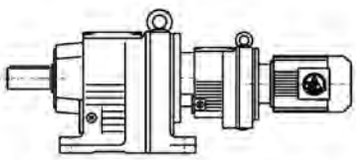

TR...TR...Y...
底脚轴伸式安装组合型斜齿轮减速机
Foot-mounted combinatorial helical gear units with solid shaft

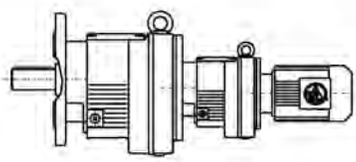

TRF...TR...Y...
法兰轴伸式组合型斜齿轮减速机
Flange-mounted combinatorial helical gear units with solid shaft

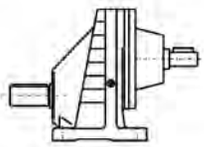

TRXS...
底脚轴伸式安装，轴输入的单级斜齿轮减速机
Foot-mounted,shaft input single -stage helical gear units with solid shaft

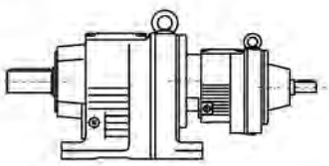

TR...TRS...
底脚轴伸式安装组合型，轴输入的斜齿轮减速机
Foot-mounted combinatorial, shaft input helical gear units with solid shaft

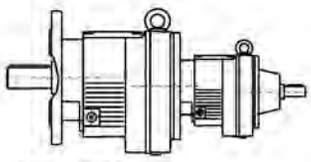

TRF...TRS...
法兰轴伸式组合型，轴输入的斜齿轮减速机
Flange-mounted combinatorial, shaft input helical gear units with solid shaft

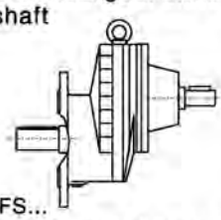

TRXFS...
法兰轴伸式，轴输入的单级斜齿轮减速机
Flange-mounted,shaft input single -stage helical gear units with solid shaft

型号与标记 / Type Designations

TR 38-Y 0.55-4P-32.40-M1-Ⅰ-Φ200-G

- 减速机类型
- 结构形式
- 规格
- 电机代号
- 电机功率、极数
- 传动比
- 安装形式
- 电机接线盒位置
- 输出法兰外径
- 联接法兰

TR 38-Y 0.55-4P-32.40-M1-Ⅰ-Φ200-G

- Gear units type
- Structure
- Size
- Motor code
- Motor power、pole
- Ratio
- Mounting position
- Position of the motor terminal box
- Outer diameter of output flange
- Coupling flange

减速机类型：
斜齿轮硬齿面减速机

Gear units type:
rigid tooth flank helical gear units

结构形式：

普通轴伸式（省略）	
轴伸法兰式	F
普通轴伸式，轴输入	S
轴伸法兰式，轴输入	FS
搅拌机专用	M

Structure:

Foot-mounted solid shaft output	(-)
Flange-mounted solid shaft output	F
Foot-mounted solid shaft output ,shaft input	S
Flange-mounted solid shaft output,shaft input	FS
Specially for stirrer	M

规格：
(见选型参数表)

Size:
(see selection table)

电机代号：

普通(更新)	Y(Y2)	增安	A
防爆	B	电磁调速	C
直流	Z	冶金起重	R
制动	E	变频制动	VE
多速	D	辊道	G
变频	V	自配电机	ZP
分马力	F		

Motor code:

Ordinary(renew)	Y(Y2)
Flame-proof	B
Direct current	Z
Brake	E
Multi-speed	D
Variable frequency	V
Power-divided	F
Ampere -increased	A
Electromagnetism speed modulation	C
Hoisting in metallurgy	R
Variable frequency and brake	VE
Roller tables	G
Cabin Electric machinery	ZP

电机功率、极数：
(见选型参数表)

Motor power、pole :
(see selection table)

传动比：
(见选型参数表)

Ratio:
(see selection table)

安装形式：
M1、M2、M3、M4、M5、M6 (见第TR-03页)

Mounting position:
M1、M2、M3、M4、M5、M6(see page TR-03)

电机接线盒位置:
Ⅰ、Ⅱ、Ⅲ、Ⅳ、Ⅴ、Ⅵ、Ⅶ、Ⅷ（见第TR-02页）

Position of the motor terminal box:
Ⅰ、Ⅱ、Ⅲ、Ⅳ、Ⅴ、Ⅵ、Ⅶ、Ⅷ （see page TR-02)

输出法兰外径：(见外型安装尺寸图)底脚安装时省略

联接法兰：配标准电机时用直联电机省略

Outer diameter of output flange:
(See the chart of mouting dimension sheets-overview)
It will be omited when foot mouting.

电机接线盒位置：(M1安装时，从电机尾部看）
Position of the motor terminal box :

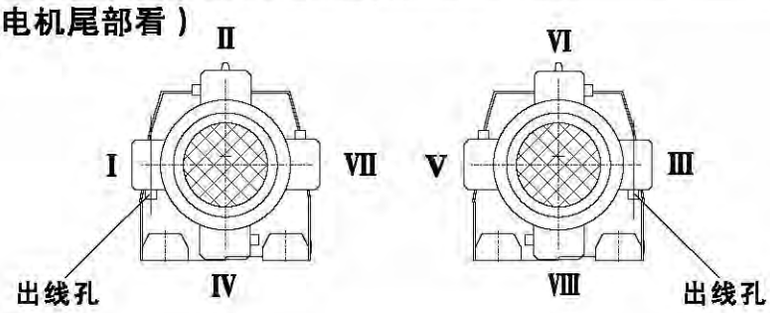

安装形式：
Mounting position:

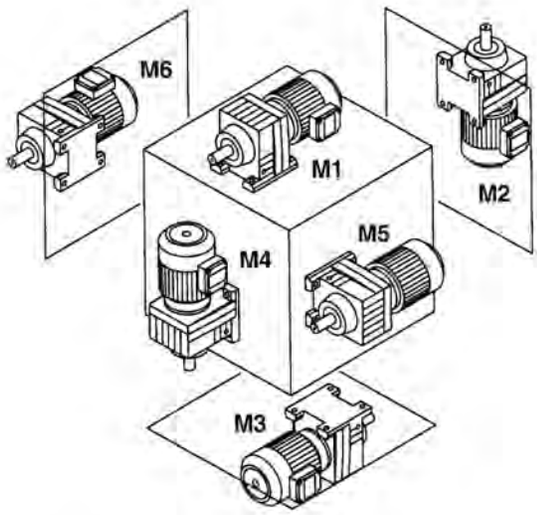

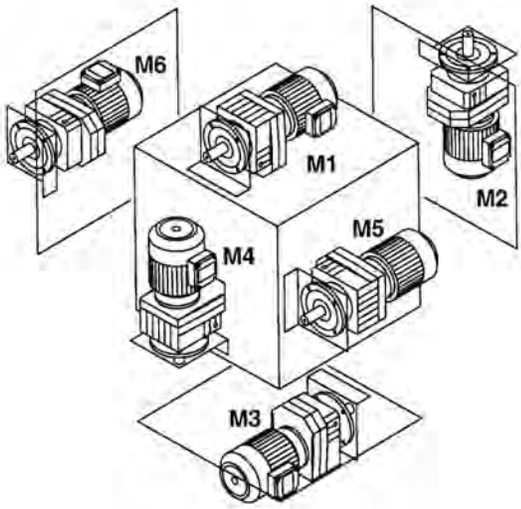

输入功率及最大转矩*
Input power rating and maximum torque

规格 Size	18	28	38	48	58	68	78	88	98	108	138	148	168	178	188
结构形式 Structure	TR							TRF							
输入功率 Input power rating (kW)	0.18~0.75	0.18~3	0.18~3	0.18~5.5	0.18~7.5	0.18~7.5	0.18~11	0.55~22	0.55~30	2.2~45	5.5~55	11~90	11~160	11~200	11~200
传动比 Ratio	3.83~74.84	3.37~135.09	3.41~134.82	3.83~176.88	4.39~186.89	4.29~199.81	5.31~195.24	5.30~246.54	4.50~289.74	4.92~249.97	5.15~222.60	5.00~163.31	8.77~196.90	8.52~227.97	9.00~222.17
最大转矩* Maximum torque (N.m)	85	130	200	300	450	600	820	1550	3000	4300	8000	13000	18000	32000	50000

规格 Size	38	58	68	78	88	98	108	128	158
结构形式 Structure	TRX				TRXF				
输入功率 (kW) Input power rating	0.18~1.1	0.18~5.5	0.18~7.5	1.1~11	3~22	5.5~30	7.5~45	7.5~90	11~132
传动比 Ratio	1.35~4.79	1.3~5.5	1.4~6.07	1.42~8.00	1.39~8.65	1.42~8.23	1.44~6.63	1.56~7.00	1.63~7.62
最大转矩*(N.m) Maximum torque	20	70	135	215	400	600	830	1110	1680

减速机重量
Gear unit weight

规格 Size	TR18	TR28	TR38	TR48	TR58	TR68	TR78	TR88	TR98	TR108	TR138	TR148	TR168
重量(kg) Weight	9	10	11	16	20	25.5	37	67	99	154	238	370	630
机型号 Gear unit type	TRX38	TRX58	TRX68	TRX78	TRX88	TRX98	TRX108	TRX128	TRX158	TR178	TR188		
重量(kg) Weight	5	8	14	23	39	70	100	150	250	980	1400		

所注重量为平均值，仅供参考
*) 最大转矩系指该规格不同传动比对应的最大转矩中的最大值.

The weights are mean values,only for reference.
*) Maximum torque means the biggest one of the maximum torque related to the different ratio for the specified size.

TRM减速机选型

选择最小使用系数

$L_{10h} \geqslant 10000$ h，取 $f_{Amin}=1.5$

$L_{10h} \geqslant 25000$ h，取 $f_{Amin}=2.0$

其它要求

根据最小使用系数选择齿轮箱规格

$f_{Amin} \leqslant f_B$

校核径向载荷 (轴承)

$F_r \leqslant F_{xL}=F_{Ra} \cdot a/(x+b)$

F_r —运行时的径向载荷

F_{xL}—许用径向载荷（距离轴肩x处）

F_{Ra} —许用径向载荷（距离轴肩1000mm）

a、b —换算系数

x—力作用点与轴肩距离

校核轴向载荷

$F_a \leqslant F_{Aa}$

F_a —运行时的轴向载荷

F_{Aa} —许用轴向载荷

TRM Gear Units Selection

Select minimum service factors

$f_{Amin}=1.5$ for $L_{10h} \geqslant 10000$ h

$f_{Amin}=2.0$ for $L_{10h} \geqslant 25000$ h

Other requirments

Select gear units size based on minimum service factor

$f_{Amin} \leqslant f_B$

Check overhung load (Bearing)

$F_r \leqslant F_{xL}=F_{Ra} \cdot a/(x+b)$

F_r —Overhung load during operation

F_{xL}—Permitted overhung load (at x)

F_{Ra} —Permitted overhung load (at 1000mm)

a、b—Conversion factor

x—distance between force point and shaft shoulder

Check axial load

$F_a \leqslant F_{Aa}$

F_a —Axial load during operation

F_{Aa} —Permitted axial load

许用径向载荷 F_{Ra}（x = 1000 mm）

Permitted overhung loads F_{Ra} at x=1000 mm

型号 Size	TRM68	TRM78	TRM88	TRM98	TRM108	TRM138	TRM148	TRM168
F_{Ra} (N)	580	1200	1950	3000	4230	7500	11000	14600

计算径向载荷F_{xL}（x≠1000mm）的换算系数

Conversion factors to calculate the permitted overhung loads F_{xL} at x≠1000mm

型号 Size	TRM68	TRM78	TRM88	TRM98	TRM108	TRM138	TRM148	TRM168
a	1047	1050	1056.5	1061	1069	1088	1091	1089.5
b	47	50	56.5	61	69	88	91	89.5

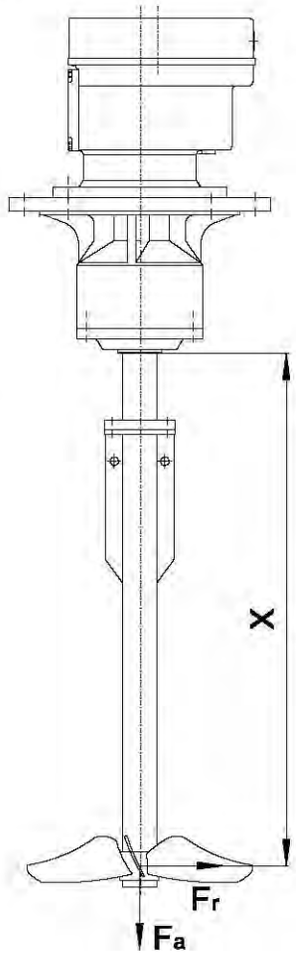

许用轴向载荷F_{Aa}，根据不同的使用系数f_A和不同的额定轴承使用寿命L_{10h}提供

Permitted axial loads F_{Aa}, Provided according to various service factor f_A and nominal bearing service life L_{10h}

F_{Amin}=1.5 / L_{10h}=10000 h									
型号 Size		n_2 (r/min)							
		<16	16-25	26-40	41-60	61-100	101-160	161-250	251-400
TRM68	F_{Aa} (N)	19000	18900	15300	11900	9210	7470	5870	5050
TRM78	F_{Aa} (N)	22000	22000	19400	15100	11400	9220	7200	6710
TRM88	F_{Aa} (N)	30000	30000	23600	18000	14300	11000	8940	8030
TRM98	F_{Aa} (N)	40000	36100	27300	20300	15900	12600	9640	7810
TRM108	F_{Aa} (N)	48000	41000	30300	23000	18000	13100	9550	9030
TRM138	F_{Aa} (N)	70000	70000	70000	57600	46900	44000	35600	32400
TRM148	F_{Aa} (N)	70000	70000	69700	58400	45600	38000	32800	30800
TRM168	F_{Aa} (N)	70000	70000	70000	60300	45300	36900	-	-

F_{Amin}=2.0 / L_{10h}=25000 h									
型号 Size		n_2 (r/min)							
		<16	16-25	26-40	41-60	61-100	101-160	161-250	251-400
TRM68	F_{Aa} (N)	15800	12000	9580	7330	5580	4460	3460	2930
TRM78	F_{Aa} (N)	20000	15400	11900	9070	6670	5280	4010	3700
TRM88	F_{Aa} (N)	24600	19200	14300	10600	8190	6100	5490	4860
TRM98	F_{Aa} (N)	28400	22000	16200	11600	8850	6840	5830	4760
TRM108	F_{Aa} (N)	32300	24800	17800	13000	9780	8170	5950	5620
TRM138	F_{Aa} (N)	70000	59900	48000	37900	33800	31700	25600	23300
TRM148	F_{Aa} (N)	70000	60600	45900	39900	33500	27900	24100	22600
TRM168	F_{Aa} (N)	70000	63500	51600	37800	26800	23600	-	-

润滑油量表
Lubrication table

规格	润滑油量（升） Fill quantity in liters					
	M1 1)	M2 1)	M3	M4	M5	M6
TR18	0.4	0.8	0.8	0.8	0.7	0.7
TR28	0.8	0.9	0.9	1	1	1
TR38	0.8/1.2	1.2	1.1	1.2	1.1	1.1
TR48	1.3/1.6	1.7	1.6	1.9	1.5	1.5
TR58	1.6/2.2	2.2	2.1	2.3	1.9	1.9
TR68	2/2.5	2.9/3.1	2.8	3.1	2.6	2.6
TR78	2.4/3.4	3.5	3.3	3.5	3.2	3.2
TR88	5.1/7.7	7.6	6.4	7.5	6.8	6.8
TR98	8.8/11.3	12.8	11.2	13.1	10.4	10.4
TR108	12.8/16.3	20	17.6	20	17.2	17.2
TR138	20/25.5	30.4	25.6	29.6	24	24
TR148	31.2/43.7	53.6	38.4	46.4	32.8	32.8
TR168	60/86.5	91	78	88	70	69

注：TR178、TR188 润滑油量请咨询通力公司　　Note：TR178、TR188 quantity please consult us

规格	润滑油量（升） Fill quantity in liters					
	M1 1)	M2 1)	M3	M4	M5	M6
TRF18	0.4	0.8	0.8	0.8	0.7	0.7
TRF28	0.8	0.9	0.9	1	1	1
TRF38	0.8/1.2	1.2	1.1	1.2	1.1	1.1
TRF48	1.3/1.6	1.7	1.6	1.9	1.5	1.5
TRF58	1.6/2.2	2.2	2.1	2.3	1.9	1.9
TRF68	2/2.8	2.9/3.2	2.8	3.1	2.6	2.6
TRF78	2.4/3	3.5	3.3	3.5	3.2	3.2
TRF88	5.1/7.8	7.6	6.4	7.5	6.8	6.8
TRF98	8.8/11.8	12.8	11.2	13.1	10.4	10.4
TRF108	12.8/17.3	20	17.6	20	17.2	17.2
TRF138	20/25.5	30.4	25.6	29.6	24	24
TRF148	31.2/45.7	53.6	38.4	46.4	32.8	32.8
TRF168	59/86.5	91	78	88	69	71

规格	润滑油量（升） Fill quantity in liters					
	M 1	M 2	M3	M 4	M5	M6
TRX38/TRXF38	0.5/0.45	0.6	1.1/0.9	1.1/0.9	0.7/0.6	0.7/0.6
TRX58/TRXF58	0.7/0.6	0.8	1.3/1.1	1.3/1.1	0.9/0.7	0.9/0.7
TRX68/TRXF68	0.8/0.7	0.8	1.7/1.5	1.9/1.7	1.1/1	1.1/1
TRX78/TRXF78	1.1/0.9	1.5	2.6/2.4	2.7/2.5	1.6	1.6
TRX88/TRXF88	1.7/1.6	2.5	4.8/4.9	4.8/4.7	2.9	2.9
TRX98/TRXF98	2.1	3.4/3.6	9.3/9.0	8.8	4.8	4.8
TRX108/TRXF108	3.9/3.1	5.6/5.9	11.6/11.2	11.9/11	7.7/7.2	7.7/7.2
TRX128/TRXF128	5.6/5.9	11.6/11.2	21.9/20.5	22.7/22.2	9.7/9.2	9.7/9.2
TRX158/TRXF158	11.6/11.2	21.9/20.5	31.3/30.5	32.7/32.2	13.2/12.7	13.2/12.7

注：1）表示减速机为组合型时低速级所加油量为大值。
Notes: 1)The large gear unit of multi-stage gear units must be filled with the larger oil volume.

0.18kW

输出转速 Output speed r/min	输出扭矩 Output torque Nm	传动比 Ratio i	服务系数 Service factor f_B	机型号 Type Type	极数 Pole p
0.16	9262	8455	1.33		
0.19	8132	7424	1.51		
0.22	7072	6456	1.74		
0.25	6205	5665	1.99	TR 148TR78	4
0.29	5263	4805	2.34	TRF148TR78	4
0.32	4779	4363	2.58		
0.37	4137	3777	2.98		
0.42	3667	3348	3.36		
0.16	9622	8784	0.78		
0.19	8115	7408	0.93		
0.22	7024	6412	1.08		
0.24	6374	5819	1.19		
0.28	5479	5002	1.38		
0.30	5265	4710	1.44	TR 138TR78	4
0.32	4780	4364	1.58	TRF138TR78	4
0.35	4492	4019	1.69		
0.36	4248	3878	1.78		
0.40	3928	3514	1.93		
0.42	3731	3338	2.03		
0.47	3274	2929	2.32		
0.35	4481	4009	0.91		
0.42	3737	3343	1.09		
0.45	3416	3056	1.19		
0.46	3391	3034	1.20		
0.52	2965	2653	1.37	TR 108TR78	4
0.61	2548	2280	1.60	TRF108TR78	4
0.67	2310	2067	1.76		
0.70	2178	1988	1.87		
0.76	2043	1828	1.99		
0.86	1802	1612	2.26		
1	1553	1389	2.63		
1.1	1376	1231	2.96		
0.51	2982	2722	0.95		
0.52	2982	2668	0.95		
0.60	2583	2311	1.10		
0.62	2510	2246	1.13		
0.67	2323	2078	1.22		
0.69	2253	2016	1.26	TR 98TR58	4
0.80	1937	1733	1.47	TRF98TR58	4
0.86	1814	1623	1.57		
0.97	1603	1434	1.77		
1.2	1349	1207	2.11		
1.3	1212	1084	2.35		
1.5	1044	934	2.72		
1.6	981	878	2.90		
1.8	845	756	3.37		
0.80	1942	1737	0.75		
0.80	1936	1732	0.76		
0.91	1703	1524	0.86		
0.93	1664	1489	0.88		
1.00	1559	1395	0.94		
1	1469	1341	1.00		
1.1	1377	1232	1.06	TR 88TR58	4
1.2	1280	1145	1.15	TRF88TR58	4
1.2	1251	1142	1.17		
1.3	1159	1037	1.27		
1.5	1041	931	1.41		
1.6	987	883	1.49		
1.7	896	802	1.64		
1.8	865	774	1.70		

0.18kW

输出转速 Output speed r/min	输出扭矩 Output torque Nm	传动比 Ratio i	服务系数 Service factor f_B	机型号 Type Type	极数 Pole p
1.6	959	858	0.81		
1.7	913	817	0.85		
1.8	846	757	0.92		
1.9	815	729	0.95		
2.1	750	671	1.03		
2.1	727	650	1.07	TR 78TR38	4
2.4	638	571	1.22	TRF78TR38	4
2.5	611	547	1.27		
2.9	533	477	1.46		
3.3	476	426	1.63		
3.8	407	364	1.91		
4.5	347	310	2.24		
2.4	642	574	0.88		
2.4	638	571	0.89		
2.8	553	495	1.03		
2.9	543	486	1.04	TR 68TR38	4
3.2	490	438	1.16	TRF68TR38	4
3.6	438	384	1.30		
4	385	344	1.48		
4.8	322	288	1.77		
5.5	283	253	2.01		
3	526	471	0.81		
3.2	493	441	0.86		
3.4	458	410	0.93		
3.9	409	359	1.04		
3.9	399	357	1.07		
4.3	370	324	1.15		
4.4	357	319	1.19		
4.8	331	290	1.29		
5.1	305	273	1.40	TR 58TR38	4
5.3	299	262	1.42	TRF58TR38	4
5.6	282	247	1.51		
5.8	269	241	1.58		
6.3	251	220	1.70		
6.5	240	215	1.78		
7.4	214	188	1.99		
7.7	201	180	2.12		
8.6	180	161	2.37		
8.7	181	159	2.36		
4.6	343	301	0.83		
5.5	291	255	0.97	TR 48TR38	4
6.1	260	228	1.09	TRF48TR38	4
7.1	222	195	1.28		
6.2	253	226	0.75		
6.9	226	202	0.84		
7	222	199	0.85		
7.5	212	186	0.89	TR 38TR18	4
7.9	198	177	0.95	TRF38TR18	4
8.5	187	164	1.01		
8.8	180	158	1.05		
9.3	168	150	1.13		
9.9	158	141	0.78		
10	159	139	0.77		
11	139	124	0.88		
12	135	118	0.91	TR 28TR18	4
13	123	110	1.00	TRF28TR18	4
13	119	104	1.03		
15	105	94	1.17		
15	103	90	1.19		

0.18kW

输出转速 Output speed r/min	输出扭矩 Output torque Nm	传动比 Ratio i	服务系数 Service factor f_B	机型号 Type Type	极数 Pole p
4.4	371	195.24	2.09	TR 78 TRF78	6 6
5.1	317	166.59	2.45		
5.8	277	145.67	2.81		
6.1	263	138.39	2.96		
7	231	121.42	3.37		
7.1	227	195.24	3.43	TR 78 TRF78	4 4
8.3	194	166.59	4.01		
9.5	169	145.67	4.60		
10	161	138.39	4.83		
4.3	380	199.81	1.58	TR 68 TRF68	6 6
4.6	350	184.07	1.71		
5.4	301	158.14	1.99		
6.2	262	137.67	2.29		
6.6	245	128.97	2.45		
7.5	217	113.94	2.76		
8	201	105.83	2.99		
8.9	182	95.91	3.30		
9.9	164	86.11	3.66		
11	141	74.17	4.26		
12	133	69.75	4.51		
7	232	199.81	2.59	TR 68 TRF68	4 4
7.6	214	184.07	2.80		
8.8	184	158.14	3.26		
10	160	137.67	3.75		
11	150	128.97	4.00		
12	132	113.94	4.55		
13	123	105.83	4.88		
4.5	355	186.89	1.27	TR 58 TRF58	6 6
4.9	327	172.17	1.38		
5.7	281	147.92	1.60		
6.6	245	128.77	1.84		
7	229	120.63	1.97		
7.4	217	186.89	2.07	TR 58 TRF58	4 4
8.1	200	172.17	2.25		
9.4	172	147.92	2.62		
11	150	128.77	3.00		
12	140	120.63	3.21		
13	124	106.58	3.63		
14	115	98.99	3.91		
15	104	89.71	4.33		
7.9	206	176.88	1.46	TR 48 TRF48	4 4
8.5	189	162.94	1.59		
9.9	163	139.99	1.84		
11	142	121.87	2.11		
12	133	114.17	2.26		
14	117	100.86	2.56		
15	109	93.68	2.75		
16	99	84.90	3.03		
18	89	76.23	3.37		
6.9	235	123.66	0.85	TR 38 TRF38	6 6
8.1	200	105.28	1.00		
9.4	173	90.77	1.16		
10	161	84.61	1.24		
10	157	134.82	1.27	TR 38 TRF38	4 4
11	144	123.66	1.39		
13	122	105.28	1.64		
15	106	90.77	1.89		
16	98	84.61	2.04		
19	86	73.96	2.33		
20	81	69.33	2.47		
23	71	61.18	2.82		
25	65	55.76	3.08		
29	56	48.08	3.57		

0.18kW

输出转速 Output speed r/min	输出扭矩 Output torque Nm	传动比 Ratio i	服务系数 Service factor f_B	机型号 Type Type	极数 Pole p
11	144	123.91	0.90	TR 28 TRF28	4 4
13	123	105.49	1.06		
15	106	90.96	1.23		
16	99	84.78	1.31		
19	86	74.11	1.51		
20	81	69.47	1.60		
23	71	61.30	1.83		
25	65	55.87	2.00		
29	56	48.17	2.32		
31	52	44.90	2.50		
35	46	39.25	2.83		
38	43	36.79	3.02		
43	38	32.47	3.42		
48	33	28.78	3.94		
57	28	24.47	4.64		
49	34	28.37	3.82		
53	31	26.09	4.19		
62	26	22.32	5.00		
72	23	19.35	5.65		
77	21	18.08	6.19		
89	19	15.63	6.84		
105	16	13.28	8.13		
37	45	23.13	1.89	TR 18 TRF18	6 6
40	41	21.22	2.07		
47	35	18.06	2.43		
19	87	74.84	0.98	TR 18 TRF18	4 4
22	75	64.52	1.13		
23	70	60.14	1.21		
26	61	52.57	1.39		
28	57	49.28	1.49		
32	51	43.49	1.67		
34	47	40.49	1.81		
39	41	35.40	2.07		
42	39	33.18	2.18		
47	34	29.28	2.50		
54	30	25.96	2.83		
63	26	22.06	3.27		
60	27	23.13	3.15		
66	25	21.22	3.40		
77	21	18.06	4.05		
89	18	15.57	4.72		
96	17	14.52	5.00		
110	15	12.69	5.67		
117	14	11.89	6.07		
132	12	10.50	6.75		
149	11	9.31	7.00		
176	9	7.91	8.00		
184	9	7.55	6.22		
197	8	7.04	6.88		
226	7	6.15	7.71		
241	7	5.76	7.57		
273	6	5.09	8.50		
308	5	4.51	9.60		
363	5	3.83	9.00		
140	12	6.07	3.58	TRX 68 TRXF68	6 6
164	10	5.18	7.50		
188	9	4.53	9.11		
198	9	4.3	8.89		

0.18kW

输出转速 Output speed r/min	输出扭矩 Output torque Nm	传动比 Ratio i	服务系数 Service factor f_B	机型号 Type Type	极数 Pole p
229	7	6.07	6.14		
268	6	5.18	12.50		
307	5	4.53	16.40		
323	5	4.3	16.00		
369	5	3.77	17.40	TRX 68	4
434	4	3.2	25.00	TRXF68	4
481	4	2.89	26.50		
547	3	2.54	39.33		
579	3	2.4	41.00		
681	2	2.04	67.00		
155	11	5.5	3.55		
168	10	5.07	3.60	TRX 58	6
195	9	4.35	7.56	TRXF58	6
224	8	3.79	8.63		
253	7	5.5	5.57		
274	6	5.07	6.00		
320	5	4.35	13.60		
367	5	3.79	13.80		
392	4	3.55	17.25		
443	4	3.14	16.25	TRX 58	4
478	4	2.91	16.75	TRXF58	4
527	3	2.64	23.00		
586	3	2.37	23.00		
681	2	2.04	34.50		
724	2	1.92	34.50		
842	2	1.65	34.50		
426	4	3.26	3.50	TRX 38	4
527	3	2.64	4.33	TRXF38	4

0.25kW

输出转速 Output speed r/min	输出扭矩 Output torque Nm	传动比 Ratio i	服务系数 Service factor f_B	机型号 Type Type	极数 Pole p
0.14	14821	9742	0.88		
0.16	12863	8455	1.01		
0.19	11295	7424	1.15		
0.22	9822	6456	1.32	TR 148TR78	4
0.25	8619	5665	1.51	TRF148TR78	4
0.29	7310	4805	1.78		
0.32	6638	4363	1.96		
0.37	5746	3777	2.26		
0.42	5094	3348	2.55		
0.50	4237	2785	3.07		
0.24	8853	5819	0.90		
0.28	7610	5002	1.05		
0.30	7312	4710	1.09		
0.32	6639	4364	1.21		
0.35	6239	4019	1.28		
0.36	5900	3878	1.36	TR 138TR78	4
0.40	5455	3514	1.47	TRF138TR78	4
0.42	5182	3338	1.54		
0.47	4547	2929	1.76		
0.52	4126	2658	1.94		
0.58	3744	2412	2.14		
0.67	3218	2073	2.49		
0.75	2824	1856	2.83		
0.99	2169	1397	3.69		
1.1	1903	1226	4.20		
0.46	4696	3025	0.92		
0.46	4710	3034	0.91		
0.70	3025	1988	1.42		
0.76	2838	1828	1.52	TR 108TR78	4
0.86	2503	1612	1.72	TRF108TR78	4
1	2156	1389	1.99		
1.1	1911	1231	2.25		
1.5	1465	944	2.94		
1.7	1279	824	3.36		

0.25kW

输出转速 Output speed r/min	输出扭矩 Output torque Nm	传动比 Ratio i	服务系数 Service factor f_B	机型号 Type Type	极数 Pole p
0.69	3130	2016	0.96		
0.76	2830	1823	1.06		
0.80	2690	1733	1.12		
0.86	2520	1623	1.19		
0.88	2458	1583	1.22	TR 98TR58	4
1.00	2167	1396	1.38	TRF98TR58	4
1.1	1941	1250	1.55		
1.3	1658	1068	1.81		
1.5	1455	937	2.06		
1.7	1262	813	2.38		
1.9	1130	728	2.65		
2.2	992	626	3.02		
1.2	1778	1145	0.87		
1.2	1737	1142	0.89		
1.3	1610	1037	0.96		
1.5	1445	931	1.07		
1.6	1371	883	1.13	TR 88TR58	4
1.7	1245	802	1.24	TRF88TR58	4
1.8	1202	774	1.29		
2	1060	683	1.46		
2.3	930	599	1.67		
2.7	800	515	1.94		
3.1	711	449	2.18		
5.3	415	262	3.73		
2.4	886	571	0.93		
2.5	849	547	0.97		
2.9	741	477	1.11		
3.3	661	426	1.24	TR 78TR38	4
3.8	565	364	1.45	TRF78TR38	4
4.5	481	310	1.70		
5.6	387	249	2.12		
6.3	347	219	2.36		
3.6	608	384	0.99		
3.9	569	359	1.05		
4	534	344	1.12		
4.5	491	310	1.22		
4.8	447	288	1.34		
5.3	418	264	1.44		
5.5	393	253	1.53	TR 68TR38	4
5.9	372	235	1.61	TRF68TR38	4
5.9	363	234	1.65		
6.9	318	201	1.89		
7.2	301	194	1.99		
7.7	287	181	2.09		
8.1	267	172	2.25		
9.1	236	152	2.54		
4.3	513	324	0.88		
4.4	495	319	0.91		
4.8	459	290	0.98		
5.1	424	273	1.06		
5.3	415	262	1.08		
5.6	391	247	1.15	TR 58TR38	4
5.8	374	241	1.20	TRF58TR38	4
6.3	349	220	1.29		
6.5	334	215	1.35		
7.7	279	180	1.61		
8.6	250	161	1.80		
10	211	136	2.13		
6.1	361	228	0.83		
7.1	309	195	0.97	TR 48TR38	4
7.6	288	182	1.04	TRF48TR38	4
9	244	154	1.23		

0.25kW

输出转速 Output speed r/min	输出扭矩 Output torque Nm	传动比 Ratio i	服务系数 Service factor f_B	机型号 Type Type	极数 Pole p
8.8	250	158	0.80		
9.3	233	150	0.86		
10	220	139	0.91		
11	202	130	0.99	TR 38TR18	4
11	193	124	1.04	TRF38TR18	4
13	171	110	1.17		
13	166	105	1.20		
15	149	94	1.34		
15	143	90	1.40		
2.2	1008	289.74	2.98		
2.5	890	255.71	3.37	TR 98	8
2.7	839	241.25	3.58	TRF98	8
3	752	216.28	3.99		
2.6	858	246.54	1.81		
3	753	216.54	2.06	TR 88	8
3.1	716	205.71	2.16	TRF88	8
3.5	632	181.77	2.45		
3.9	580	166.59	1.41		
4.4	507	145.67	1.62	TR 78	8
4.7	481	138.39	1.70	TRF78	8
5.3	422	121.42	1.94		
4.4	515	195.24	1.59	TR 78	6
5.1	440	166.59	1.86	TRF78	6
5.8	385	145.67	2.13		
7.1	315	195.24	2.60		
8.3	269	166.59	3.05	TR 78	4
9.5	235	145.67	3.49	TRF78	4
10	223	138.39	3.68		
11	196	121.42	4.18		
4.1	550	158.14	1.09		
4.7	479	137.67	1.25	TR 68	8
5	449	128.97	1.34	TRF68	8
5.7	396	113.94	1.52		
4.3	528	199.81	1.14		
4.6	486	184.07	1.23		
5.4	417	158.14	1.44	TR 68	6
6.2	363	137.67	1.65	TRF68	6
6.6	340	128.97	1.76		
7.5	301	113.94	1.99		
8	279	105.83	2.15		
7	323	199.81	1.86		
7.6	297	184.07	2.02		
8.8	255	158.14	2.35		
10	222	137.67	2.70	TR 68	4
11	208	128.97	2.88	TRF68	4
12	184	113.94	3.26		
13	171	105.83	3.51		
14	155	95.91	3.87		
16	139	86.11	4.32		
4.5	493	186.89	0.91		
4.9	455	172.17	0.99		
5.7	391	147.92	1.15	TR 58	6
6.6	340	128.77	1.32	TRF58	6
7	318	120.63	1.42		
8	281	106.58	1.60		
8.6	261	98.99	1.72		

0.25kW

输出转速 Output speed r/min	输出扭矩 Output torque Nm	传动比 Ratio i	服务系数 Service factor f_B	机型号 Type Type	极数 Pole p
7.4	302	186.89	1.49		
8.1	278	172.17	1.62		
9.4	239	147.92	1.88		
11	208	128.77	2.16	TR 58	4
12	195	120.63	2.31	TRF58	4
13	172	106.58	2.62		
14	160	98.99	2.81		
15	145	89.71	3.10		
17	130	80.55	3.46		
20	112	69.23	4.02		
7.9	286	176.88	1.05		
8.5	263	162.94	1.14		
9.9	226	139.99	1.33		
11	197	121.87	1.52		
12	184	114.17	1.63		
14	163	100.86	1.84	TR 48	4
15	151	93.68	1.99	TRF48	4
16	137	84.90	2.19		
18	123	76.23	2.44		
20	111	68.54	2.70		
22	104	64.21	2.88		
25	92	56.73	3.26		
26	85	52.69	3.53		
29	77	47.75	3.90		
10	218	134.82	0.92		
11	200	123.66	1.00		
13	170	105.28	1.18		
15	147	90.77	1.36		
16	137	84.61	1.46		
19	119	73.96	1.68	TR 38	4
20	112	69.33	1.79	TRF38	4
23	99	61.18	2.02		
25	90	55.76	2.22		
29	78	48.08	2.56		
31	72	44.81	2.78		
35	63	39.17	3.17		
38	59	36.72	3.39		
43	52	32.40	3.85		
16	137	84.78	0.95		
19	120	74.11	1.08		
20	112	69.47	1.16		
23	99	61.30	1.31		
25	90	55.87	1.44		
29	78	48.17	1.67		
31	72	44.90	1.81		
35	63	39.25	2.06		
38	59	36.79	2.20		
43	52	32.47	2.50		
48	46	28.78	2.83		
57	40	24.47	3.25		
49	47	28.37	2.77		
53	43	26.09	3.02	TR 28	4
62	37	22.32	3.51	TRF28	4
72	32	19.35	4.06		
77	30	18.08	4.33		
89	26	15.63	5.00		
105	22	13.28	5.91		
117	20	11.86	6.45		
137	17	10.13	7.18		
148	16	9.41	7.63		
170	13	8.16	8.92		
182	13	7.63	8.62		
211	11	6.59	9.64		
248	9	5.60	11.00		
278	8	5.00	11.88		
326	7	4.27	12.43		
348	7	4.00	12.14		
412	6	3.37	13.17		

0.25kW

输出转速 Output speed r/min	输出扭矩 Output torque Nm	传动比 Ratio i	服务系数 Service factor f_B	机型号 Type Type	极数 Pole p
26	85	52.57	1.00		
28	80	49.28	1.06		
32	70	43.49	1.21		
34	65	40.49	1.31		
39	57	35.40	1.49		
42	54	33.18	1.57		
47	47	29.28	1.81		
54	42	25.96	2.02		
63	36	22.06	2.36		
60	38	23.13	2.24		
66	35	21.22	2.43		
77	30	18.06	2.83	TR 18	4
89	26	15.57	3.27	TRF18	4
96	24	14.52	3.54		
110	21	12.69	4.05		
117	20	11.89	4.25		
132	17	10.50	4.76		
149	15	9.31	5.13		
176	13	7.91	5.54		
184	12	7.55	4.67		
197	12	7.04	4.58		
226	10	6.15	5.40		
241	9	5.76	5.89		
273	8	5.09	6.38		
308	7	4.51	6.86		
363	6	3.83	7.50		
140	17	6.07	2.53		
164	14	5.18	5.36	TRX 68	6
188	12	4.53	6.83	TRXF68	6
198	12	4.3	6.67		
229	10	6.07	4.30		
268	9	5.18	8.33		
307	8	4.53	10.25		
323	7	4.3	11.43		
369	6	3.77	14.50	TRX 68	4
434	5	3.2	20.00	TRXF68	4
481	5	2.89	21.20		
547	4	2.54	29.50		
579	4	2.4	30.75		
681	3	2.04	44.67		
155	15	5.5	2.60		
168	14	5.07	2.57	TRX 58	6
195	12	4.35	5.67	TRXF58	6
224	10	3.79	6.90		
253	9	5.5	4.33		
274	9	5.07	4.00		
320	7	4.35	9.71		
367	6	3.79	11.50		
392	6	3.55	11.50	TRX 58	4
443	5	3.14	13.00	TRXF58	4
478	5	2.91	13.40		
527	4	2.64	17.25		
586	4	2.37	17.25		
681	3	2.04	23.00		
724	3	1.92	23.00		
842	3	1.65	23.00		
370	6	3.76	2.33		
426	5	3.26	2.80		
456	5	3.05	2.80		
527	4	2.64	3.25	TRX 38	4
621	4	2.24	3.75	TRXF38	4
695	3	2	4.33		
813	3	1.71	5.00		
869	3	1.6	5.33		

0.37kW

输出转速 Output speed r/min	输出扭矩 Output torque Nm	传动比 Ratio i	服务系数 Service factor f_B	机型号 Type Type	极数 Pole p
0.19	16716	7424	0.78		
0.22	14537	6456	0.89		
0.25	12756	5665	1.02		
0.29	10819	4805	1.20	TR 148TR78	4
0.32	9824	4363	1.32	TRF148TR78	4
0.37	8504	3777	1.53		
0.42	7539	3348	1.72		
0.50	6271	2785	2.07		
0.32	9826	4364	0.81		
0.35	9234	4019	0.87		
0.36	8732	3878	0.92		
0.40	8074	3514	0.99		
0.42	7669	3338	1.04		
0.47	6730	2929	1.19		
0.52	6107	2658	1.31	TR 138TR78	4
0.56	5707	2484	1.40	TRF138TR78	4
0.58	5542	2412	1.44		
0.62	5154	2243	1.55		
0.67	4763	2073	1.68		
0.75	4179	1856	1.91		
0.99	3210	1397	2.49		
1.1	2817	1226	2.84		
1.3	2504	1090	3.19		
1.5	2185	951	3.66		
0.67	4749	2067	0.91		
0.70	4476	1988	0.96		
0.76	4200	1828	1.02		
0.82	3890	1693	1.11		
0.86	3704	1612	1.16	TR 108TR78	4
0.89	3587	1561	1.20	TRF108TR78	4
1	3191	1389	1.35		
1.1	2828	1231	1.52		
1.4	2360	1027	1.82		
1.5	2169	944	1.98		
1.5	2066	899	2.08		
1.7	1893	824	2.27		
0.97	3295	1434	0.91		
1.00	3207	1396	0.94		
1.1	2872	1250	1.04		
1.2	2773	1207	1.08		
1.3	2491	1084	1.20		
1.3	2454	1068	1.22	TR 98TR58	4
1.5	2153	937	1.39	TRF98TR58	4
1.7	1868	813	1.61		
1.9	1673	728	1.79		
2.2	1468	626	2.04		
3.2	988	430	3.04		
3.7	882	376	3.40		
4.1	772	336	3.89		
1.7	1843	802	0.84		
1.8	1778	774	0.87		
1.8	1732	754	0.89		
2	1569	683	0.99		
2.1	1491	649	1.04		
2.3	1376	599	1.13		
2.6	1261	538	1.23	TR 88TR58	4
2.7	1183	515	1.31	TRF88TR58	4
2.9	1107	472	1.40		
3.1	1053	449	1.47		
3.5	938	400	1.65		
3.9	846	361	1.83		
5.3	614	262	2.52		

0.37kW

输出转速 Output speed r/min	输出扭矩 Output torque Nm	传动比 Ratio i	服务系数 Service factor f_B	机型号 Type Type	极数 Pole p
3.3	979	426	0.84	TR 78TR38 TRF78TR38	4 4
3.8	836	364	0.98		
4.3	751	327	1.09		
4.5	712	310	1.15		
5	649	277	1.26		
5.6	572	249	1.43		
5.9	553	236	1.48		
6.3	518	221	1.58		
6.3	513	219	1.60		
7.5	425	185	1.93		
7.8	417	178	1.97		
8.4	389	166	2.11		
9.8	333	142	2.46		
4.8	662	288	0.91	TR 68TR38 TRF68TR38	4 4
5.3	619	264	0.97		
5.5	581	253	1.03		
5.9	551	235	1.09		
5.9	538	234	1.12		
6.9	471	201	1.27		
7.2	446	194	1.35		
2.6	1268	255.71	2.37	TR 98 TRF98	8 8
2.8	1196	241.25	2.51		
3.1	1072	216.28	2.80		
3.6	923	186.30	3.25		
3.1	1087	289.74	2.76	TR 98 TRF98	6 6
3.5	960	255.71	3.13		
3.7	905	241.25	3.31		
4.1	812	216.28	3.69		
3.1	1073	216.54	1.44	TR 88 TRF88	8 8
3.3	1020	205.71	1.52		
3.7	901	181.77	1.72		
3.6	925	246.54	1.68	TR 88 TRF88	6 6
4.1	813	216.54	1.91		
4.3	772	205.71	2.01		
4.9	682	181.77	2.27		
5.7	583	155.34	2.66		
6.2	534	142.41	2.90		
4.6	722	145.67	1.14	TR 78 TRF78	8 8
4.8	686	138.39	1.20		
5.5	602	121.42	1.36		
5.3	625	166.59	1.31	TR 78 TRF78	6 6
6.1	547	145.67	1.50		
6.4	519	138.39	1.58		
7.1	466	195.24	1.76	TR 78 TRF78	4 4
8.3	398	166.59	2.06		
9.5	348	145.67	2.36		
10	331	138.39	2.48		
11	290	121.42	2.83		
13	246	102.99	3.33		
15	222	92.97	3.69		
5.6	593	158.14	1.01	TR 68 TRF68	6 6
6.4	517	137.67	1.16		
6.9	484	128.97	1.24		
7.8	428	113.94	1.40		
7	477	199.81	1.26	TR 68 TRF68	4 4
7.6	440	184.07	1.36		
8.8	378	158.14	1.59		
10	329	137.67	1.82		
11	308	128.97	1.95		
12	272	113.94	2.21		
13	253	105.83	2.37		
14	229	95.91	2.62		

0.37kW

输出转速 Output speed r/min	输出扭矩 Output torque Nm	传动比 Ratio i	服务系数 Service factor f_B	机型号 Type Type	极数 Pole p
16	206	86.11	2.91	TR 68 TRF68	4 4
19	177	74.17	3.39		
20	167	69.75	3.59		
23	146	61.26	4.11		
24	136	56.89	4.41		
6.9	483	128.77	0.93	TR 58 TRF58	6 6
7.3	453	120.63	0.99		
8.3	400	106.58	1.13		
8.9	371	98.99	1.21		
7.4	447	186.89	1.01	TR 58 TRF58	4 4
8.1	411	172.17	1.09		
9.4	353	147.92	1.27		
11	308	128.77	1.46		
12	288	120.63	1.56		
13	255	106.58	1.76		
14	237	98.99	1.90		
15	214	89.71	2.10		
17	192	80.55	2.34		
20	165	69.23	2.73		
21	155	64.85	2.90		
24	137	57.29	3.28		
26	127	53.22	3.54		
29	115	48.23	3.91		
9.9	334	139.99	0.90	TR 48 TRF48	4 4
11	291	121.87	1.03		
12	273	114.17	1.10		
14	241	100.86	1.24		
15	224	93.68	1.34		
16	203	84.90	1.48		
18	182	76.23	1.65		
20	164	68.54	1.83		
22	153	64.21	1.96		
25	136	56.73	2.21		
26	126	52.69	2.38		
29	114	47.75	2.63		
32	102	42.87	2.94		
38	88	36.93	3.41		
40	83	34.73	3.61		
47	71	29.88	4.23		
41	82	33.79	2.93		
45	76	31.12	2.89		
52	65	26.74	4.62		
60	57	23.28	5.26		
64	53	21.81	5.66		
15	217	90.77	0.92	TR 38 TRF38	4 4
16	202	84.61	0.99		
19	177	73.96	1.13		
20	166	69.33	1.20		
23	146	61.18	1.37		
25	133	55.76	1.50		
29	115	48.08	1.74		
31	107	44.81	1.87		
35	94	39.17	2.13		
38	88	36.72	2.27		
43	77	32.40	2.60		
48	69	28.73	2.90		
57	58	24.42	3.45		
49	69	28.32	2.90		
53	64	26.03	2.89		
62	54	22.27	3.70		
72	47	19.31	4.26		
77	44	18.05	4.55		
89	38	15.60	5.26		
105	32	13.25	5.94		
117	29	11.83	6.31		

输出转速 Output speed r/min	输出扭矩 Output torque Nm	传动比 Ratio i	服务系数 Service factor f_s	机型号 Type Type	极数 Pole p
0.37kW					
23	146	61.30	0.89		
25	133	55.87	0.98		
29	115	48.17	1.13		
31	107	44.90	1.21		
35	94	39.25	1.38		
38	88	36.79	1.48		
43	78	32.47	1.67	TR 28	4
48	69	28.78	1.88	TRF28	4
57	58	24.47	2.24		
49	69	28.37	1.88		
53	64	26.09	2.03		
62	54	22.32	2.41		
72	47	19.35	2.77		
77	44	18.08	2.95		
89	38	15.63	3.42		
105	32	13.28	4.06		
39	85	35.40	1.00		
42	79	33.18	1.08		
47	70	29.28	1.21		
54	62	25.96	1.37		
63	53	22.06	1.60		
60	56	23.13	1.52		
66	52	21.22	1.63		
77	44	18.06	1.93		
89	38	15.57	2.24		
96	35	14.52	2.43		
110	31	12.69	2.74	TR 18	4
117	29	11.89	2.93	TRF18	4
132	26	10.50	3.12		
149	23	9.31	3.35		
176	19	7.91	3.79		
184	18	7.55	3.11		
197	17	7.04	3.24		
226	15	6.15	3.60		
241	14	5.76	3.79		
273	12	5.09	4.25		
308	11	4.51	4.36		
363	9	3.83	5.00		
171	20	5.18	3.75		
195	18	4.53	4.56	TRX 68	6
206	17	4.3	4.71	TRXF68	6
235	15	3.77	5.80		
229	15	6.07	2.87		
268	13	5.18	5.77		
307	11	4.53	7.45		
323	11	4.3	7.27		
369	9	3.77	9.67	TRX 68	4
434	8	3.2	12.50	TRXF68	4
481	7	2.89	15.14		
547	6	2.54	19.67		
579	6	2.4	20.50		
681	5	2.04	26.80		
203	17	4.35	4.00		
234	15	3.79	4.60	TRX 58	6
249	14	3.55	4.93	TRXF58	6

输出转速 Output speed r/min	输出扭矩 Output torque Nm	传动比 Ratio i	服务系数 Service factor f_s	机型号 Type Type	极数 Pole p
0.37kW					
253	14	5.5	2.79		
274	13	5.07	2.77		
320	11	4.35	6.18		
367	9	3.79	7.67		
392	9	3.55	7.67		
443	8	3.14	8.13	TRX 58	4
478	7	2.91	9.57	TRXF58	4
527	7	2.64	9.86		
586	6	2.37	11.50		
681	5	2.04	13.80		
724	5	1.92	13.80		
842	4	1.65	17.25		
426	8	3.26	1.75		
456	8	3.05	1.75		
527	7	2.64	1.86		
621	6	2.24	2.50	TRX 38	4
695	5	2	2.60	TRXF38	4
813	4	1.71	3.75		
869	4	1.6	4.00		
0.55kW					
0.23	20082	6000	0.90		
0.25	18456	5514	0.98	TR 168TR98	4
0.29	15999	4780	1.13	TRF168TR98	4
0.34	13813	4127	1.30		
0.29	16083	4805	0.81		
0.32	14603	4363	0.89		
0.37	12642	3777	1.03		
0.42	11206	3348	1.16		
0.50	9322	2785	1.39		
0.54	8726	2555	1.49	TR 148TR78	4
0.63	7551	2211	1.72	TRF148TR78	4
0.71	6663	1951	1.95		
0.82	5823	1705	2.23		
0.90	5246	1536	2.48		
1	4539	1329	2.86		
1.2	3903	1166	3.33		
0.52	9078	2658	0.88		
0.56	8484	2484	0.94		
0.58	8238	2412	0.97		
0.62	7661	2243	1.04		
0.67	7080	2073	1.13		
0.75	6212	1856	1.29	TR 138TR78	4
0.87	5349	1598	1.50	TRF138TR78	4
0.99	4771	1397	1.68		
1.1	4187	1226	1.91		
1.3	3723	1090	2.15		
1.5	3248	951	2.46		
1.7	2838	831	2.82		
1	4744	1389	0.91		
1.1	4204	1231	1.02		
1.3	3753	1099	1.15		
1.4	3508	1027	1.23		
1.5	3224	944	1.33	TR 108TR78	4
1.5	3070	899	1.40	TRF108TR78	4
1.7	2814	824	1.53		
1.7	2722	797	1.58		
2	2353	689	1.83		
2.3	2090	612	2.06		

0.55kW

输出转速 Output speed r/min	输出扭矩 Output torque Nm	传动比 Ratio i	服务系数 Service factor f_B	机型号 Type Type	极数 Pole p
1.5	3200	937	0.94	TR 98TR58 TRF98TR58	4 4
1.7	2777	813	1.08		
1.9	2486	728	1.21		
2.2	2182	626	1.37		
2.5	1913	549	1.57		
2.9	1653	484	1.81		
3.2	1469	430	2.04		
3.7	1310	376	2.29		
4.1	1148	336	2.61		
4.7	1011	296	2.97		
5.6	850	249	3.53		
2.7	1759	515	0.88	TR 88TR58 TRF88TR58	4 4
2.9	1645	472	0.94		
3.1	1565	449	0.99		
3.5	1394	400	1.11		
3.5	1356	397	1.14		
3.9	1258	361	1.23		
3.9	1202	352	1.29		
4.6	1038	304	1.49		
5	965	277	0.85	TR 78TR38 TRF78TR38	4 4
5.6	850	249	0.96		
5.9	822	236	1.00		
6.3	770	221	1.06		
6.3	763	219	1.07		
7.5	632	185	1.30		
7.8	620	178	1.32		
2.6	1884	255.71	1.59	TR 98 TRF98	8 8
2.8	1778	241.25	1.69		
3.1	1594	216.28	1.88		
3.1	1616	289.74	1.86	TR 98 TRF98	6 6
3.5	1426	255.71	2.10		
3.7	1346	241.25	2.23		
4.1	1206	216.28	2.49		
4.8	1029	289.74	2.92	TR 98 TRF98	4 4
5.4	908	255.71	3.30		
5.8	857	241.25	3.50		
6.4	768	216.28	3.91		
3.6	1375	246.54	1.13	TR 88 TRF88	6 6
4.1	1208	216.54	1.28		
4.3	1148	205.71	1.35		
4.9	1014	181.77	1.53		
5.7	867	155.34	1.79		
5.6	876	246.54	1.77	TR 88 TRF88	4 4
6.4	769	216.54	2.02		
6.8	731	205.71	2.12		
7.6	646	181.77	2.40		
8.9	552	155.34	2.81		
9.8	506	142.41	3.06		
11	444	124.97	3.49		
12	421	118.43	3.68		
13	368	103.65	4.21		
8.3	592	166.59	1.39	TR 78 TRF78	4 4
9.5	517	145.67	1.59		
10	492	138.39	1.67		
11	431	121.42	1.90		
13	366	102.99	2.24		
15	330	92.97	2.48		
17	291	81.80	2.82		
18	274	77.24	2.99		
21	234	65.77	3.50		

0.55kW

输出转速 Output speed r/min	输出扭矩 Output torque Nm	传动比 Ratio i	服务系数 Service factor f_B	机型号 Type Type	极数 Pole p
8.8	562	158.14	1.07	TR 68 TRF68	4 4
10	489	137.67	1.23		
11	458	128.97	1.31		
12	405	113.94	1.48		
13	376	105.83	1.60		
14	341	95.91	1.76		
16	306	86.11	1.96		
19	263	74.17	2.28		
20	248	69.75	2.42		
23	218	61.26	2.75		
24	202	56.89	2.97		
12	428	120.63	1.05	TR 58 TRF58	4 4
13	379	106.58	1.19		
14	352	98.99	1.28		
15	319	89.71	1.41		
17	286	80.55	1.57		
20	246	69.23	1.83		
21	230	64.85	1.96		
24	203	57.29	2.22		
26	189	53.22	2.38		
29	171	48.23	2.63		
32	154	43.30	2.92		
37	132	37.30	3.41		
40	125	35.07	3.60		
46	107	30.18	4.21		
52	96	26.97	4.69		
53	95	26.31	4.74		
56	91	24.99	4.95		
63	80	21.93	5.63		
75	67	18.60	6.72		
15	333	93.68	0.90	TR 48 TRF48	4 4
16	302	84.90	0.99		
18	271	76.23	1.11		
20	243	68.54	1.23		
22	228	64.21	1.32		
25	201	56.73	1.49		
26	187	52.69	1.60		
29	170	47.75	1.76		
32	152	42.87	1.97		
38	131	36.93	2.29		
40	123	34.73	2.44		
47	106	29.88	2.83		
52	95	26.70	3.16		
59	84	23.59	3.57		
52	97	26.74	3.09		
60	84	23.28	3.57		
64	79	21.81	3.80		
23	217	61.18	0.92	TR 38 TRF38	4 4
25	198	55.76	1.01		
29	171	48.08	1.17		
31	159	44.81	1.26		
35	139	39.17	1.44		
38	130	36.72	1.54		
43	115	32.40	1.74		
48	102	28.73	1.96		
57	87	24.42	2.30		
62	81	22.27	2.47		
72	70	19.31	2.86		
77	65	18.05	3.08		
89	57	15.60	3.51		
105	48	13.25	3.96		
117	43	11.83	4.26		

输出转速 Output speed r/min	输出扭矩 Output torque Nm	传动比 Ratio i	服务系数 Service factor f_B	机型号 Type Type	极数 Pole p
0.55kW					
35	139	39.25	0.94		
38	131	36.79	0.99		
43	115	32.47	1.13		
48	102	28.78	1.27		
57	87	24.47	1.49		
62	81	22.32	1.60		
72	70	19.35	1.86		
77	66	18.08	1.97		
89	57	15.63	2.28		
105	48	13.28	2.71	TR 28	4
117	43	11.86	3.00	TRF28	4
137	37	10.13	3.30		
148	34	9.41	3.59		
170	30	8.16	3.87		
182	28	7.63	4.00		
211	24	6.59	4.42		
248	20	5.60	4.95		
278	18	5.00	5.28		
326	15	4.27	5.80		
348	15	4.00	5.67		
412	12	3.37	6.58		
77	66	18.06	1.29		
89	56	15.57	1.52		
96	53	14.52	1.60		
110	46	12.69	1.85		
117	43	11.89	1.98		
132	38	10.50	2.13		
149	34	9.31	2.26	TR 18	4
176	29	7.91	2.48	TRF18	4
184	27	7.55	2.07		
197	26	7.04	2.12		
226	22	6.15	2.45		
241	21	5.76	2.52		
273	18	5.09	2.83		
308	16	4.51	3.00		
363	14	3.83	3.21		
171	30	5.18	2.50		
195	26	4.53	3.15	TRX 68	6
206	25	4.3	3.20	TRXF68	6
235	22	3.77	3.95		
268	19	5.18	3.95		
307	17	4.53	4.82		
323	16	4.3	5.00		
369	14	3.77	6.21		
434	12	3.2	8.33	TRX 68	4
481	11	2.89	9.64	TRXF68	4
547	9	2.54	13.11		
579	9	2.4	13.67		
681	8	2.04	16.75		
747	7	1.86	18.00		
863	6	1.61	19.00		
203	25	4.35	2.72		
234	22	3.79	3.14		
249	21	3.55	3.29	TRX 58	6
282	18	3.14	3.61	TRXF58	6
304	17	2.91	3.94		
320	16	4.35	4.25		
367	14	3.79	4.93		
392	13	3.55	5.31	TRX 58	4
443	12	3.14	5.42	TRXF58	4
478	11	2.91	6.09		

输出转速 Output speed r/min	输出扭矩 Output torque Nm	传动比 Ratio i	服务系数 Service factor f_B	机型号 Type Type	极数 Pole p
0.55kW					
527	10	2.64	6.90		
586	9	2.37	7.67		
681	8	2.04	8.63	TRX 58	4
724	7	1.92	9.86	TRXF58	4
842	6	1.65	11.50		
939	5	1.48	13.60		
1069	5	1.3	12.60		
426	12	3.26	1.17		
456	11	3.05	1.27		
527	10	2.64	1.30	TRX 38	4
621	8	2.24	1.88	TRXF38	4
695	7	2	1.86		
813	6	1.71	2.50		
869	6	1.6	2.67		
0.75kW					
0.29	21817	4780	0.83		
0.34	18836	4127	0.96		
0.52	12273	2689	1.47	TR 168TR98	4
0.60	10639	2331	1.69	TRF168TR98	4
0.67	9466	2074	1.90		
0.96	6627	1452	2.72		
0.42	15281	3348	0.85		
0.50	12711	2785	1.02		
0.54	11899	2555	1.09		
0.63	10297	2211	1.26	TR 148TR78	4
0.71	9086	1951	1.43	TRF148TR78	4
0.82	7941	1705	1.64		
0.90	7154	1536	1.82		
1	6190	1329	2.10		
1.2	5322	1166	2.44		
0.67	9655	2073	0.83		
0.75	8677	1863	0.92		
0.75	8471	1856	0.94		
0.87	7294	1598	1.10		
0.88	7386	1586	1.08		
0.99	6506	1397	1.23		
1	6334	1360	1.26	TR 138TR78	4
1.1	5719	1228	1.40	TRF138TR78	4
1.1	5710	1226	1.40		
1.3	5076	1090	1.58		
1.5	4429	951	1.81		
1.7	3870	831	2.07		
1.8	3549	762	2.25		
1.3	5118	1099	0.84		
1.4	4783	1027	0.90		
1.5	4396	944	0.98		
1.5	4187	899	1.03		
1.7	3838	824	1.12		
1.7	3712	797	1.16		
2	3209	689	1.34	TR 108TR78	4
2.3	2850	612	1.51	TRF108TR78	4
2.7	2403	516	1.79		
3	2229	469	1.93		
3.3	2025	426	2.12		
3.7	1792	377	2.40		
3.8	1719	369	2.50		
4.3	1540	324	2.79		
4.4	1487	313	2.89		
2.2	2975	626	1.01		
2.5	2609	549	1.15		
2.9	2254	484	1.33		
3.2	2003	430	1.50	TR 98TR58	4
3.7	1787	376	1.68	TRF98TR58	4
4.1	1565	336	1.92		
4.7	1379	296	2.18		
5.1	1283	270	2.34		
5.6	1160	249	2.59		

0.75kW

输出转速 Output speed r/min	输出扭矩 Output torque Nm	传动比 Ratio i	服务系数 Service factor f_B	机型号 Type Type	极数 Pole p
3.5	1849	397	0.84	TR 88TR58 TRF88TR58	4 4
3.9	1716	361	0.90		
3.9	1639	352	0.95		
4.6	1416	304	1.09		
4.6	1426	300	1.09		
5.3	1245	262	1.24		
5.5	1212	255	1.28		
6.2	1065	224	1.46		
2.7	2475	249.97	1.74	TR 108 TRF108	8 8
3	2266	228.87	1.90		
3.4	2002	202.20	2.15		
3.1	2141	216.28	1.40	TR 98 TRF98	8 8
3.7	1844	186.30	1.63		
4	1683	170.02	1.78		
3.6	1892	255.71	1.59	TR 98 TRF98	6 6
3.8	1785	241.25	1.68		
4.2	1600	216.28	1.88		
4.8	1403	289.74	2.14	TR 98 TRF98	4 4
5.4	1238	255.71	2.42		
5.8	1168	241.25	2.57		
6.4	1047	216.28	2.87		
7.5	902	186.30	3.33		
8.2	823	170.02	3.65		
4.2	1602	216.54	0.97	TR 88 TRF88	6 6
4.4	1522	205.71	1.02		
5	1345	181.77	1.15		
5.9	1149	155.34	1.35		
6.4	1054	142.41	1.47		
5.6	1194	246.54	1.30	TR 88 TRF88	4 4
6.4	1049	216.54	1.48		
6.8	996	205.71	1.56		
7.6	880	181.77	1.76		
8.9	752	155.34	2.06		
9.8	690	142.41	2.25		
11	605	124.97	2.56		
12	574	118.43	2.70		
13	502	103.65	3.09		
15	452	93.38	3.43		
8.3	807	166.59	1.02	TR 78 TRF78	4 4
9.5	706	145.67	1.16		
10	670	138.39	1.22		
11	588	121.42	1.39		
13	499	102.99	1.64		
15	450	92.97	1.82		
17	396	81.80	2.07		
18	374	77.24	2.19		
21	319	65.77	2.57		
25	273	56.38	3.00		
27	247	50.90	3.32		
31	217	44.78	3.78		
33	205	42.29	4.00		
11	625	128.97	0.96	TR 68 TRF68	4 4
12	552	113.94	1.09		
13	513	105.83	1.17		
14	465	95.91	1.29		
16	417	86.11	1.44		
19	359	74.17	1.67		
20	338	69.75	1.78		
23	297	61.26	2.02		
24	276	56.89	2.17		
27	250	51.56	2.40		
30	224	46.29	2.68		

0.75kW

输出转速 Output speed r/min	输出扭矩 Output torque Nm	传动比 Ratio i	服务系数 Service factor f_B	机型号 Type Type	极数 Pole p
13	516	106.58	0.87	TR 58 TRF58	4 4
14	479	98.99	0.94		
15	434	89.71	1.04		
17	390	80.55	1.15		
20	335	69.23	1.34		
21	314	64.85	1.43		
24	277	57.29	1.62		
26	258	53.22	1.74		
29	234	48.23	1.92		
32	210	43.30	2.14		
37	181	37.30	2.49		
40	170	35.07	2.65		
46	146	30.18	3.08		
52	131	26.97	3.44		
53	130	26.31	3.46		
56	124	24.99	3.63		
63	108	21.93	4.17		
75	92	18.60	4.89		
20	332	68.54	0.90	TR 48 TRF48	4 4
22	311	64.21	0.96		
25	275	56.73	1.09		
26	255	52.69	1.18		
29	231	47.75	1.30		
32	208	42.87	1.44		
38	179	36.93	1.68		
40	168	34.73	1.79		
47	145	29.88	2.07		
52	129	26.70	2.33		
59	114	23.59	2.63		
52	132	26.74	2.27		
60	115	23.28	2.61		
64	108	21.81	2.78		
72	95	19.27	3.11		
78	88	17.89	3.30		
86	80	16.22	3.44		
29	233	48.08	0.86	TR 38 TRF38	4 4
31	217	44.81	0.92		
35	190	39.17	1.05		
38	178	36.72	1.12		
43	157	32.40	1.27		
48	139	28.73	1.44		
57	118	24.42	1.69		
62	110	22.27	1.82		
72	96	19.31	2.08		
77	89	18.05	2.25		
89	77	15.60	2.60		
105	66	13.25	2.88		
117	59	11.83	3.10		
137	50	10.11	3.40		
147	47	9.47	3.55		
48	139	28.78	0.94	TR 28 TRF28	4 4
57	119	24.47	1.09		
62	110	22.32	1.18		
72	96	19.35	1.35		
77	89	18.08	1.46		
89	77	15.63	1.69		
105	66	13.28	1.97		
117	59	11.86	2.19		
137	50	10.13	2.44		
148	47	9.41	2.60		
170	40	8.16	2.90		
182	38	7.63	2.95		
211	33	6.59	3.21		
248	28	5.60	3.54		
278	25	5.00	3.80		

0.75kW

输出转速 Output speed r/min	输出扭矩 Output torque Nm	传动比 Ratio i	服务系数 Service factor f_B	机型号 Type Type	极数 Pole p
77	89	18.06	0.96	TR 18 TRF18	4 4
89	77	15.57	1.10		
96	72	14.52	1.18		
110	63	12.69	1.35		
117	59	11.89	1.44		
132	52	10.50	1.56		
149	46	9.31	1.67		
176	39	7.91	1.85		
184	37	7.55	1.51		
197	35	7.04	1.57		
226	30	6.15	1.80		
241	28	5.76	1.89		
273	25	5.09	2.04		
308	22	4.51	2.18		
363	19	3.83	2.37		
201	35	4.53	2.34	TRX 68 TRXF68	6 6
212	33	4.3	2.42		
241	29	3.77	3.00		
284	25	3.2	4.00		
268	26	5.18	2.88	TRX 68 TRXF68	4 4
307	23	4.53	3.57		
323	22	4.3	3.64		
369	19	3.77	4.58		
434	16	3.2	6.25		
481	15	2.89	7.07		
547	13	2.54	9.08		
579	12	2.4	10.25		
681	10	2.04	13.40		
747	9	1.86	14.00		
863	8	1.61	14.25		
240	29	3.79	2.38	TRX 58 TRXF58	6 6
256	27	3.55	2.56		
290	24	3.14	2.71		
313	22	2.91	3.05		
345	20	2.64	3.45		
320	22	4.35	3.09	TRX 58 TRXF58	4 4
367	19	3.79	3.63		
392	18	3.55	3.83		
443	16	3.14	4.06		
478	15	2.91	4.47		
527	13	2.64	5.31		
586	12	2.37	5.75		
681	10	2.04	6.90		
724	10	1.92	6.90		
842	8	1.65	8.63		
939	7	1.48	9.71		
1069	7	1.3	9.00		
456	15	3.05	0.93	TRX 38 TRXF38	4 4
527	13	2.64	1.00		
621	11	2.24	1.36		
695	10	2	1.30		
813	9	1.71	1.67		
869	8	1.6	2.00		

1.1kW

输出转速 Output speed r/min	输出扭矩 Output torque Nm	传动比 Ratio i	服务系数 Service factor f_B	机型号 Type Type	极数 Pole p
0.60	15492	2331	1.16	TR 168TR98 TRF168TR98	4 4
0.68	13784	2074	1.31		
0.75	12587	1856	1.43		
0.84	11073	1666	1.63		
0.96	9650	1452	1.87		
1.1	8540	1285	2.11		
1.2	7725	1139	2.33		
0.63	14995	2211	0.87	TR 148TR78 TRF148TR78	4 4
0.72	13232	1951	0.98		
0.82	11563	1705	1.12		
0.91	10417	1536	1.25		
1.1	9013	1329	1.44		
1.2	7750	1166	1.68		
1.4	6979	1029	1.86		
1.6	6029	889	2.16		
1.8	5317	784	2.44		
2	4713	695	2.76		
1	9474	1397	0.84	TR 138TR78 TRF138TR78	4 4
1	9223	1360	0.87		
1.1	8328	1228	0.96		
1.1	8315	1226	0.96		
1.3	7392	1090	1.08		
1.3	7324	1080	1.09		
1.4	6918	1020	1.16		
1.5	6450	951	1.24		
1.6	5893	869	1.36		
1.7	5636	831	1.42		
1.8	5168	762	1.55		
2	4639	684	1.72		
2.2	4266	629	1.88		
2.4	4035	595	1.98		
2.5	3903	564	2.05		
2.5	3798	560	2.11		
2.7	3578	517	2.24		
2.9	3323	490	2.41		
2	4673	689	0.92	TR 108TR78 TRF108TR78	4 4
2.3	4151	612	1.04		
2.3	4144	611	1.04		
2.6	3676	542	1.17		
2.9	3323	490	1.29		
3	3246	469	1.32		
3.4	2814	415	1.53		
3.7	2609	377	1.65		
3.8	2503	369	1.72		
4.3	2242	324	1.92		
4.9	1972	285	2.18		
4.9	1926	284	2.23		
5.5	1772	256	2.43		
5.5	1716	253	2.51		
3.3	2916	430	1.03	TR 98TR58 TRF98TR58	4 4
3.7	2602	376	1.15		
4.2	2279	336	1.32		
4.7	2007	296	1.49		
5.2	1868	270	1.61		
5.6	1689	249	1.78		
6	1619	234	1.85		
6.2	1571	227	1.91		
6.7	1446	209	2.07		
5.3	1813	262	0.85	TR 88TR58 TRF88TR58	4 4
5.5	1765	255	0.88		
6	1606	232	0.97		
6.3	1550	224	1.00		
6.7	1411	208	1.10		
7.2	1349	195	1.15		

选型参数表
Selection Table

输出转速 Output speed r/min	输出扭矩 Output torque Nm	传动比 Ratio i	服务系数 Service factor f_B	机型号 Type Type	极数 Pole p
1.1kW					
2.7	3630	249.97	1.18		
3	3323	228.87	1.29	TR 108	8
3.4	2936	202.20	1.46	TRF108	8
4	2491	171.53	1.73		
3.6	2775	255.71	1.08		
3.8	2618	241.25	1.15	TR 98	6
4.2	2347	216.28	1.28	TRF98	6
4.9	2021	186.30	1.48		
5.5	1803	255.71	1.66		
5.8	1701	241.25	1.76		
6.5	1525	216.28	1.97		
7.5	1314	186.30	2.28	TR 98	4
8.2	1199	170.02	2.50	TRF98	4
9.3	1063	150.78	2.82		
11	894	126.75	3.36		
12	821	116.48	3.65		
6.5	1527	216.54	1.02		
6.8	1451	205.71	1.07		
7.7	1282	181.77	1.21		
9	1096	155.34	1.41		
9.8	1004	142.41	1.54		
11	881	124.97	1.76		
12	835	118.43	1.86	TR 88	4
14	731	103.65	2.12	TRF88	4
15	659	93.38	2.35		
17	578	81.92	2.68		
19	510	72.37	3.04		
22	448	63.50	3.46		
23	424	60.18	3.66		
27	371	52.67	4.18		
12	856	121.42	0.96		
14	726	102.99	1.13		
15	656	92.97	1.25		
17	577	81.80	1.42		
18	545	77.24	1.50		
21	464	65.77	1.77	TR 78	4
25	398	56.38	2.06	TRF78	4
28	359	50.90	2.28		
31	316	44.78	2.59		
33	298	42.29	2.75		
39	254	36.01	3.23		
43	231	32.72	3.55		
16	607	86.11	0.99		
19	523	74.17	1.15		
20	492	69.75	1.22		
23	432	61.26	1.39		
25	401	56.89	1.50		
27	364	51.56	1.65		
30	326	46.29	1.84		
35	281	39.88	2.06	TR 68	4
37	264	37.50	2.16	TRF68	4
43	228	32.27	2.37		
49	203	28.83	2.56		
50	203	28.13	2.66		
52	192	26.72	2.81		
60	169	23.44	3.31		
70	143	19.89	4.20		

输出转速 Output speed r/min	输出扭矩 Output torque Nm	传动比 Ratio i	服务系数 Service factor f_B	机型号 Type Type	极数 Pole p
1.1kW					
20	488	69.23	0.92		
22	457	64.85	0.98		
24	404	57.29	1.11		
26	375	53.22	1.20		
29	340	48.23	1.32		
32	305	43.30	1.48		
38	263	37.30	1.71	TR 58	4
40	247	35.07	1.82	TRF58	4
46	213	30.18	2.11		
52	190	26.97	2.37		
53	190	26.31	2.37		
56	180	24.99	2.50		
64	158	21.93	2.85		
75	134	18.60	3.36		
83	121	16.79	3.72		
29	337	47.75	0.89		
33	302	42.87	0.99		
38	260	36.93	1.15		
40	245	34.73	1.22		
47	211	29.88	1.42		
52	188	26.70	1.60		
59	166	23.59	1.81		
60	168	23.28	1.79		
64	157	21.81	1.91	TR 48	4
73	139	19.27	2.12	TRF48	4
78	129	17.89	2.25		
86	117	16.22	2.35		
96	105	14.56	2.52		
112	90	12.54	2.78		
119	85	11.79	2.88		
138	73	10.15	3.15		
154	65	9.07	3.38		
43	229	32.40	0.87		
49	203	28.73	0.99		
57	172	24.42	1.16		
73	139	19.31	1.44		
78	130	18.05	1.54		
90	112	15.60	1.79		
106	95	13.25	2.00		
118	85	11.83	2.15	TR 38	4
138	73	10.11	2.33	TRF38	4
148	68	9.47	2.46		
176	57	7.97	2.74		
210	48	6.67	3.00		
247	41	5.67	3.46		
277	36	5.06	3.75		
72	139	19.35	0.94		
77	130	18.08	1.00		
90	113	15.63	1.15		
105	96	13.28	1.35		
118	85	11.86	1.52		
138	73	10.13	1.67		
172	59	8.16	1.97	TR 28	4
183	55	7.63	2.04	TRF28	4
212	47	6.59	2.26		
250	40	5.60	2.48		
280	36	5.00	2.64		
328	31	4.27	2.81		
350	29	4.00	2.93		
415	24	3.37	3.29		

1.1kW

输出转速 Output speed r/min	输出扭矩 Output torque Nm	传动比 Ratio i	服务系数 Service factor f_B	机型号 Type Type	极数 Pole p
249	41	5.63	2.68	TRX 78	4
262	39	5.35	2.64	TRXF78	4
296	35	4.73	3.51		
201	51	4.53	1.61	TRX 68	6
212	49	4.3	1.63	TRXF68	6
241	43	3.77	2.02		
309	33	4.53	2.48	TRX 68	4
326	32	4.3	2.50	TRXF68	4
371	28	3.77	3.11		
438	24	3.2	4.17		
484	21	2.89	5.05		
551	19	2.54	6.21		
583	18	2.4	6.83		
686	15	2.04	8.93		
753	14	1.86	9.00		
870	12	1.61	9.50		
1000	10	1.4	10.40		
240	43	3.79	1.60	TRX 58	6
256	40	3.55	1.73	TRXF58	6
290	36	3.14	1.81		
313	33	2.91	2.03		
345	30	2.64	2.30		
369	28	3.79	2.46	TRX 58	4
394	26	3.55	2.65	TRXF58	4
446	23	3.14	2.83		
481	21	2.91	3.19		
530	19	2.64	3.63		
591	17	2.37	4.06		
686	15	2.04	4.60		
729	14	1.92	4.93		
848	12	1.65	5.75		
946	11	1.48	6.18		
1077	10	1.3	6.30		
700	15	2	0.87	TRX 38	4
819	13	1.71	1.15	TRXF38	4
875	12	1.6	1.33		

1.5kW

输出转速 Output speed r/min	输出扭矩 Output torque Nm	传动比 Ratio i	服务系数 Service factor f_B	机型号 Type Type	极数 Pole p
0.60	21126	2331	0.85	TR 168TR98	4
0.68	18797	2074	0.96	TRF168TR98	4
0.75	17164	1856	1.05		
0.84	15099	1666	1.19		
0.96	13160	1452	1.37		
1.1	11646	1285	1.55		
1.2	10534	1139	1.71		
1.4	9294	1005	1.94		
3.3	3949	427	3.29	TR 148TR88	4
3.8	3403	368	3.82	TRF148TR88	4
0.82	15768	1705	0.82	TR 148TR78	4
0.91	14205	1536	0.92	TRF148TR78	4
1.1	12291	1329	1.06		
1.2	10568	1166	1.23		
1.4	9516	1029	1.37		
1.6	8222	889	1.58		
1.8	7250	784	1.79		
2	6427	695	2.02		
2.3	5725	619	2.27		
2.5	5160	558	2.52		

1.5kW

输出转速 Output speed r/min	输出扭矩 Output torque Nm	传动比 Ratio	服务系数 Service factor f_B	机型号 Type Type	极数 Pole p
1.3	10080	1090	0.79	TR 138TR78	4
1.3	9988	1080	0.80	TRF138TR78	4
1.4	9433	1020	0.85		
1.5	8795	951	0,91		
1.6	8037	869	1.00		
1.7	7685	831	1.04		
1.8	7047	762	1.14		
2	6326	684	1.26		
2.2	5817	629	1.38		
2.4	5503	595	1.45		
2.5	5179	560	1.54		
2.9	4532	490	1.77		
3.2	4041	437	1.98		
3.7	3524	381	2.27		
4.3	2996	324	2.67		
2.6	5012	542	0.86	TR 108TR78	4
2.7	4772	516	0.90	TRF108TR78	4
2.9	4532	490	0.95		
3	4426	469	0.97		
3.3	4020	426	1.07		
3.4	3838	415	1.12		
3.7	3558	377	1.21		
3.8	3413	369	1.26		
4.5	2954	313	1.46		
4.2	3107	336	0.97	TR 98TR58	4
4.7	2737	296	1.10	TRF98TR58	4
5.2	2548	270	1.18		
5.6	2303	249	1.30		
6	2208	234	1.36		
6.2	2142	227	1.40		
6.7	1972	209	1.52		
3	4466	228.87	0.96	TR 108	8
3.4	3946	202.20	1.09	TRF108	8
4	3347	171.53	1.28		
4.4	3082	157.94	1.40		
3.7	3658	249.97	1.18	TR 108	6
4	3349	228.87	1.28	TRF108	6
4.5	2959	202.20	1.45		
5.4	2510	171.53	1.71		
5.8	2311	157.94	1.86		
6.5	2066	141.17	2.08		
5.5	2459	255.71	1.22	TR 98	4
5.8	2320	241.25	1.29	TRF98	4
6.5	2080	216.28	1.44		
7.5	1792	186.30	1.67		
8.2	1635	170.02	1.83		
9.3	1450	150.78	2.07		
11	1219	126.75	2.46		
12	1120	116.48	2.68		
14	995	103.44	3.02		
15	889	92.48	3.37		
7.7	1748	181.77	0.89	TR 88	4
9	1494	155.34	1.04	TRF88	4
9.8	1370	142.41	1.13		
11	1202	124.97	1.29		
12	1139	118.43	1.36		
14	997	103.65	1.55		
15	898	93.38	1.73		
17	788	81.92	1.97		
19	696	72.37	2.23		
22	611	63.50	2.54		
23	579	60.18	2.68		
27	507	52.67	3.06		
30	456	47.45	3.40		
34	400	41.63	3.88		
38	353	36.73	4.39		

选型参数表
Selection Table

输出转速 Output speed r/min	输出扭矩 Output torque Nm	传动比 Ratio i	服务系数 Service factor f_B	机型号 Type Type	极数 Pole p
1.5kW					
15	894	92.97	0.92		
17	787	81.80	1.04		
18	743	77.24	1.10		
21	633	65.77	1.30		
25	542	56.38	1.51		
28	490	50.90	1.67		
31	431	44.78	1.90	TR 78	4
33	407	42.29	2.01	TRF78	4
39	346	36.01	2.37		
43	315	32.72	2.60		
49	273	28.35	3.00		
57	237	24.67	3.29		
60	230	23.37	3.57		
65	210	21.43	3.90		
74	185	18.80	4.22		
23	589	61.26	1.02		
25	547	56.89	1.10		
27	496	51.56	1.21		
30	445	46.29	1.35		
35	384	39.88	1.51		
37	361	37.50	1.58	TR 68	4
43	310	32.27	1.74	TRF68	4
49	277	28.83	1.88		
50	276	28.13	1.96		
52	262	26.72	2.06		
60	230	23.44	2.43		
70	195	19.89	3.08		
78	176	17.95	3.35		
26	512	53.22	0.88		
29	464	48.23	0.97		
32	416	43.30	1.08		
38	359	37.30	1.25		
40	337	35.07	1.34		
46	290	30.18	1.55		
52	259	26.97	1.74	TR 58	4
53	258	26.31	1.74	TRF58	4
56	245	24.99	1.84		
64	215	21.93	2.09		
75	183	18.60	2.46		
83	165	16.79	2.73		
95	145	14.77	3.00		
100	137	13.95	3.14		
118	117	11.88	3.46		
38	355	36.93	0.85		
40	334	34.73	0.90		
47	287	29.88	1.05		
52	257	26.70	1.17		
59	227	23.59	1.32		
60	229	23.28	1.31		
64	214	21.81	1.40		
73	189	19.27	1.56	TR 48	4
78	176	17.89	1.65	TRF48	4
86	159	16.22	1.73		
96	143	14.56	1.85		
112	123	12.54	2.03		
119	116	11.79	2.11		
138	100	10.15	2.30		
154	89	9.07	2.47		
175	79	8.01	2.59		

输出转速 Output speed r/min	输出扭矩 Output torque Nm	传动比 Ratio i	服务系数 Service factor f_B	机型号 Type Type	极数 Pole p
1.5kW					
180	76	7.76	2.14		
201	68	6.96	2.34		
233	59	6.00	2.64	TR 48	4
248	55	5.64	2.82	TRF48	4
289	48	4.85	3.13		
323	43	4.34	3.40		
366	38	3.83	3.79		
73	190	19.31	1.05		
78	177	18.05	1.13		
90	153	15.60	1.31		
106	130	13.25	1.46		
118	116	11.83	1.58		
138	99	10.11	1.72		
148	93	9.47	1.80	TR 38	4
176	78	7.97	2.00	TRF38	4
210	66	6.67	2.18		
247	56	5.67	2.54		
277	50	5.06	2.70		
324	42	4.32	3.00		
346	40	4.05	3.05		
411	33	3.41	3.39		
90	154	15.63	0.84		
105	130	13.28	1.00		
118	116	11.86	1.11		
138	99	10.13	1.23		
172	80	8.16	1.45		
183	75	7.63	1.49	TR 28	4
212	65	6.59	1.63	TRF28	4
250	55	5.60	1.80		
280	49	5.00	1.94		
328	42	4.27	2.07		
350	39	4.00	2.18		
415	33	3.37	2.39		
249	56	5.63	1.96		
262	54	5.35	1.91		
296	47	4.73	2.62		
347	41	4.04	3.49	TRX 78	4
378	37	3.7	4.14	TRXF78	4
431	33	3.25	5.52		
455	31	3.08	6.23		
519	27	2.7	7.96		
576	24	2.43	8.96		
309	45	4.53	1.82		
326	43	4.3	1.86		
371	38	3.77	2.29		
438	32	3.2	3.13		
484	29	2.89	3.66	TRX 68	4
551	25	2.54	4.72	TRXF68	4
583	24	2.4	5.13		
686	20	2.04	6.70		
753	19	1.86	6.63		
870	16	1.61	7.13		
1000	14	1.4	7.43		

1.5kW

输出转速 Output speed r/min	输出扭矩 Output torque Nm	传动比 Ratio i	服务系数 Service factor f_s	机型号 Type Type	极数 Pole p
369	38	3.79	1.82	TRX 58 TRXF58	4 4
394	36	3.55	1.92		
446	31	3.14	2.10		
481	29	2.91	2.31		
530	26	2.64	2.65		
591	24	2.37	2.88		
686	20	2.04	3.45		
729	19	1.92	3.63		
848	17	1.65	4.06		
946	15	1.48	4.53		
1077	13	1.3	4.85		

2.2kW

输出转速 Output speed r/min	输出扭矩 Output torque Nm	传动比 Ratio i	服务系数 Service factor f_s	机型号 Type Type	极数 Pole p
0.85	21834	1666	0.82	TR 168TR98 TRF168TR98	4 4
0.98	19029	1452	0.95		
1.1	16840	1285	1.07		
1.2	15232	1139	1.18		
1.4	13440	1005	1.34		
1.6	11661	872	1.54		
1.8	10337	773	1.74		
2.1	8973	671	2.01		
2.7	7128	533	1.82	TR 148TR88 TRF148TR88	4 4
3.1	6178	462	2.10		
3.3	5710	427	2.28		
3.9	4921	368	2.64		
4.4	4360	326	2.98		
1.2	15281	1166	0.85	TR 148TR78 TRF148TR78	4 4
1.4	13761	1029	0.94		
1.6	11888	889	1.09		
1.8	10484	784	1.24		
2	9294	695	1.40		
2.3	8278	619	1.57		
2.5	7462	558	1.74		
2.9	6553	490	1.98		
1.9	10190	762	0.79	TR 138TR78 TRF138TR78	4 4
2.1	9147	684	0.87		
2.3	8411	629	0.95		
2.4	7957	595	1.01		
2.5	7696	564	1.04		
2.5	7489	560	1.07		
2.7	7055	517	1.13		
2.9	6553	490	1.22		
3.1	6195	454	1.29		
3.2	5844	437	1.37		
3.7	5095	381	1.57		
4.2	4626	339	1.73		
4.4	4333	324	1.85		
4.8	4053	297	1.97		
4.9	3891	291	2.06		
5.6	3410	255	2.35		
6.4	2982	223	2.68		

2.2kW

输出转速 Output speed r/min	输出扭矩 Output torque Nm	传动比 Ratio i	服务系数 Service factor f_s	机型号 Type Type	极数 Pole p
3.8	4935	369	0.87	TR 108TR78 TRF108TR78	4 4
4.4	4421	324	0.97		
4.5	4271	313	1.01		
5	3889	285	1.11		
5	3798	284	1.13		
5.5	3493	256	1.23		
5.6	3383	253	1.27		
6.5	3002	220	1.43		
6.6	2862	214	1.50		
6.1	3193	234	0.94	TR 98TR58 TRF98TR58	4 4
6.3	3098	227	0.97		
6.8	2852	209	1.05		
3.2	6191	222.60	1.29	TR 138 TRF138	8 8
3.8	5241	188.45	1.53		
4.1	4851	174.40	1.65		
4.5	4347	156.31	1.84		
5	3925	141.12	2.04		
5.5	3565	128.18	2.24		
6.2	3163	113.72	2.53		
6.9	2870	103.20	2.79		
4.6	4248	202.20	1.01	TR 108 TRF108	6 6
5.5	3603	171.53	1.19		
6	3318	157.94	1.30		
6.7	2966	141.17	1.45		
5.7	3476	249.97	1.24	TR 108 TRF108	4 4
6.2	3183	228.87	1.35		
8.3	2812	202.20	1.53		
7	2385	171.53	1.80		
9	2196	157.94	1.96		
10	1963	141.17	2.19		
11	1767	127.08	2.43		
12	1600	115.08	2.69		
14	1419	102.05	3.03		
15	1283	92.27	3.35		
6.6	3008	216.28	1.00	TR 98 TRF98	4 4
7.6	2591	186.30	1.16		
8.4	2364	170.02	1.27		
9.4	2097	150.78	1.43		
11	1763	126.75	1.70		
12	1620	116.48	1.85		
14	1438	103.44	2.09		
15	1286	92.48	2.33		
17	1156	83.15	2.60		
20	1004	72.17	2.99		
22	906	65.12	3.31		
24	832	59.84	3.61		
27	739	53.14	4.06		
30	661	47.51	4.54		

2.2kW

输出转速 Output speed r/min	输出扭矩 Output torque Nm	传动比 Ratio i	服务系数 Service factor f_B	机型号 Type Type	极数 Pole p
11	1738	124.97	0.89	TR 88 TRF88	4 4
12	1647	118.43	0.94		
14	1441	103.65	1.08		
15	1299	93.38	1.19		
17	1139	81.92	1.36		
20	1006	72.37	1.54		
22	883	63.50	1.76		
24	837	60.18	1.85		
27	732	52.67	2.12		
30	660	47.45	2.35		
34	579	41.63	2.68		
39	511	36.73	3.03		
44	453	32.57	3.42		
51	387	27.81	3.88		
41	489	34.40	3.07		
45	446	31.40	3.48		
51	395	27.84	3.92		
61	332	23.40	4.67		
66	305	21.51	4.92		
25	784	56.38	1.05	TR 78 TRF78	4 4
28	708	50.90	1.16		
32	623	44.78	1.32		
34	588	42.29	1.39		
39	501	36.01	1.64		
43	455	32.72	1.80		
50	394	28.35	2.08		
58	343	24.67	2.27		
61	332	23.37	2.47		
66	304	21.43	2.70		
76	267	18.80	2.92		
80	253	17.82	3.08		
91	222	15.60	3.33		
101	200	14.05	3.60		
36	555	39.88	1.05	TR 68 TRF68	4 4
38	521	37.50	1.09		
44	449	32.27	1.20		
49	401	28.83	1.30		
61	333	23.44	1.68		
71	282	19.89	2.13		
79	255	17.95	2.31		
90	224	15.79	2.50		
95	212	14.91	2.59		
112	180	12.70	2.89		
123	164	11.54	3.05		
142	142	10.00	3.31		
163	124	8.70	3.55		
182	111	7.79	3.42		
38	519	37.30	0.87	TR 58 TRF58	4 4
40	488	35.07	0.92		
47	420	30.18	1.07		
53	375	26.97	1.20		
65	311	21.93	1.45		
76	264	18.60	1.70		
85	238	16.79	1.89		
96	210	14.77	2.07		
102	198	13.95	2.17		

2.2kW

输出转速 Output speed r/min	输出扭矩 Output torque Nm	传动比 Ratio i	服务系数 Service factor f_B	机型号 Type Type	极数 Pole p
120	169	11.88	2.40	TR 58 TRF58	4 4
132	153	10.79	2.55		
152	133	9.35	2.78		
157	129	9.06	2.91		
178	113	7.97	3.14		
74	274	19.27	1.14	TR 48 TRF48	4 4
79	254	17.89	1.08		
88	230	16.22	1.20		
98	207	14.56	1.28		
113	178	12.54	1.40		
120	167	11.79	1.47		
140	144	10.15	1.60		
157	129	9.07	1.71		
177	114	8.01	1.80		
183	110	7.76	1.48		
204	99	6.96	1.61		
237	85	6.00	1.84		
252	80	5.64	1.94		
293	69	4.85	2.17		
327	62	4.34	2.35		
371	54	3.83	2.67		
91	222	15.60	0.90	TR 38 TRF38	4 4
107	188	13.25	1.01		
120	168	11.83	1.09		
140	144	10.11	1.18		
150	134	9.47	1.25		
178	113	7.97	1.38		
213	95	6.67	1.52		
250	81	5.67	1.75		
281	72	5.06	1.88		
329	61	4.32	2.07		
351	58	4.05	2.10		
416	48	3.41	2.33		
140	144	10.13	0.85	TR 28 TRF28	4 4
215	94	6.59	1.13		
254	80	5.60	1.24		
284	71	5.00	1.34		
333	61	4.27	1.43		
355	57	4.00	1.49		
421	48	3.37	1.65		
300	69	4.73	1.78	TRX 78 TRXF78	4 4
351	59	4.04	2.42		
384	54	3.7	2.83		
437	47	3.25	3.87		
461	45	3.08	4.29		
526	39	2.7	5.51		
584	35	2.43	6.14		
667	31	2.13	6.45		
755	27	1.88	6.93		
850	24	1.67	7.21		
1000	21	1.42	7.38		

输出转速 Output speed r/min	输出扭矩 Output torque Nm	传动比 Ratio i	服务系数 Service factor f_s	机型号 Type Type	极数 Pole p
2.2kW					
377	55	3.77	1.58		
444	46	3.2	2.17		
491	42	2.89	2.52		
559	37	2.54	3.19	TRX 68	4
592	35	2.4	3.51	TRXF68	4
696	30	2.04	4.47		
763	27	1.86	4.67		
882	23	1.61	4.96		
1014	20	1.4	5.20		
452	46	3.14	1.41		
538	38	2.64	1.82		
599	34	2.37	2.03		
696	30	2.04	2.30	TRX 58	4
740	28	1.92	2.46	TRXF58	4
861	24	1.65	2.88		
959	21	1.48	3.24		
1092	19	1.3	3.32		
3.0kW					
1.2	20770	1139	0.87		
1.4	18327	1005	0.98		
1.6	15901	872	1.13	TR 168TR98	4
1.8	14096	773	1.28	TRF168TR98	4
2.1	12236	671	1.47		
2.8	9227	506	1.95		
2.7	9720	533	1.34		
3.1	8425	462	1.54		
3.3	7787	427	1.67	TR 148TR88	4
3.9	6711	368	1.94	TRF148TR88	4
4.4	5945	326	2.19		
5.1	5106	280	2.55		
1.6	16211	889	0.80		
1.8	14297	784	0.91		
2	12674	695	1.03	TR 148TR78	4
2.3	11288	619	1.15	TRF148TR78	4
2.5	10175	558	1.28		
2.7	9620	517	0.83		
2.9	8935	490	0.90		
3.1	8448	454	0.95		
3.2	7969	437	1.00		
3.7	6948	381	1.15		
4.2	6308	339	1.27	TR 138TR78	4
4.4	5908	324	1.35	TRF138TR78	4
4.8	5527	297	1.45		
4.9	5307	291	1.51		
5.6	4650	255	1.72		
6.4	4067	223	1.97		
5.6	4614	253	0.93		
6.5	4094	220	1.05		
6.6	3902	214	1.10	TR 108TR78	4
7.4	3591	193	1.20	TRF108TR78	4
7.6	3410	187	1.26		
3.2	8443	222.60	0.95		
3.8	7147	188.45	1.12		
4.1	6614	174.40	1.21		
4.5	5928	156.31	1.35		
5	5352	141.12	1.49	TR 138	8
5.5	4861	128.18	1.65	TRF138	8
6.2	4313	113.72	1.85		
6.9	3914	103.20	2.04		
8	3364	88.70	2.38		

输出转速 Output speed r/min	输出扭矩 Output torque Nm	传动比 Ratio i	服务系数 Service factor f_s	机型号 Type Type	极数 Pole p
3.0kW					
4.3	6244	222.60	1.28		
5.1	5286	188.45	1.51		
5.5	4892	174.40	1.64		
6.1	4385	156.31	1.82	TR 138	6
6.8	3958	141.12	2.02	TRF138	6
7.5	3595	128.18	2.23		
8.4	3190	113.72	2.51		
9.3	2895	103.20	2.76		
6.1	4430	157.94	0.97		
6.8	3960	141.17	1.09	TR 108	6
7.6	3565	127.08	1.21	TRF108	6
6.2	4340	228.87	0.99		
7	3834	202.20	1.12		
8.3	3253	171.53	1.32		
9	2995	157.94	1.44		
10	2677	141.17	1.61		
11	2410	127.08	1.78	TR 108	4
12	2182	115.08	1.97	TRF108	4
14	1935	102.05	2.22		
15	1750	92.27	2.46		
18	1483	78.20	2.90		
19	1382	72.88	3.11		
9.4	2859	150.78	1.05		
11	2404	126.75	1.25		
12	2209	116.48	1.36		
14	1962	103.44	1.53		
15	1754	92.48	1.71		
17	1577	83.15	1.90		
20	1369	72.17	2.19		
22	1235	65.12	2.43	TR 98	4
24	1135	59.84	2.64	TRF98	4
27	1008	53.14	2.98		
30	901	47.51	3.33		
33	810	42.72	3.70		
38	703	37.08	4.27		
43	630	33.20	4.59		
15	1771	93.38	0.88		
17	1553	81.92	1.00		
20	1372	72.37	1.13		
22	1204	63.50	1.29		
24	1141	60.18	1.36		
27	999	52.67	1.55		
30	900	47.45	1.72		
34	789	41.63	1.96		
39	697	36.73	2.22		
44	618	32.57	2.51	TR 88	4
51	527	27.81	2.85	TRF88	4
41	666	34.40	2.25		
45	608	31.40	2.55		
51	539	27.84	2.88		
61	453	23.40	3.42		
66	417	21.51	3.60		
74	370	19.10	3.89		
83	331	17.08	4.20		
93	297	15.35	4.51		
32	849	44.78	0.97		
34	802	42.29	1.02		
39	683	36.01	1.20		
43	620	32.72	1.32	TR 78	4
50	538	28.35	1.52	TRF78	4
58	468	24.67	1.67		
61	453	23.37	1.81		
66	415	21.43	1.98		
76	364	18.80	2.14		

3.0kW

输出转速 Output speed r/min	输出扭矩 Output torque Nm	传动比 Ratio i	服务系数 Service factor f_B	机型号 Type Type	极数 Pole p
80	345	17.82	2.26	TR 78 TRF78	4 4
91	302	15.60	2.45		
101	272	14.05	2.65		
115	239	12.33	2.89		
131	211	10.88	3.13		
147	187	9.64	3.37		
165	166	8.59	3.80		
183	150	7.74	4.07		
209	132	6.79	4.39		
61	454	23.44	1.23	TR 68 TRF68	4 4
71	385	19.89	1.56		
79	348	17.95	1.70		
90	306	15.79	1.83		
95	289	14.91	1.90		
112	246	12.70	2.11		
123	223	11.54	2.24		
142	194	10.00	2.42		
53	511	26.97	0.88	TR 58 TRF58	4 4
65	425	21.93	1.06		
76	360	18.60	1.25		
85	325	16.79	1.38		
96	286	14.77	1.52		
102	270	13.95	1.59		
120	230	11.88	1.76		
132	209	10.79	1.87		
152	181	9.35	2.04		
157	175	9.06	2.14		
178	154	7.97	2.31		
189	146	7.53	2.40		
222	124	6.41	2.70		
244	113	5.82	2.83		
281	98	5.05	3.11		
323	85	4.39	3.29		
88	314	16.22	0.88	TR 48 TRF48	4 4
98	282	14.56	0.94		
113	243	12.54	1.03		
120	228	11.79	1.07		
140	197	10.15	1.17		
157	176	9.07	1.25		
177	155	8.01	1.32		
183	150	7.76	1.09		
204	135	6.96	1.18		
237	116	6.00	1.34		
252	109	5.64	1.42		
293	94	4.85	1.60		
327	84	4.34	1.74		
371	74	3.83	1.95		
140	196	10.11	0.87	TR 38 TRF38	4 4
150	183	9.47	0.91		
178	154	7.97	1.01		
213	129	6.67	1.12		
250	110	5.67	1.29		
281	98	5.06	1.38		
329	84	4.32	1.50		
351	78	4.05	1.56		
416	66	3.41	1.70		
254	108	5.60	0.92	TR 28 TRF28	4 4
284	97	5.00	0.98		
333	83	4.27	1.05		
355	77	4.00	1.10		
421	65	3.37	1.22		

3.0kW

输出转速 Output speed r/min	输出扭矩 Output torque Nm	传动比 Ratio i	服务系数 Service factor f_B	机型号 Type Type	极数 Pole p
109	258	6.52	4.30	TRX 128 TRXF128	8 8
220	128	6.45	1.50	TRX 88 TRXF88	4 4
255	110	5.56	2.05		
280	100	5.07	2.50		
316	89	4.5	3.26		
376	75	3.78	4.07		
300	94	4.73	1.31	TRX 78 TRXF78	4 4
351	80	4.04	1.79		
384	73	3.7	2.10		
437	64	3.25	2.84		
461	61	3.08	3.16		
377	75	3.77	1.16	TRX 68 TRXF68	4 4
444	63	3.2	1.59		
491	57	2.89	1.86		
559	50	2.54	2.36		
592	47	2.4	2.62		
696	40	2.04	3.35		
763	37	1.86	3.41		
882	32	1.61	3.56		
1014	28	1.4	3.71		
452	62	3.14	1.05	TRX 58 TRXF58	4 4
538	52	2.64	1.33		
599	47	2.37	1.47		
696	40	2.04	1.73		
740	38	1.92	1.82		
861	33	1.65	2.09		
959	29	1.48	2.34		
1092	26	1.3	2.42		

4.0kW

输出转速 Output speed r/min	输出扭矩 Output torque Nm	传动比 Ratio i	服务系数 Service factor f_B	机型号 Type Type	极数 Pole p
1.7	20908	872	0.86	TR 168TR98 TRF168TR98	4 4
1.9	18534	773	0.97		
2.1	16088	671	1.12		
2.8	12132	506	1.48		
3.8	9039	377	1.99		
4.3	7984	333	2.25		
2.7	12779	533	1.02	TR 148TR88 TRF148TR88	4 4
3.1	11077	462	1.17		
3.4	10238	427	1.27		
3.9	8823	368	1.47		
4.4	7816	326	1.66		
5.1	6713	280	1.94		
5.8	5922	247	2.20		
6.7	5131	214	2.53		
7.6	4532	189	2.87		
9.1	3812	159	3.41		
2.3	14841	619	0.88	TR 148TR78 TRF148TR78	4 4
2.6	13379	558	0.97		
2.9	11748	490	1.11		
3.5	9950	415	1.31		
3.8	9135	381	0.88	TR 138TR78 TRF138TR78	4 4
4.2	8294	339	0.96		
4.4	7768	324	1.03		
4.8	7266	297	1.10		
4.9	6977	291	1.15		
5.6	6114	255	1.31		
6.5	5347	223	1.50		
7.5	4722	193	0.91	TR 108TR78 TRF108TR78	4 4
7.7	4484	187	0.96		
8.5	4159	170	1.03		

4.0kW

输出转速 Output speed r/min	输出扭矩 Output torque Nm	传动比 Ratio i	服务系数 Service factor f_s	机型号 Type Type	极数 Pole p
4.4	8144	163.31	1.60		
4.9	7326	146.91	1.77	TR 148	8
6	5977	119.86	2.18	TRF148	8
6.6	5451	109.31	2.38		
4.1	8697	174.40	0.92		
4.6	7795	156.31	1.03		
5.1	7037	141.12	1.14	TR 138	8
5.6	6392	128.18	1.25	TRF138	8
6.3	5671	113.72	1.41		
7	5146	103.20	1.55		
4.3	8325	222.60	0.96		
5.1	7048	188.45	1.14		
5.5	6523	174.40	1.23		
6.1	5846	156.31	1.37	TR 138	6
6.8	5278	141.12	1.52	TRF138	6
7.5	4794	128.18	1.67		
8.4	4253	113.72	1.88		
9.3	3860	103.20	2.07		
11	3317	88.70	2.41		
9.1	3938	157.94	1.09		
10	3520	141.17	1.22		
11	3169	127.08	1.36		
13	2869	115.08	1.50		
14	2544	102.05	1.69	TR 108	4
16	2301	92.27	1.87	TRF108	4
18	1950	78.20	2.21		
20	1817	72.88	2.37		
22	1636	65.60	2.63		
24	1481	59.41	2.90		
27	1313	52.68	3.27		
12	2904	116.48	1.03		
14	2579	103.44	1.16		
16	2306	92.48	1.30		
17	2073	83.15	1.45		
20	1799	72.17	1.67		
22	1624	65.12	1.85		
24	1492	59.84	2.01		
27	1325	53.14	2.26		
30	1185	47.51	2.53	TR 98	4
34	1065	42.72	2.82	TRF 98	4
39	925	37.08	3.24		
43	828	33.20	3.49		
52	687	27.54	3.89		
45	816	32.05	3.14		
53	692	27.19	3.70		
58	637	25.03	4.44		
64	570	22.37	4.77		
71	513	20.14	5.09		
79	464	18.24	5.39		
23	1583	63.50	0.98		
24	1500	60.18	1.03		
27	1313	52.67	1.18	TR 88	4
30	1183	47.45	1.31	TRF88	4
35	1038	41.63	1.49		
39	916	36.73	1.69		
44	812	32.57	1.91		

4.0kW

输出转速 Output speed r/min	输出扭矩 Output torque Nm	传动比 Ratio i	服务系数 Service factor f_s	机型号 Type Type	极数 Pole p
52	693	27.81	2.16		
42	876	34.40	1.71		
46	800	31.40	1.94		
52	709	27.84	2.19		
62	596	23.40	2.60		
67	548	21.51	2.74	TR 88	4
75	486	19.10	2.96	TRF88	4
84	435	17.08	3.20		
94	391	15.35	3.43		
108	339	13.33	3.78		
121	304	11.93	4.05		
62	595	23.37	1.38		
67	546	21.43	1.50		
77	479	18.80	1.63		
81	454	17.82	1.72		
92	397	15.60	1.86		
102	358	14.05	2.01		
117	314	12.33	2.20	TR 78	4
132	277	10.88	2.38	TRF78	4
149	245	9.64	2.57		
168	219	8.59	2.88		
186	197	7.74	3.10		
212	173	6.79	3.35		
240	153	5.99	3.53		
271	135	5.31	3.78		
72	506	19.89	1.19		
80	457	17.95	1.29		
91	402	15.79	1.39		
97	380	14.91	1.45		
113	323	12.70	1.61		
125	294	11.54	1.70		
144	255	10.00	1.84		
166	222	8.70	1.98	TR 68	4
185	198	7.79	1.92	TRF68	4
196	187	7.36	1.98		
230	160	6.27	2.06		
253	145	5.70	2.14		
292	126	4.93	2.30		
336	109	4.29	2.48		
77	474	18.60	0.95		
86	428	16.79	1.05		
97	376	14.77	1.16		
103	355	13.95	1.21		
121	303	11.88	1.34		
133	275	10.79	1.42		
154	238	9.35	1.55	TR 58	4
159	231	9.06	1.62	TRF58	4
181	203	7.97	1.75		
191	192	7.53	1.82		
225	163	6.41	2.06		
247	148	5.82	2.16		
285	129	5.05	2.36		
328	112	4.39	2.50		
142	258	10.15	0.89		
159	231	9.07	0.95		
180	204	8.01	1.00		
186	198	7.76	0.82		
207	177	6.96	0.90	TR 48	4
240	153	6.00	1.02	TRF48	4
255	144	5.64	1.08		
297	124	4.85	1.21		
332	111	4.34	1.32		
376	98	3.83	1.47		

4.0kW

输出转速 Output speed r/min	输出扭矩 Output torque Nm	传动比 Ratio i	服务系数 Service factor f_s	机型号 Type Type	极数 Pole p
110	339	6.52	3.27	TRX 128	8
123	305	5.87	3.64	TRXF128	8
147	254	6.52	4.37	TRX 128 TRXF128	6 6
259	145	5.56	1.55		
284	132	5.07	1.89	TRX 88	4
320	117	4.5	2.48	TRXF88	4
381	98	3.78	3.11		
356	105	4.04	1.36		
389	96	3.7	1.59		
443	84	3.25	2.17		
468	80	3.08	2.41		
533	70	2.7	3.07	TRX 78	4
593	63	2.43	3.41	TRXF78	4
676	55	2.13	3.64		
766	49	1.88	3.82		
862	43	1.67	4.02		
1014	37	1.42	4.19		
450	83	3.2	1.20		
498	75	2.89	1.41		
567	66	2.54	1.79		
600	62	2.4	1.98	TRX 68	4
706	53	2.04	2.53	TRXF68	4
774	48	1.86	2.63		
894	42	1.61	2.71		
1029	36	1.4	2.89		
545	69	2.64	1.00		
608	62	2.37	1.11		
706	53	2.04	1.30		
750	50	1.92	1.38	TRX 58	4
873	43	1.65	1.60	TRXF58	4
973	38	1.48	1.79		
1108	34	1.3	1.85		

5.5kW

输出转速 Output speed r/min	输出扭矩 Output torque Nm	传动比 Ratio i	服务系数 Service factor f_s	机型号 Type Type	极数 Pole p
2.1	22121	671	0.81		
2.5	18890	573	0.95		
2.8	16682	506	1.08		
3.3	14572	442	1.24	TR 168TR98	4
3.8	12429	377	1.45	TRF168TR98	4
4.3	10978	333	1.64		
4.8	9923	301	1.81		
5.2	9198	279	1.96		
3.1	15231	462	0.85		
3.4	14077	427	0.92		
3.9	12132	368	1.07		
4.4	10747	326	1.21	TR 148TR88	4
5.1	9231	280	1.41	TRF148TR88	4
5.8	8143	247	1.60		
6.7	7055	214	1.84		
7.6	6231	189	2.09		
3.7	13501	196.90	1.33		
4.5	10987	160.23	1.64	TR 168	8
5.5	8996	131.20	2.00	TRF168	8
6	8227	119.98	2.19		
6.9	7159	104.41	2.51		
4.4	11198	163.31	1.16		
4.9	10073	146.91	1.29	TR 148	8
6	8218	119.86	1.58	TRF148	8
6.6	7495	109.31	1.73		

5.5kW

输出转速 Output speed r/min	输出扭矩 Output torque Nm	传动比 Ratio i	服务系数 Service factor f_s	机型号 Type Type	极数 Pole p
5.9	8398	163.31	1.55		
6.5	7555	146.91	1.72		
8	6164	119.86	2.11	TR 148	6
8.8	5621	109.31	2.31	TRF148	6
10	4865	94.60	2.67		
12	4292	83.47	3.03		
5.6	8789	128.18	0.91		
6.3	7797	113.72	1.03	TR 138	8
7	7076	103.20	1.13	TRF138	8
8.1	6082	88.70	1.32		
5.5	8969	174.40	0.89		
6.1	8038	156.31	1.00		
6.8	7257	141.12	1.10	TR 138	6
7.5	6592	128.18	1.21	TRF138	6
8.4	5848	113.72	1.37		
9.3	5307	103.20	1.51		
6.5	7632	222.60	1.05		
7.6	6461	188.45	1.24		
8.3	5979	174.40	1.34		
9.2	5359	156.31	1.49		
10	4838	141.12	1.65		
11	4394	128.18	1.82		
13	3899	113.72	2.05	TR 138	4
14	3538	103.20	2.26	TRF138	4
16	3041	88.70	2.63		
18	2774	80.91	2.88		
20	2519	73.49	3.18		
22	2235	65.20	3.58		
24	2029	59.17	3.94		
28	1744	50.86	4.59		
11	4357	127.08	0.99		
13	3945	115.08	1.09		
14	3499	102.05	1.23		
16	3163	92.27	1.36		
18	2681	78.20	1.60	TR 108	4
20	2499	72.88	1.72	TRF108	4
22	2249	65.60	1.91		
24	2037	59.41	2.11		
27	1806	52.68	2.38		
30	1633	47.63	2.63		
36	1384	40.37	3.11		
17	2851	83.15	1.05		
20	2474	72.17	1.21		
22	2233	65.12	1.34		
24	2052	59.84	1.46		
27	1822	53.14	1.65		
30	1629	47.51	1.84		
34	1465	42.72	2.05		
39	1271	37.08	2.36	TR 98	4
43	1138	33.20	2.54	TRF98	4
52	944	27.54	2.83		
45	1122	32.05	2.28		
53	952	27.19	2.69		
58	876	25.03	3.23		
64	783	22.37	3.47		
71	705	20.14	3.70		
79	639	18.24	3.91		
89	566	16.17	4.24		

5.5kW

输出转速 Output speed r/min	输出扭矩 Output torque Nm	传动比 Ratio i	服务系数 Service factor f_s	机型号 Type Type	极数 Pole p
30	1627	47.45	0.95	TR 88 TRF88	4 4
35	1427	41.63	1.09		
39	1259	36.73	1.23		
44	1117	32.57	1.39		
52	953	27.81	1.57		
52	975	27.84	1.59		
62	819	23.40	1.89		
67	753	21.51	1.99		
75	669	19.10	2.15		
84	598	17.08	2.32		
94	537	15.35	2.50		
108	467	13.33	2.74		
121	418	11.93	2.94		
145	347	9.90	3.40		
158	320	9.14	3.78		
175	288	8.22	4.03		
202	250	7.13	4.28		
77	658	18.80	1.19	TR 78 TRF78	4 4
81	624	17.82	1.25		
92	546	15.60	1.36		
102	492	14.05	1.46		
117	432	12.33	1.60		
132	381	10.88	1.73		
149	338	9.64	1.86		
168	301	8.59	2.09		
186	271	7.74	2.25		
212	238	6.79	2.44		
240	210	5.99	2.57		
271	186	5.31	2.74		
91	553	15.79	1.01	TR 68 TRF68	4 4
97	522	14.91	1.05		
113	445	12.70	1.17		
125	404	11.54	1.24		
144	350	10.00	1.34		
166	305	8.70	1.44		
185	273	7.79	1.39		
196	258	7.36	1.43		
230	220	6.27	1.50		
253	200	5.70	1.55		
292	173	4.93	1.68		
336	150	4.29	1.80		
97	517	14.77	0.84	TR 58 TRF58	4 4
103	488	13.95	0.88		
121	416	11.88	0.97		
133	378	10.79	1.03		
154	327	9.35	1.13		
181	279	7.97	1.27		
191	264	7.53	1.33		
225	224	6.41	1.50		
247	204	5.82	1.57		
285	177	5.05	1.72		
328	154	4.39	1.82		
297	170	4.85	0.88	TR 48 TRF48	4 4
332	152	4.34	0.96		
376	134	3.83	1.07		

5.5kW

输出转速 Output speed r/min	输出扭矩 Output torque Nm	传动比 Ratio i	服务系数 Service factor f_s	机型号 Type Type	极数 Pole p
116	443	6.2	3.79	TRX 158 TRXF158	8 8
123	420	5.87	2.64	TRX 128 TRXF128	8 8
147	350	6.52	3.17	TRX 128 TRXF128	6 6
164	315	5.87	3.52		
182	283	5.28	3.92		
217	237	6.63	1.94	TRX 108 TRXF108	4 4
257	201	5.61	2.26		
277	186	5.19	3.74		
310	166	4.65	4.19		
249	207	5.79	2.03	TRX 98 TRXF98	4 4
293	175	4.91	2.26		
319	162	4.52	3.67		
356	144	4.04	4.13		
396	130	3.64	4.58		
436	118	3.3	5.04		
493	104	2.92	5.72		
545	94	2.64	6.33		
643	80	2.24	7.44		
735	70	1.96	8.14		
878	59	1.64	8.56		
1014	51	1.42	8.92		
320	161	4.5	1.80	TRX 88 TRXF88	4 4
381	135	3.78	2.26		
414	124	3.48	3.23		
466	110	3.09	3.64		
522	99	2.76	4.04		
581	89	2.48	4.49		
670	77	2.15	5.00		
443	116	3.25	1.57	TRX 78 TRXF78	4 4
468	110	3.08	1.75		
533	97	2.7	2.22		
593	87	2.43	2.47		
676	76	2.13	2.63		
766	67	1.88	2.79		
862	60	1.67	2.88		
1014	51	1.42	3.04		
567	91	2.54	1.30	TRX 68 TRXF68	4 4
600	86	2.4	1.43		
706	73	2.04	1.84		
774	66	1.86	1.91		
894	58	1.61	1.97		
1029	50	1.4	2.08		
706	73	2.04	0.95	TRX 58 TRXF58	4 4
750	69	1.92	1.00		
873	59	1.65	1.17		
973	53	1.48	1.28		
1108	46	1.3	1.37		

7.5kW

输出转速 Output speed r/min	输出扭矩 Output torque Nm	传动比 Ratio i	服务系数 Service factor f_s	机型号 Type Type	极数 Pole p
2.9	22436	506	0.80	TR 168TR98 TRF168TR98	4 4
3.3	19598	442	0.92		
3.9	16716	377	1.08		
4.4	14765	333	1.22		
4.9	13346	301	1.35		
5.2	12371	279	1.46		

7.5kW

输出转速 Output speed r/min	输出扭矩 Output torque Nm	传动比 Ratio i	服务系数 Service factor f_s	机型号 Type Type	极数 Pole p
4.5	14455	326	0.90		
5.2	12415	280	1.05		
5.9	10952	247	1.19	TR 148TR88	4
6.8	9489	214	1.37	TRF148TR88	4
7.7	8380	189	1.55		
9.2	7050	159	1.84		
3.7	18410	196.90	0.98		
4.5	14982	160.23	1.20		
5.5	12267	131.20	1.47	TR 168	8
6	11218	119.98	1.60	TRF168	8
6.9	9762	104.41	1.84		
4.9	13808	196.90	1.30		
6	11236	160.23	1.60		
7.3	9200	131.20	1.96		
8	8414	119.98	2.14		
9.2	7322	104.41	2.46		
10	6461	92.14	2.79	TR 168	6
12	5602	79.88	3.21	TRF168	6
14	4984	71.07	3.61		
15	4487	63.98	4.01		
16	4103	58.51	4.39		
4.4	15270	163.31	0.85		
4.9	13736	146.91	0.95	TR 148	8
6	11207	119.86	1.16	TRF148	8
6.6	10221	109.31	1.27		
5.9	11452	163.31	1.14		
6.5	10302	146.91	1.26		
8	8405	119.86	1.55	TR 148	6
8.8	7665	109.31	1.70	TRF148	6
10	6634	94.60	1.96		
12	5853	83.47	2.22		
7.7	8689	188.45	0.92		
8.4	8042	174.40	0.99		
9.3	7207	156.31	1.11		
10	6507	141.12	1.23		
11	5910	128.18	1.35		
13	5244	113.72	1.53		
14	4759	103.20	1.68	TR 138	4
16	4090	88.70	1.96	TRF138	4
18	3731	80.91	2.14		
20	3389	73.49	2.36		
22	3006	65.20	2.66		
25	2728	59.17	2.93		
29	2345	50.86	3.41		
16	4255	92.27	1.01		
19	3606	78.20	1.19		
20	3360	72.88	1.28		
22	3025	65.60	1.42		
25	2739	59.41	1.57		
28	2429	52.68	1.77	TR 108	4
31	2196	47.63	1.96	TRF108	4
36	1861	40.37	2.31		
41	1626	35.26	2.64		
50	1360	29.49	3.16		
47	1449	30.77	2.97		
53	1299	27.58	3.31		
59	1173	24.90	3.67		
65	1065	22.62	4.04		

7.5kW

输出转速 Output speed r/min	输出扭矩 Output torque Nm	传动比 Ratio i	服务系数 Service factor f_s	机型号 Type Type	极数 Pole p
24	2759	59.84	1.09		
27	2450	53.14	1.22		
31	2191	47.51	1.37		
34	1970	42.72	1.52		
39	1710	37.08	1.75		
44	1531	33.20	1.89	TR 98	4
53	1270	27.54	2.10	TRF98	4
46	1509	32.05	1.70		
54	1280	27.19	2.00		
58	1179	25.03	2.40		
65	1053	22.37	2.58		
72	948	20.14	2.75		
80	859	18.24	2.91		
40	1694	36.73	0.91		
45	1502	32.57	1.03		
52	1282	27.81	1.17		
52	1311	27.84	1.18		
62	1102	23.40	1.41		
68	1013	21.51	1.48		
76	899	19.10	1.60		
85	804	17.08	1.73		
95	723	15.35	1.85	TR 88	4
110	628	13.33	2.04	TRF88	4
122	562	11.93	2.19		
147	466	9.90	2.53		
160	430	9.14	2.81		
178	387	8.22	3.00		
205	336	7.13	3.18		
228	301	6.39	3.39		
275	250	5.30	3.64		
78	885	18.80	0.88		
82	839	17.82	0.93		
94	735	15.60	1.01		
104	662	14.05	1.09		
118	581	12.33	1.19		
134	512	10.88	1.29	TR 78	4
151	454	9.64	1.39	TRF78	4
170	405	8.59	1.56		
189	364	7.74	1.68		
215	320	6.79	1.81		
244	282	5.99	1.91		
275	250	5.31	2.04		
115	598	12.70	0.87		
127	543	11.54	0.92		
146	471	10.00	1.00		
168	410	8.70	1.07		
187	367	7.79	1.04	TR 68	4
198	347	7.36	1.07	TRF68	4
233	295	6.27	1.12		
256	268	5.70	1.16		
296	232	4.93	1.25		
340	202	4.29	1.34		
183	375	7.97	0.95		
194	355	7.53	0.99		
228	302	6.41	1.11	TR 58	4
251	274	5.82	1.17	TRF58	4
289	238	5.05	1.28		
333	207	4.39	1.35		

7.5kW

输出转速 Output speed r/min	输出扭矩 Output torque Nm	传动比 Ratio i	服务系数 Service factor f_s	机型号 Type Type	极数 Pole p
155	453	6.2	3.70	TRX 158 TRXF158	6 6
123	572	5.87	1.94	TRX 128 TRXF128	8 8
164	429	5.87	2.59	TRX 128 TRXF128	6 6
182	386	5.28	2.87		
223	315	4.31	3.52		
224	313	6.52	3.55	TRX 128 TRXF128	4 4
249	282	5.87	3.94		
220	319	6.63	1.44	TRX 108 TRXF108	4 4
260	270	5.61	1.69		
281	249	5.19	2.79		
314	224	4.65	3.10		
348	202	4.2	4.11		
252	278	5.79	1.51	TRX 98 TRXF98	4 4
297	236	4.91	1.67		
323	217	4.52	2.74		
361	194	4.04	3.07		
401	175	3.64	3.40		
442	159	3.3	3.74		
500	140	2.92	4.25		
324	216	4.5	1.34	TRX 88 TRXF88	4 4
386	182	3.78	1.68		
420	167	3.48	2.40		
472	149	3.09	2.68		
529	133	2.76	3.01		
589	119	2.48	3.36		
679	103	2.15	3.74		
756	93	1.93	3.82		
913	77	1.6	4.09		
1050	67	1.39	4.33		
449	156	3.25	1.17	TRX 78 TRXF78	4 4
474	148	3.08	1.30		
541	130	2.7	1.65		
601	117	2.43	1.84		
685	102	2.13	1.96		
777	90	1.88	2.08		
874	80	1.67	2.16		
1028	68	1.42	2.28		
575	122	2.54	0.97	TRX 68 TRXF68	4 4
608	115	2.4	1.07		
716	98	2.04	1.37		
785	89	1.86	1.42		
907	77	1.61	1.48		
1043	67	1.4	1.55		

11kW

输出转速 Output speed r/min	输出扭矩 Output torque Nm	传动比 Ratio i	服务系数 Service factor f_s	机型号 Type Type	极数 Pole p
4.9	19315	297	0.93	TR 168TR108 TRF168TR108	4 4
5.4	17689	272	1.02		
6.3	15022	231	1.20		
6.5	14798	223	1.22		
7.2	13136	202	1.37		
8.5	11120	171	1.62		
4.4	21656	333	0.83	TR 168TR98 TRF168TR98	4 4
4.9	19575	301	0.92		
5.2	18144	279	0.99		

11kW

输出转速 Output speed r/min	输出扭矩 Output torque Nm	传动比 Ratio i	服务系数 Service factor f_s	机型号 Type Type	极数 Pole p
5.9	16063	247	0.81	TR 148TR88 TRF148TR88	4 4
6.8	13917	214	0.93		
7.7	12291	189	1.06		
9.2	10340	159	1.26		
7.2	13801	204.08	3.62	TR 188 TRF188	4 4
8.2	12097	178.88	4.13		
9.2	10775	159.33	4.64		
6.4	15417	227.97	1.95	TR 178 TRF178	4 4
7.2	13806	204.14	2.17		
7.8	12650	187.06	2.53		
8.7	11329	167.52	2.82		
9.6	10293	152.20	3.11		
11	9217	136.29	3.47		
6	16480	160.23	1.09	TR 168 TRF168	6 6
7.3	13494	131.20	1.33		
8	12340	119.98	1.46		
9.2	10739	104.41	1.68		
7.4	13316	196.90	1.35	TR 168 TRF168	4 4
9.1	10836	160.23	1.66		
11	8873	131.20	2.03		
12	8114	119.98	2.22		
14	7061	104.41	2.55		
16	6231	92.14	2.89		
18	5402	79.88	3.33		
21	4806	71.07	3.75		
6.5	15110	146.91	0.86	TR 148 TRF148	6 6
8	12328	119.86	1.05		
8.8	11243	109.31	1.16		
10	9730	94.60	1.34		
12	8585	83.47	1.51		
8.9	11044	163.31	1.18	TR 148 TRF148	4 4
9.9	9935	146.91	1.31		
12	8106	119.86	1.60		
13	7392	109.31	1.76		
15	6398	94.60	2.03		
17	5645	83.47	2.30		
20	4875	72.09	2.67		
22	4530	66.99	2.87		
24	4131	61.09	3.15		
28	3575	52.87	3.64		
10	9544	141.12	0.84	TR 138 TRF138	4 4
11	8669	128.18	0.92		
13	7691	113.72	1.04		
14	6979	103.20	1.15		
16	5999	88.70	1.33		
18	5472	80.91	1.46		
20	4970	73.49	1.61		
22	4409	65.20	1.81		
25	4002	59.17	2.00		
29	3440	50.86	2.33		
33	3002	44.39	2.66		
39	2546	37.65	3.14		
44	2226	32.91	3.59		
22	4436	65.60	0.97	TR 108 TRF108	4 4
25	4018	59.41	1.07		
28	3563	52.68	1.21		
31	3221	47.63	1.33		
36	2730	40.37	1.58		
41	2385	35.26	1.80		
50	1994	29.49	2.16		

11kW

输出转速 Output speed r/min	输出扭矩 Output torque Nm	传动比 Ratio i	服务系数 Service factor f_B	机型号 Type Type	极数 Pole p
47	2125	30.77	2.02	TR 108 TRF108	4 4
53	1905	27.58	2.26		
59	1720	24.90	2.50		
65	1562	22.62	2.75		
73	1386	20.07	3.10		
80	1258	18.21	3.42		
34	2889	42.72	1.04	TR 98 TRF98	4 4
39	2508	37.08	1.20		
44	2245	33.20	1.29		
53	1862	27.54	1.43		
58	1729	25.03	1.64		
65	1545	22.37	1.76		
72	1391	20.14	1.88		
80	1260	18.24	1.98		
90	1117	16.17	2.15		
100	1010	14.62	2.28		
118	856	12.39	2.56		
135	748	10.83	2.79		
157	642	9.29	3.16		
174	579	8.39	3.51		
205	492	7.12	4.07		
235	429	6.21	4.41		
68	1486	21.51	1.01	TR 88 TRF88	4 4
76	1319	19.10	1.09		
85	1180	17.08	1.18		
95	1060	15.35	1.26		
110	921	13.33	1.39		
122	824	11.93	1.49		
147	684	9.90	1.73		
160	631	9.14	1.92		
178	568	8.22	2.04		
205	492	7.13	2.17		
228	441	6.39	2.31		
275	366	5.30	2.49		
134	751	10.88	0.88	TR 78 TRF78	4 4
151	666	9.64	0.95		
189	535	7.74	1.14		
215	469	6.79	1.24		
244	414	5.99	1.30		
275	367	5.31	1.39		
189	545	5.08	3.08	TRX 158 TRXF158	6 6
207	498	4.64	3.37		
238	433	4.04	3.88		
235	437	6.2	3.84	TRX 158 TRXF158	4 4
249	414	5.87	2.68	TRX 128 TRXF128	4 4
277	372	5.28	2.98		
339	304	4.31	3.65		
372	277	3.93	4.01		
281	366	5.19	1.90	TRX 108 TRXF108	4 4
314	328	4.65	2.12		
348	296	4.2	2.80		
383	269	3.81	3.09		
432	238	3.38	3.49		
476	216	3.07	3.84		
553	186	2.64	4.46		

11kW

输出转速 Output speed r/min	输出扭矩 Output torque Nm	传动比 Ratio i	服务系数 Service factor f_B	机型号 Type Type	极数 Pole p
323	319	4.52	1.87	TRX 98 TRXF98	4 4
361	285	4.04	2.09		
401	257	3.64	2.32		
442	233	3.3	2.55		
500	206	2.92	2.89		
553	186	2.64	3.20		
652	158	2.24	3.77		
745	138	1.96	4.13		
890	116	1.64	4.35		
1028	100	1.42	4.55		
420	245	3.48	1.63	TRX 88 TRXF88	4 4
472	218	3.09	1.83		
529	195	2.76	2.05		
589	175	2.48	2.29		
679	152	2.15	2.53		
756	136	1.93	2.61		
913	113	1.6	2.79		
1050	98	1.39	2.96		
601	171	2.43	1.26	TRX 78 TRXF78	4 4
685	150	2.13	1.33		
777	133	1.88	1.41		
874	118	1.67	1.47		
1028	100	1.42	1.55		

15kW

输出转速 Output speed r/min	输出扭矩 Output torque Nm	传动比 Ratio i	服务系数 Service factor f_B	机型号 Type Type	极数 Pole p
6.3	20485	231	0.88	TR 168TR108 TRF168TR108	4 4
6.5	20179	223	0.89		
7.2	17913	202	1.00		
7.6	17027	192	1.06		
8.5	15164	171	1.19		
7.2	18820	204.08	2.66	TR 188 TRF188	4 4
8.2	16496	178.88	3.03		
9.2	14693	159.33	3.40		
10	13270	143.89	3.77		
10	12888	139.75	3.88		
12	11575	125.52	4.32		
6.4	21023	227.97	1.43	TR 178 TRF178	4 4
7.2	18826	204.14	1.59		
7.8	17251	187.06	1.85		
8.7	15449	167.52	2.07		
9.6	14036	152.20	2.28		
11	12569	136.29	2.55		
12	11229	121.76	2.85		
13	10055	109.03	3.18		
15	8943	96.97	3.58		
15	8700	94.34	3.68		
7.4	18211	131.20	0.99	TR 168 TRF168	6 6
8.1	16654	119.98	1.08		
9.3	14493	104.41	1.24		
11	12789	92.14	1.41		
7.4	18158	196.90	0.99	TR 168 TRF168	4 4
9.1	14776	160.23	1.22		
11	12099	131.20	1.49		
12	11065	119.98	1.63		
14	9629	104.41	1.87		

15kW

输出转速 Output speed r/min	输出扭矩 Output torque Nm	传动比 Ratio i	服务系数 Service factor f_s	机型号 Type Type	极数 Pole p
16	8497	92.14	2.12	TR 168 TRF168	4 4
18	7367	79.88	2.44		
21	6554	71.07	2.75		
23	5900	63.98	3.05		
25	5396	58.51	3.34		
8.9	15173	109.31	0.86	TR 148 TRF148	6 6
10	13131	94.60	0.99		
12	11586	83.47	1.12		
13	10006	72.09	1.30		
14	9299	66.99	1.40		
8.9	15060	163.31	0.86	TR 148 TRF148	4 4
9.9	13548	146.91	0.96		
12	11053	119.86	1.18		
13	10081	109.31	1.29		
15	8724	94.60	1.49		
17	7698	83.47	1.69		
20	6648	72.09	1.96		
22	6178	66.99	2.10		
24	5634	61.09	2.31		
28	4876	52.87	2.67		
31	4302	46.65	3.02		
14	9517	103.20	0.84	TR 138 TRF138	4 4
16	8180	88.70	0.98		
18	7462	80.91	1.07		
20	6777	73.49	1.18		
22	6013	65.20	1.33		
25	5457	59.17	1.47		
29	4690	50.86	1.71		
33	4094	44.39	1.95		
39	3472	37.65	2.30		
44	3035	32.91	2.64		
52	2566	27.83	2.99		
31	4392	47.63	0.98	TR 108 TRF108	4 4
36	3723	40.37	1.15		
41	3252	35.26	1.32		
50	2720	29.49	1.58		
47	2898	30.77	1.48		
53	2598	27.58	1.66		
59	2345	24.90	1.83		
65	2130	22.62	2.02		
73	1890	20.07	2.28		
80	1715	18.21	2.51		
93	1474	15.65	2.92		
107	1287	13.66	3.34		
53	2540	27.54	1.05	TR 98 TRF98	4 4
58	2357	25.03	1.20		
65	2107	22.37	1.29		
72	1897	20.14	1.38		
80	1718	18.24	1.46		
90	1523	16.17	1.58		
100	1377	14.62	1.67		
118	1167	12.39	1.88		
135	1020	10.83	2.05		
157	875	9.29	2.32		
174	790	8.39	2.57		
205	671	7.12	2.98		
235	585	6.21	3.23		

15kW

输出转速 Output speed r/min	输出扭矩 Output torque Nm	传动比 Ratio i	服务系数 Service factor f_s	机型号 Type Type	极数 Pole p
85	1609	17.08	0.86	TR 88 TRF88	4 4
95	1446	15.35	0.93		
110	1255	13.33	1.02		
122	1124	11.93	1.09		
147	932	9.90	1.27		
160	861	9.14	1.41		
178	774	8.22	1.50		
205	672	7.13	1.59		
228	602	6.39	1.69		
275	499	5.30	1.82		
287	488	5.08	3.44	TRX 158 TRXF158	4 4
315	446	4.64	3.76		
361	388	4.04	4.33		
372	378	3.93	2.94	TRX 128 TRXF128	4 4
281	499	5.19	1.39	TRX 108 TRXF108	4 4
314	447	4.65	1.55		
348	404	4.2	2.05		
383	366	3.81	2.27		
432	325	3.38	2.55		
476	295	3.07	2.81		
553	254	2.64	3.27		
635	221	2.3	3.76		
749	187	1.95	4.09		
854	164	1.71	4.30		
1014	138	1.44	4.67		
323	435	4.52	1.37	TRX 98 TRXF98	4 4
361	388	4.04	1.53		
401	350	3.64	1.70		
442	317	3.3	1.88		
500	281	2.92	2.12		
553	254	2.64	2.34		
652	215	2.24	2.77		
745	188	1.96	3.03		
890	158	1.64	3.20		
1028	137	1.42	3.32		
420	335	3.48	1.19	TRX 88 TRXF88	4 4
472	297	3.09	1.35		
529	265	2.76	1.51		
589	238	2.48	1.68		
679	207	2.15	1.86		
756	186	1.93	1.91		
913	154	1.6	2.05		
1050	134	1.39	2.16		

18.5kW

输出转速 Output speed r/min	输出扭矩 Output torque Nm	传动比 Ratio i	服务系数 Service factor f_s	机型号 Type Type	极数 Pole p
7.2	23054	204.08	2.17	TR 188 TRF188	4 4
8.2	20207	178.88	2.47		
9.2	17999	159.33	2.78		
10	16254	143.89	3.08		
11	15787	139.75	3.17		
12	14179	125.52	3.53		
15	11405	100.96	4.38		
16	10265	90.87	4.87		

18.5kW

输出转速 Output speed r/min	输出扭矩 Output torque Nm	传动比 Ratio i	服务系数 Service factor f_s	机型号 Type Type	极数 Pole p
7.9	21131	187.06	1.51		
8.8	18924	167.52	1.69		
9.7	17193	152.20	1.86		
11	15396	136.29	2.08		
12	13754	121.76	2.33	TR 178	4
13	12316	109.03	2.60	TRF178	4
15	10954	96.97	2.92		
16	10657	94.34	3.00		
17	9508	84.17	3.37		
9.2	18100	160.23	0.99		
11	14821	131.20	1.21		
12	13553	119.98	1.33		
14	11795	104.41	1.53	TR 168	4
16	10409	92.14	1.73	TRF168	4
18	9024	79.88	1.99		
21	8028	71.07	2.24		
23	7227	63.98	2.49		
25	6610	58.51	2.72		
29	5751	50.91	3.13		
12	13540	119.86	0.96		
13	12348	109.31	1.05		
16	10686	94.60	1.22		
18	9429	83.47	1.38	TR 148	4
20	8144	72.09	1.60	TRF148	4
22	7567	66.99	1.72		
24	6901	61.09	1.88		
28	5972	52.87	2.18		
32	5270	46.65	2.47		
36	4551	40.29	2.86		
18	9140	80.91	0.88		
20	8302	73.49	0.96		
23	7365	65.20	1.09		
25	6684	59.17	1.20		
29	5745	50.86	1.39		
33	5014	44.39	1.60	TR 138	4
39	4253	37.65	1.88	TRF138	4
45	3718	32.91	2.15		
53	3144	27.83	2.44		
50	3411	29.57	2.28		
61	2783	24.12	2.87		
67	2538	22.00	3.15		
77	2197	19.04	3.64		
88	1938	16.80	4.13		
36	4560	40.37	0.94		
42	3983	35.26	1.08		
50	3331	29.49	1.29		
59	2873	24.90	1.50		
65	2610	22.62	1.65		
73	2315	20.07	1.86		
81	2101	18.21	2.05	TR 108	4
94	1806	15.65	2.38	TRF108	4
108	1576	13.66	2.73		
127	1337	11.59	3.22		
145	1169	10.13	3.68		
172	988	8.56	4.35		
187	907	7.86	3.27		
221	768	6.66	3.87		
73	2324	20.14	1.12		
81	2104	18.24	1.19	TR 98	4
91	1865	16.17	1.29	TRF98	4
101	1687	14.62	1.36		

18.5kW

输出转速 Output speed r/min	输出扭矩 Output torque Nm	传动比 Ratio i	服务系数 Service factor f_s	机型号 Type Type	极数 Pole p
119	1429	12.39	1.53		
136	1249	10.83	1.67		
158	1072	9.29	1.89	TR 98	4
175	968	8.39	2.10	TRF98	4
206	821	7.12	2.44		
237	716	6.21	2.64		
283	600	5.20	2.97		
327	519	4.50	3.14		
110	1538	13.33	0.83		
123	1376	11.93	0.89		
148	1142	9.90	1.03	TR 88	4
161	1054	9.14	1.15	TRF88	4
179	948	8.22	1.22		
206	823	7.13	1.30		
230	737	6.39	1.38		
277	611	5.30	1.49		
317	546	4.64	3.07	TRX 158	4
364	476	4.04	3.53	TRXF158	4
412	420	3.57	4.00		
350	495	4.2	1.68		
386	449	3.81	1.85		
435	398	3.38	2.09		
479	362	3.07	2.29	TRX 108	4
557	311	2.64	2.67	TRXF108	4
639	271	2.3	3.06		
754	230	1.95	3.33		
860	201	1.71	3.51		
1021	170	1.44	3.79		
404	429	3.64	1.39		
445	389	3.3	1.53		
503	344	2.92	1.73		
557	311	2.64	1.91		
656	264	2.24	2.25	TRX 98	4
750	231	1.96	2.47	TRXF98	4
896	193	1.64	2.62		
1035	167	1.42	2.72		
533	325	2.76	1.23		
593	292	2.48	1.37		
684	253	2.15	1.52	TRX 88	4
762	227	1.93	1.56	TRXF88	4
919	188	1.6	1.68		
1058	164	1.39	1.77		

22kW

输出转速 Output speed r/min	输出扭矩 Output torque Nm	传动比 Ratio i	服务系数 Service factor f_s	机型号 Type Type	极数 Pole p
7.2	27415	204.08	1.82		
8.2	24030	178.88	2.08		
9.2	21404	159.33	2.34	TR 188	4
10	19330	143.89	2.59	TRF188	4
11	18773	139.75	2.66		
12	16862	125.52	2.97		
15	13563	100.96	3.69		
16	12207	90.87	4.10		
7.9	25129	187.06	1.27		
8.8	22504	167.52	1.42		
9.7	20446	152.20	1.57	TR 178	4
11	18309	136.29	1.75	TRF178	4
12	16357	121.76	1.96		
13	14647	109.03	2.18		

22kW

输出转速 Output speed r/min	输出扭矩 Output torque Nm	传动比 Ratio i	服务系数 Service factor f_s	机型号 Type Type	极数 Pole p
15	13027	96.97	2.46	TR 178 TRF178	4 4
16	12673	94.34	2.53		
17	11307	84.17	2.83		
20	10125	75.37	3.16		
23	8631	64.25	3.71		
11	17625	131.20	1.02	TR 168 TRF168	4 4
12	16118	119.98	1.12		
14	14026	104.41	1.28		
16	12378	92.14	1.45		
18	10731	79.88	1.68		
21	9547	71.07	1.89		
23	8595	63.98	2.09		
25	7860	58.51	2.29		
29	6839	50.91	2.63		
33	6036	44.93	2.98		
38	5232	38.95	3.44		
42	4656	34.66	3.87		
49	4013	29.87	4.49		
61	3260	24.27	5.52		
45	4438	32.35	2.03		
56	3611	26.32	2.77		
70	2889	21.06	4.85		
13	14684	109.31	0.89	TR 148 TRF148	4 4
16	12708	94.60	1.02		
18	11213	83.47	1.16		
20	9684	72.09	1.34		
22	8999	66.99	1.44		
24	8207	61.09	1.58		
28	7102	52.87	1.83		
32	6267	46.65	2.07		
36	5412	40.29	2.40		
41	4788	35.64	2.72		
49	4023	29.95	3.23		
23	8759	65.20	0.91	TR 138 TRF138	4 4
25	7949	59.17	1.01		
29	6832	50.86	1.17		
33	5963	44.39	1.34		
39	5058	37.65	1.58		
45	4421	32.91	1.81		
53	3739	27.83	2.05		
50	4057	29.57	1.92		
61	3309	24.12	2.42		
67	3018	22.00	2.65		
77	2612	19.04	3.06		
88	2305	16.80	3.47		
101	1991	14.51	4.02		
115	1760	12.83	4.55		
42	4737	35.26	0.91	TR 108 TRF108	4 4
50	3962	29.49	1.09		
59	3416	24.90	1.26		
65	3103	22.62	1.39		
73	2753	20.07	1.56		
81	2498	18.21	1.72		
94	2147	15.65	2.00		
108	1874	13.66	2.29		
127	1590	11.59	2.70		
145	1390	10.13	3.09		
172	1174	8.56	3.66		
187	1078	7.86	2.76		
221	914	6.66	3.25		
253	798	5.82	3.72		

22kW

输出转速 Output speed r/min	输出扭矩 Output torque Nm	传动比 Ratio i	服务系数 Service factor f_s	机型号 Type Type	极数 Pole p
73	2763	20.14	0.94	TR 98 TRF98	4 4
81	2502	18.24	1.00		
91	2218	16.17	1.08		
101	2006	14.62	1.15		
119	1700	12.39	1.29		
136	1486	10.83	1.41		
158	1275	9.29	1.59		
175	1151	8.39	1.76		
206	977	7.12	2.05		
237	852	6.21	2.22		
283	713	5.20	2.50		
327	617	4.50	2.64		
148	1358	9.90	0.87	TR 88 TRF88	4 4
161	1254	9.14	0.96		
179	1128	8.22	1.03		
206	978	7.13	1.09		
230	877	6.39	1.16		
277	727	5.30	1.25		
412	500	3.57	3.36	TRX 158 TRXF158	4 4
350	588	4.2	1.41	TRX 108 TRXF108	4 4
386	534	3.81	1.55		
435	473	3.38	1.75		
479	430	3.07	1.93		
557	370	2.64	2.24		
639	322	2.3	2.58		
754	273	1.95	2.80		
860	239	1.71	2.95		
1021	202	1.44	3.19		
404	510	3.64	1.17	TRX 98 TRXF98	4 4
445	462	3.3	1.29		
503	409	2.92	1.45		
557	370	2.64	1.61		
656	314	2.24	1.89		
750	275	1.96	2.07		
896	230	1.64	2.20		
1035	199	1.42	2.29		
533	387	2.76	1.03	TRX 88 TRXF88	4 4
593	347	2.48	1.15		
684	301	2.15	1.28		
762	270	1.93	1.31		
919	224	1.6	1.41		
1058	195	1.39	1.49		

30kW

输出转速 Output speed r/min	输出扭矩 Output torque Nm	传动比 Ratio i	服务系数 Service factor f_s	机型号 Type Type	极数 Pole p
7.2	37384	204.08	1.34	TR 188 TRF188	4 4
8.2	32768	178.88	1.53		
9.2	29187	159.33	1.71		
10	26358	143.89	1.90		
11	25600	139.75	1.95		
12	22993	125.52	2.17		
15	18494	100.96	2.70		
16	16646	90.87	3.00		
19	14411	78.67	3.47		
20	13389	73.09	3.73		

选型参数表
Selection Table

输出转速 Output speed r/min	输出扭矩 Output torque Nm	传动比 Ratio i	服务系数 Service factor f_s	机型号 Type Type	极数 Pole p
30kW					
9.7	27881	152.20	1.15		
11	24966	136.29	1.28		
12	22305	121.76	1.43		
13	19973	109.03	1.60		
15	17763	96.97	1.80		
16	17282	94.34	1.85	TR 178	4
17	15419	84.17	2.08	TRF178	4
20	13807	75.37	2.32		
23	11770	64.25	2.72		
25	10889	59.44	2.94		
28	9751	53.23	3.28		
29	9293	50.73	3.44		
16	16879	92.14	1.07		
18	14633	79.88	1.23		
21	13019	71.07	1.38		
23	11720	63.98	1.54		
25	10718	58.51	1.68		
29	9326	50.91	1.93		
33	8230	44.93	2.19	TR 168	4
38	7135	38.95	2.52	TRF168	4
42	6349	34.66	2.84		
49	5472	29.87	3.29		
61	4446	24.27	4.05		
71	3770	20.58	4.77		
56	4924	26.32	2.03		
70	3940	21.06	3.55		
18	15290	83.47	0.85		
20	13206	72.09	0.98		
22	12272	66.99	1.06		
24	11191	61.09	1.16		
28	9685	52.87	1.34		
32	8546	46.65	1.52		
36	7381	40.29	1.76	TR 148	4
41	6529	35.64	1.99	TRF148	4
49	5486	29.95	2.37		
61	4431	24.19	2.69		
72	3824	20.44	3.14		
81	3375	18.04	3.11		
94	2926	15.64	4.44		
29	9317	50.86	0.86		
33	8132	44.39	0.98		
39	6897	37.65	1.16		
45	6029	32.91	1.33		
53	5098	27.83	1.51		
61	4512	24.12	1.77		
67	4116	22.00	1.94	TR 138	4
77	3562	19.04	2.25	TRF138	4
88	3143	16.80	2.55		
101	2715	14.51	2.95		
115	2400	12.83	3.33		
136	2019	10.79	3.96		
169	1629	8.71	4.81		
194	1420	7.59	3.60		
230	1194	6.38	4.28		
73	3755	20.07	1.15		
81	3407	18.21	1.26		
94	2928	15.65	1.47	TR 108	4
108	2556	13.66	1.68	TRF108	4
127	2168	11.59	1.98		
145	1895	10.13	2.27		

输出转速 Output speed r/min	输出扭矩 Output torque Nm	传动比 Ratio i	服务系数 Service factor f_s	机型号 Type Type	极数 Pole p
30kW					
172	1601	8.56	2.69		
187	1470	7.86	2.02	TR 108	4
221	1246	6.66	2.38	TRF108	4
253	1089	5.82	2.73		
299	920	4.92	3.15		
101	2735	14.62	0.84		
119	2318	12.39	0.94		
136	2026	10.83	1.03		
158	1738	9.29	1.17	TR 98	4
175	1570	8.39	1.29	TRF98	4
206	1332	7.12	1.50		
237	1162	6.21	1.63		
283	973	5.20	1.83		
327	842	4.50	1.94		
432	649	3.4	1.71	TRX 128	4
				TRXF128	4
435	646	3.38	1.28		
479	586	3.07	1.42		
557	504	2.64	1.65		
639	439	2.3	1.89	TRX 108	4
754	372	1.95	2.06	TRXF108	4
860	327	1.71	2.16		
1021	275	1.44	2.35		
503	558	2.92	1.07		
557	504	2.64	1.18	TRX 98	4
656	428	2.24	1.39	TRXF98	4
750	374	1.96	1.52		
896	313	1.64	1.61		
1035	271	1.42	1.68		
37kW					
7.3	45796	204.08	1.09		
8.3	40141	178.88	1.25		
9.3	35754	159.33	1.40		
10	32289	143.89	1.55		
11	31360	139.75	1.59	TR 188	4
12	28167	125.52	1.78	TRF188	4
15	22656	100.96	2.21		
16	20391	90.87	2.45		
19	17654	78.67	2.83		
20	16402	73.09	3.05		
11	30584	136.29	1.05		
12	27323	121.76	1.17		
14	24466	109.03	1.31		
15	21760	96.97	1.47		
16	21170	94.34	1.51		
18	18888	84.17	1.69		
20	16913	75.37	1.89	TR 178	4
23	14418	64.25	2.22	TRF178	4
25	13338	59.44	2.40		
28	11945	53.23	2.68		
29	11384	50.73	2.81		
34	9784	43.60	3.27		
38	8729	38.90	3.67		
19	17925	79.88	1.00		
21	15948	71.07	1.13		
23	14357	63.98	1.25	TR 168	4
25	13130	58.51	1.37	TRF168	4
29	11424	50.91	1.58		
33	10082	44.93	1.79		

37kW

输出转速 Output speed r/min	输出扭矩 Output torque Nm	传动比 Ratio i	服务系数 Service factor f_s	机型号 Type Type	极数 Pole p
38	8740	38.95	2.06	TR 168 TRF168	4 4
43	7778	34.66	2.31		
50	6703	29.87	2.69		
61	5446	24.27	3.31		
56	6032	26.32	1.66		
72	4618	20.58	3.90		
70	4826	21.06	2.90		
79	4292	18.73	3.03		
91	3738	16.31	4.28		
102	3337	14.56	4.50		
22	15033	66.99	0.86	TR 148 TRF148	4 4
24	13709	61.09	0.95		
28	11864	52.87	1.10		
32	10468	46.65	1.24		
37	9041	40.29	1.44		
42	7998	35.64	1.63		
49	6721	29.95	1.93		
61	5428	24.19	2.19		
72	4684	20.44	2.56		
82	4134	18.04	2.54		
95	3584	15.64	3.63		
106	3188	13.91	3.95		
39	8449	37.65	0.95	TR 138 TRF138	4 4
45	7385	32.91	1.08		
53	6245	27.83	1.23		
61	5528	24.12	1.45		
67	5042	22.00	1.59		
78	4364	19.04	1.83		
88	3850	16.80	2.08		
102	3325	14.51	2.41		
115	2940	12.83	2.72		
137	2473	10.79	3.23		
170	1996	8.71	3.93		
195	1739	7.59	2.94		
232	1462	6.38	3.50		
287	1180	5.15	3.90		
74	4600	20.07	0.93	TR 108 TRF108	4 4
81	4173	18.21	1.03		
95	3587	15.65	1.20		
108	3131	13.66	1.37		
128	2656	11.59	1.62		
146	2322	10.13	1.85		
173	1962	8.56	2.19		
188	1801	7.86	1.65		
222	1526	6.66	1.95		
254	1334	5.82	2.23		
301	1128	4.92	2.57		
435	795	3.4	1.40	TRX 128 TRXF128	4 4
493	702	3	1.58		
571	606	2.59	1.83		
438	791	3.38	1.05	TRX 108 TRXF108	4 4
482	718	3.07	1.16		
561	618	2.64	1.34		
643	538	2.3	1.54		
759	456	1.95	1.68		
865	400	1.71	1.76		
1028	337	1.44	1.91		

45kW

输出转速 Output speed r/min	输出扭矩 Output torque Nm	传动比 Ratio i	服务系数 Service factor f_s	机型号 Type Type	极数 Pole p
8.3	48820	178.88	1.02	TR 188 TRF188	4 4
9.3	43484	159.33	1.15		
10	39271	143.89	1.27		

45kW

输出转速 Output speed r/min	输出扭矩 Output torque Nm	传动比 Ratio i	服务系数 Service factor f_s	机型号 Type Type	极数 Pole p
11	38141	139.75	1.31	TR 188 TRF188	4 4
12	34257	125.52	1.46		
15	27554	100.96	1.81		
16	24800	90.87	2.02		
19	21471	78.67	2.33		
20	19948	73.09	2.51		
14	29757	109.03	1.08	TR 178 TRF178	4 4
15	26465	96.97	1.21		
16	25747	94.34	1.24		
18	22972	84.17	1.39		
20	20570	75.37	1.56		
23	17535	64.25	1.82		
25	16222	59.44	1.97		
28	14528	53.23	2.20		
29	13845	50.73	2.31		
34	11899	43.60	2.69		
38	10617	38.90	3.01		
23	17461	63.98	1.03	TR 168 TRF168	4 4
25	15969	58.51	1.13		
29	13894	50.91	1.30		
33	12262	44.93	1.47		
38	10630	38.95	1.69		
43	9459	34.66	1.90		
50	8152	29.87	2.21		
61	6624	24.27	2.72		
72	5617	20.58	3.20		
56	7336	26.32	1.36		
70	5870	21.06	2.39		
79	5221	18.73	2.49		
91	4546	16.31	3.52		
102	4058	14.56	3.70		
28	14429	52.87	0.90	TR 148 TRF148	4 4
32	12732	46.65	1.02		
37	10996	40.29	1.18		
42	9727	35.64	1.34		
49	8174	29.95	1.59		
61	6602	24.19	1.80		
72	5697	20.44	2.11		
82	5028	18.04	2.09		
95	4359	15.64	2.98		
106	3877	13.91	3.25		
123	3342	11.99	3.89		
152	2715	9.74	4.79		
179	2302	8.26	5.65		
204	2021	7.25	4.29		
45	8982	32.91	0.89	TR 138 TRF138	4 4
53	7595	27.83	1.01		
61	6723	24.12	1.19		
67	6132	22.00	1.30		
78	5307	19.04	1.51		
88	4683	16.80	1.71		
102	4044	14.51	1.98		
115	3576	12.83	2.24		
137	3007	10.79	2.66		
170	2428	8.71	3.23		
195	2116	7.59	2.41		
232	1778	6.38	2.87		
287	1435	5.15	3.21		
95	4362	15.65	0.99	TR 108 TRF108	4 4
108	3807	13.66	1.13		
128	3230	11.59	1.33		
146	2824	10.13	1.52		
173	2386	8.56	1.80		

选型参数表
Selection Table

45kW

输出转速 Output speed r/min	输出扭矩 Output torque Nm	传动比 Ratio i	服务系数 Service factor f_B	机型号 Type Type	极数 Pole p
188	2191	7.86	1.36		
222	1856	6.66	1.60	TR 108	4
254	1622	5.82	1.83	TRF108	4
301	1371	4.92	2.12		
435	967	3.4	1.15		
493	854	3	1.30		
571	737	2.59	1.51	TRX 128	4
646	652	2.29	1.70	TRXF128	4
767	549	1.93	2.02		
438	962	3.38	0.86		
482	874	3.07	0.95		
561	751	2.64	1.11	TRX 108	4
643	654	2.3	1.27	TRXF108	4
759	555	1.95	1.38		
865	487	1.71	1.45		
1028	410	1.44	1.57		

55kW

输出转速 Output speed r/min	输出扭矩 Output torque Nm	传动比 Ratio i	服务系数 Service factor f_B	机型号 Type Type	极数 Pole p
10	47997	143.89	1.04		
11	46616	139.75	1.07		
12	41870	125.52	1.19		
15	33677	100.96	1.48		
16	30311	90.87	1.65	TR 188	4
19	26242	78.67	1.91	TRF188	4
20	24381	73.09	2.05		
23	21869	65.56	2.29		
23	21112	63.29	2.37		
26	18647	55.90	2.68		
16	31469	94.34	1.02		
18	28077	84.17	1.14		
20	25141	75.37	1.27		
23	21432	64.25	1.49		
25	19827	59.44	1.61		
28	17756	53.23	1.80	TR 178	4
29	16922	50.73	1.89	TRF178	4
34	14544	43.60	2.20		
38	12976	38.90	2.47		
50	9904	29.69	3.23		
54	9163	27.47	3.49		
60	8206	24.60	3.90		
29	16982	50.91	1.06		
33	14987	44.93	1.20		
38	12993	38.95	1.39		
43	11562	34.66	1.56		
50	9964	29.87	1.81		
61	8096	24.27	2.22		
70	7174	21.06	1.95	TR 168	4
72	6865	20.58	2.62	TRF168	4
79	6381	18.73	2.04		
91	5556	16.31	2.88		
102	4960	14.56	3.02		
119	4228	12.41	4.26		
144	3502	10.28	4.85		
32	15561	46.65	0.84		
37	13440	40.29	0.97		
42	11888	35.64	1.09		
49	9990	29.95	1.30	TR 148	4
61	8069	24.19	1.47	TRF148	4
72	6963	20.44	1.72		
82	6146	18.04	1.71		

55kW

输出转速 Output speed r/min	输出扭矩 Output torque Nm	传动比 Ratio i	服务系数 Service factor f_B	机型号 Type Type	极数 Pole p
95	5328	15.64	2.44		
106	4739	13.91	2.66		
123	4085	11.99	3.18	TR 148	4
152	3318	9.74	3.92	TRF148	4
179	2814	8.26	4.62		
204	2470	7.25	3.51		
251	2007	5.89	4.32		
78	6486	19.04	1.23		
88	5723	16.80	1.40		
102	4943	14.51	1.62		
115	4371	12.83	1.83	TR 138	4
137	3676	10.79	2.18	TRF138	4
170	2967	8.71	2.64		
195	2586	7.59	1.98		
232	2173	6.38	2.35		
287	1754	5.15	2.62		
415	1242	3.57	1.35	TRX 158	4
479	1075	3.09	1.56	TRXF158	4

75kW

输出转速 Output speed r/min	输出扭矩 Output torque Nm	传动比 Ratio i	服务系数 Service factor f_B	机型号 Type Type	极数 Pole p
15	45923	100.96	1.09		
16	41334	90.87	1.21		
19	35784	78.67	1.40		
20	33246	73.09	1.50	TR 188	4
23	29821	65.56	1.68	TRF188	4
23	28789	63.29	1.74		
26	25427	55.90	1.97		
37	18395	40.44	2.72		
23	29225	64.25	1.09		
25	27037	59.44	1.18		
28	24213	53.23	1.32		
29	23075	50.73	1.39		
34	19832	43.60	1.61	TR 178	4
38	17694	38.90	1.81	TRF178	4
50	13505	29.69	2.37		
54	12495	27.47	2.56		
60	11190	24.60	2.86		
63	10662	23.44	3.00		
71	9548	20.99	3.35		
38	17717	38.95	1.02		
43	15766	34.66	1.14		
50	13587	29.87	1.32		
61	11040	24.27	1.63		
70	9783	21.06	1.43		
72	9361	20.58	1.92	TR 168	4
79	8701	18.73	1.49	TRF168	4
91	7577	16.31	2.11		
102	6764	14.56	2.22		
119	5765	12.41	3.12		
144	4776	10.28	3.56		
169	4074	8.77	4.17		
49	13623	29.95	0.95		
61	11003	24.19	1.08		
72	9495	20.44	1.26		
82	8380	18.04	1.25	TR 148	4
95	7265	15.64	1.79	TRF148	4
106	6462	13.91	1.95		
123	5570	11.99	2.33		
152	4525	9.74	2.87		

输出转速 Output speed r/min	输出扭矩 Output torque Nm	传动比 Ratio i	服务系数 Service factor f_s	机型号 Type Type	极数 Pole p
75kW					
179	3837	8.26	3.39	TR 148 TRF148	4 4
204	3368	7.25	2.57		
251	2736	5.89	3.17		
296	2323	5.00	3.73		
479	1465	3.09	1.14	TRX 158 TRXF158	4 4
538	1304	2.75	1.29		
624	1124	2.37	1.49		
767	915	1.93	1.84		
767	915	1.93	1.21	TRX 128 TRXF128	4 4
949	740	1.56	1.50		
90kW					
19	42797	78.67	1.17	TR 188 TRF188	4 4
20	39761	73.09	1.26		
23	35665	65.56	1.40		
23	34430	63.29	1.45		
27	30410	55.90	1.64		
37	22000	40.44	2.27		
46	17696	32.53	2.83		
51	15874	29.18	3.15		
83	9917	17.85	4.43		
97	8528	15.35	5.15		
120	6861	12.35	6.03		
139	5917	10.65	7.00		
165	5000	9.00	8.28		
28	28957	53.23	1.11	TR 178 TRF178	4 4
29	27597	50.73	1.16		
34	23719	43.60	1.35		
38	21162	38.90	1.51		
50	16151	29.69	1.98		
54	14944	27.47	2.14		
60	13382	24.60	2.39		
63	12751	23.44	2.51		
71	11419	20.99	2.80		
81	10223	18.40	2.84		
90	9156	16.48	2.95		
43	18855	34.66	0.95	TR 168 TRF168	4 4
50	16249	29.87	1.11		
61	13203	24.27	1.36		
71	11700	21.06	1.20		
72	11196	20.58	1.61		
79	10406	18.73	1.25		
91	9061	16.31	1.77		
102	8089	14.56	1.85		
120	6895	12.41	2.61		
144	5711	10.28	2.98		
169	4872	8.77	3.49		
73	11356	20.44	1.06	TR 148 TRF148	4 4
82	10023	18.04	1.05		
95	8689	15.64	1.50		
107	7728	13.91	1.63		
124	6661	11.99	1.95		
152	5411	9.74	2.40		
180	4589	8.26	2.83		
205	4028	7.25	2.15		
252	3272	5.89	2.65		
297	2778	5.00	3.12		

输出转速 Output speed r/min	输出扭矩 Output torque Nm	传动比 Ratio i	服务系数 Service factor f_s	机型号 Type Type	极数 Pole p
90kW					
540	1560	2.75	1.08	TRX 158 TRXF158	4 4
627	1344	2.37	1.25		
769	1095	1.93	1.53		
952	885	1.56	1.25	TRX 128 TRXF128	4 4
110kW					
20	48597	73.09	1.03	TR 188 TRF188	4 4
23	43590	65.56	1.15		
23	42081	63.29	1.19		
27	37168	55.90	1.35		
37	26888	40.44	1.86		
46	21629	32.53	2.31		
51	19402	29.18	2.58		
60	16543	24.88	3.02		
74	13305	20.01	3.76		
83	12121	17.85	3.62		
97	10423	15.35	4.21		
120	8386	12.35	4.94		
139	7232	10.65	5.72		
165	6111	9.00	6.77		
34	28989	43.60	1.10	TR 178 TRF178	4 4
38	25864	38.90	1.24		
50	19741	29.69	1.62		
54	18265	27.47	1.75		
60	16356	24.60	1.96		
63	15585	23.44	2.05		
71	13956	20.99	2.29		
81	12494	18.40	2.32		
90	11191	16.48	2.41		
107	9405	13.85	3.30		
61	16137	24.27	1.12	TR 168 TRF168	4 4
72	13684	20.58	1.32		
91	11075	16.31	1.44		
102	9887	14.56	1.52		
120	8427	12.41	2.14		
144	6981	10.28	2.44		
169	5955	8.77	2.85		
627	1643	2.37	1.02	TRX 158 TRXF158	4 4
769	1338	1.93	1.26		
911	1130	1.63	1.49		
132kW					
27	44601	55.90	1.12	TR 188 TRF188	4 4
37	32266	40.44	1.55		
46	25955	32.53	1.93		
51	23282	29.18	2.15		
60	19851	24.88	2.52		
74	15965	20.01	3.13		
83	14545	17.85	3.02		
97	12508	15.35	3.51		
120	10063	12.35	4.11		
139	8678	10.65	4.77		
165	7334	9.00	5.64		

132kW

输出转速 Output speed r/min	输出扭矩 Output torque Nm	传动比 Ratio i	服务系数 Service factor f_s	机型号 Type Type	极数 Pole p
38	31037	38.90	1.03	TR 178 TRF178	4 4
50	23689	29.69	1.35		
54	21918	27.47	1.46		
60	19628	24.60	1.63		
63	18702	23.44	1.71		
71	16747	20.99	1.91		
81	14993	18.40	1.93		
90	13429	16.48	2.01		
107	11286	13.85	2.75		
124	9770	11.99	3.28		
72	16420	20.58	1.10	TR 168 TRF168	4 4
91	13290	16.31	1.20		
102	11864	14.56	1.26		
120	10112	12.41	1.78		
144	8377	10.28	2.03		
169	7146	8.77	2.38		
911	1356	1.63	1.24	TRX 158 TRXF158	4 4

160kW

输出转速 Output speed r/min	输出扭矩 Output torque Nm	传动比 Ratio i	服务系数 Service factor f_s	机型号 Type Type	极数 Pole p
37	39110	40.44	1.28	TR 188 TRF188	4 4
46	31460	32.53	1.59		
51	28220	29.18	1.77		
60	24062	24.88	2.08		
74	19352	20.01	2.58		
83	17630	17.85	2.49		
97	15161	15.35	2.90		
120	12198	12.35	3.39		
139	10519	10.65	3.94		
165	8889	9.00	4.66		
50	28714	29.69	1.11	TR 178 TRF178	4 4
54	26567	27.47	1.20		
60	23791	24.60	1.35		
63	22669	23.44	1.41		
71	20300	20.99	1.58		
81	18174	18.40	1.60		
90	16277	16.48	1.66		
107	13680	13.85	2.27		
124	11842	11.99	2.70		
149	9867	9.99	3.14		
174	8415	8.52	3.45		
120	12257	12.41	1.47	TR 168 TRF168	4 4
144	10153	10.28	1.67		
169	8662	8.77	1.96		

200kW

输出转速 Output speed r/min	输出扭矩 Output torque Nm	传动比 Ratio i	服务系数 Service factor f_s	机型号 Type Type	极数 Pole p
37	48888	40.44	1.02	TR 188 TRF188	4 4
46	39325	32.53	1.27		
51	35276	29.18	1.42		
60	30077	24.88	1.66		
74	24190	20.01	2.07		
83	22038	17.85	1.99		
97	18951	15.35	2.32		
120	15248	12.35	2.72		
139	13149	10.65	3.15		
165	11112	9.00	3.73		
63	28337	23.44	1.13	TR 178 TRF178	4 4
71	25375	20.99	1.26		
81	22717	18.40	1.28		
90	20347	16.48	1.33		
107	17099	13.85	1.81		
124	14803	11.99	2.16		
149	12334	9.99	2.51		
174	10519	8.52	2.76		

选型参数表
Selection Table

Mamax Permissible torque Nm	输出转速 Output speed r/min	传动比 Ratio i	机型号 Type Type	功率 Power kW/4p
130	8.5	164	TR 28TR18 TRF28TR18	0.18
	8.8	158		
	10	139		
	12	118		
	13	104		0.25
	15	90		
200	4.8	290	TR 38TR18 TRF38TR18	0.18
	5.8	241		
	6.2	226		
	7.5	186		
	8.5	164		0.25
	8.8	158		
	10	139		
	11	124		
	13	105		0.37
	15	90		
300	3.2	429	TR 48TR38 TRF48TR38	0.18
	3.7	372		
	4.0	348		
	4.6	301		
	5.5	255		0.25
	6.1	228		
450	2.1	678	TR 58TR38 TRF58TR38	0.18
	2.4	582		
	2.6	537		
	3.0	471		
	3.9	357		0.25
	4.4	319		
	5.3	262		0.37
	5.8	241		
600	1.7	835	TR 68TR38 TRF68TR38	0.18
	1.9	750		
	1.9	724		
	2.2	640		
	2.4	574		
	2.4	571		
	2.8	495		0.25
	2.9	486		
	3.2	438		
	3.6	384		
	4.0	344		0.37
	4.8	288		
820	1.2	1124	TR 78TR38 TRF78TR38	0.18
	1.3	1047		
	1.5	916		
	1.6	858		
	1.8	757		
	2.1	671		0.25
	2.4	571		
	2.5	547		
	2.9	477		0.37
	3.3	426		
	3.8	364		
	4.5	310		0.55
	5.0	277		
	5.6	249		
1550	0.65	2129	TR 88TR58 TRF88TR58	0.18
	0.71	1955		
	0.72	1930		
	0.80	1737		

Mamax Permissible torque Nm	输出转速 Output speed r/min	传动比 Ratio i	机型号 Type Type	功率 Power kW/4p
1550	0.80	1732	TR 88TR58 TRF88TR58	0.18
	0.91	1524		
	0.93	1489		
	1.0	1395		0.25
	1.0	1341		
	1.1	1232		
	1.2	1145		
	1.3	1037		
	1.6	883		0.37
	1.7	802		
	1.8	754		
	1.4	1008		0.55
	2.0	683		
	2.3	599		
	2.6	538		
	2.9	472		
	3.5	400		0.75
	3.5	397		
	3.9	361		
	3.9	352		
	4.6	304		1.1
	4.7	300		
	5.3	262		
	5.5	255		
3000	0.32	4310	TR 98TR58 TRF98TR58	0.18
	0.35	4005		
	0.38	3703		
	0.40	3481		
	0.46	3020		
	0.52	2668		0.25
	0.62	2246		
	0.69	2016		
	0.76	1823		0.37
	0.80	1733		
	0.86	1623		
	0.88	1583		
	0.97	1434		
	1.0	1396		
	1.1	1250		0.55
	1.2	1207		
	1.3	1084		
	1.3	1068		
	1.5	937		
	1.5	934		
	1.6	878		
	1.7	813		0.75
	1.8	756		
	1.9	728		
	2.2	626		1.1
	2.6	549		
	2.9	484		
	3.3	430		1.5
	3.7	376		
	4.2	336		
	4.8	296		2.2
	5.3	270		
	5.7	249		
	6.1	234		
	6.3	227		

表上所配功率均有超载,按实际条件确定的转扭不得大于减速机额定转扭.

The power are all overload in the table.The decided torque according to operating condition should not more than gear units' nominal torque.

选型参数表
Selection Table

Mamax Permissible torque Nm	输出转速 Output speed r/min	传动比 Ratio i	机型号 Type Type	功率 Power kW/4p
4300	0.21	6726	TR 108TR78 TRF108TR78	0.18
	0.24	5881		
	0.27	5203		
	0.31	4416		
	0.35	4009		
	0.35	4009		0.25
	0.42	3343		
	0.45	3056		
	0.46	3034		
	0.46	3025		
	0.52	2653		0.37
	0.61	2280		
	0.67	2067		
	0.70	1988		
	0.76	1828		0.55
	0.82	1693		
	0.86	1612		
	0.89	1561		
	1.0	1389		
	1.1	1231		0.75
	1.3	1099		
	1.4	1027		
	1.5	944		
	1.6	899		1.1
	1.7	824		
	1.8	797		
	2.0	689		
	2.3	612		1.5
	2.3	611		
	2.6	542		
	2.7	516		
	2.9	490		
	3.0	469		
	3.3	426		2.2
	3.4	415		
	3.8	377		
	3.8	369		
	4.4	324		
	4.5	313		
	5.0	285		3
	5.0	284		
	5.5	256		
	5.6	253		
	6.5	220		4
	6.7	214		
	7.5	193		
	7.7	187		
	8.5	170		
8000	0.12	11712	TR 138TR78 TRF138TR78	0.18
	0.13	10628		
	0.16	8784		
	0.19	7408		0.25
	0.22	6412		
	0.24	5819		
	0.28	5002		0.37
	0.30	4710		
	0.32	4364		
	0.35	4019		
	0.36	3878		

Mamax Permissible torque Nm	输出转速 Output speed r/min	传动比 Ratio i	机型号 Type Type	功率 Power kW/4p
8000	0.40	3514	TR 138TR78 TRF138TR78	0.55
	0.41	3377		
	0.42	3338		
	0.47	2929		
	0.48	2925		
	0.52	2658		
	0.56	2484		
	0.58	2412		
	0.62	2243		0.75
	0.67	2073		
	0.75	1863		
	0.75	1856		
	0.88	1598		1.1
	0.88	1586		
	1.0	1397		
	1.0	1360		
	1.1	1228		
	1.1	1226		
	1.3	1090		1.5
	1.3	1080		
	1.4	1020		
	1.5	951		
	1.6	869		
	1.7	831		2.2
	1.9	762		
	2.1	684		
	2.3	629		
	2.4	595		
	2.5	564		3
	2.5	560		
	2.7	517		
	2.9	490		
	3.1	454		
	3.3	437		4
	3.8	381		
	4.2	339		
	4.4	324		5.5
	4.8	297		
	4.9	291		
	5.6	255		
13000	0.08	18210	TR 148TR78 TRF148TR78	0.18
	0.09	15922		
	0.10	14075		
	0.11	12343		0.25
	0.12	11160		
	0.14	9742		
	0.16	8455		0.37
	0.19	7424		
	0.22	6456		
	0.25	5665		0.55
	0.29	4805		
	0.32	4363		
	0.37	3777		0.75
	0.42	3348		
	0.50	2785		
	0.55	2555		1.1
	0.63	2211		
	0.72	1951		
	0.82	1705		1.5
	0.91	1536		

表上所配功率均有超载,按实际条件确定的转扭不得大于减速机额定转扭.

The power are all overload in the table.The decided torque according to operating condition should not more than gear units' nominal torque.

Mamax Permissible torque Nm	输出转速 Output speed r/min	传动比 Ratio i	机型号 Type Type	功率 Power kW/4p
13000	1.1	1329	TR 148TR78 TRF148TR78	2.2
	1.2	1166		
	1.4	1029		
	1.6	889		3
	1.8	784		
	2.1	695		4
	2.3	619		
	2.6	558		
	2.9	490		5.5
	2.7	533	TR 148TR88 TRF148TR88	4
	3.1	462		5.5
	3.4	427		
	4.0	368		7.5
	4.5	326		
	6.8	214		11
18000	0.05	26695	TR 168TR98 TRF168TR98	0.55
	0.06	23560		
	0.07	19927		
	0.08	17165		
	0.09	15665		
	0.10	13892		
	0.12	11678		
	0.13	10732		
	0.14	9717		
	0.23	6000		
	0.25	5514		0.75
	0.29	4780		
	0.34	4127		
	0.18	7661		1.1
	0.21	6799		
	0.37	3736		
	0.52	2689		1.5
	0.60	2331		
	0.68	2074		
	0.77	1856		2.2
	0.85	1666		
	0.98	1452		
	1.1	1285		3
	1.2	1139		
	1.4	1005		
	1.7	872		4
	1.9	773		
	2.1	671		5.5
	2.5	573		
	2.9	506		7.5
	3.3	442		
	3.9	377		
	4.4	333		
	4.9	301		11
	5.2	279		
	4.9	297	TR 168TR108 TRF168TR108	11
	5.4	272		
	5.6	260		15
	6.3	231		
	6.5	223		
	7.2	202		
	7.6	192		

表上所配功率均有超载,按实际条件确定的转扭不得大于减速机额定转扭.

The power are all overload in the table.The decided torque according to operating condition should not more than gear units' nominal torque.

TRX38

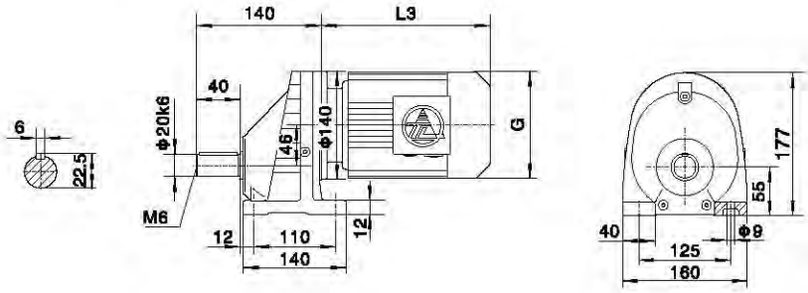

TRX..S38

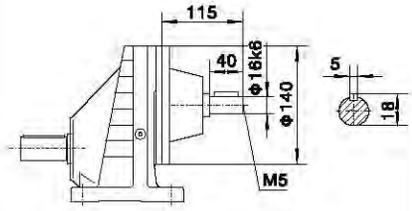

电机需方配时或配特殊电机时需加联接法兰
When equipping the user' s motor or the special one,the flange is required to connected .

TRXF38

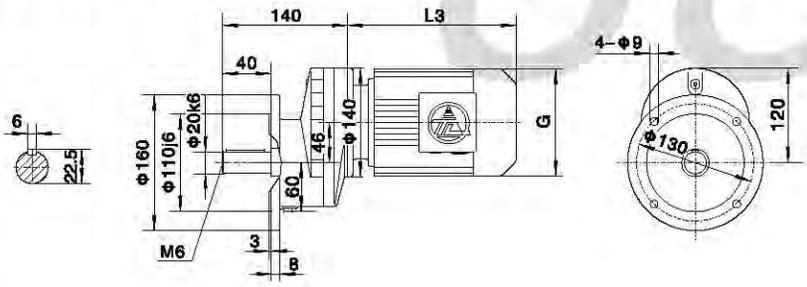

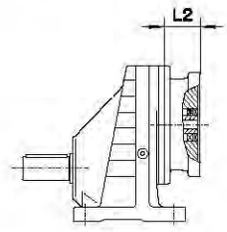

注：其余尺寸见相应的结构形式
Note: For other values please refer to the opposited structure

Y2电机机座号 Motor size	63	71		80		90S
功率/4P Power/(kW)	0.18	0.25	0.37	0.55	0.75	1.1
L3	223	244		293		304
G	130	145		175		195
L2	56	56		62		62

注："TRX.." 表示TRX、TRXF
Note: "TRX.." mean TRX、TRXF

TRX58

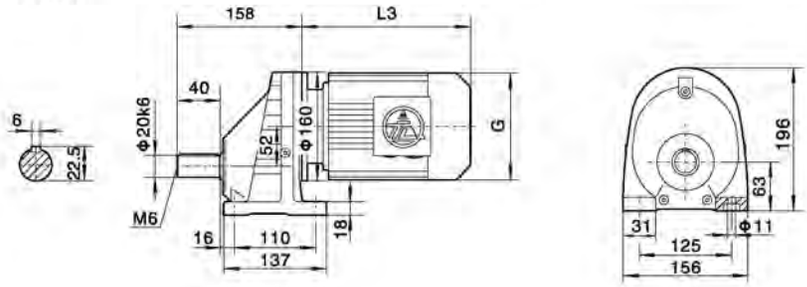

TRX..S58

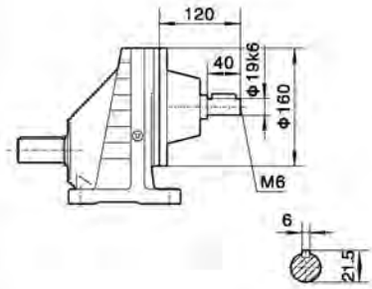

TRXF58

Φ140

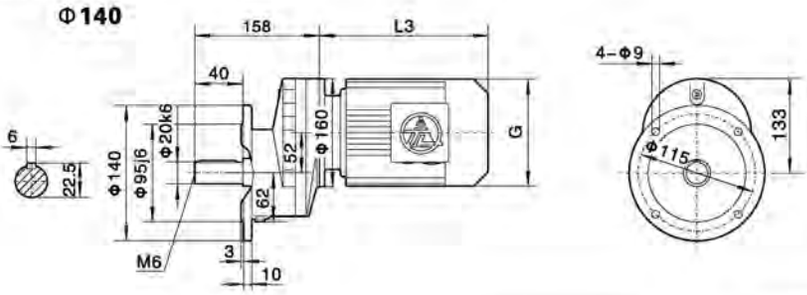

电机需方配时或配特殊电机时需加联接法兰
When equipping the user' s motor or the special one,the flange is required to connected .

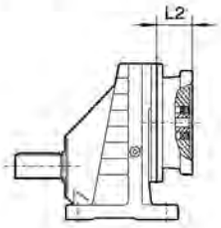

Φ160

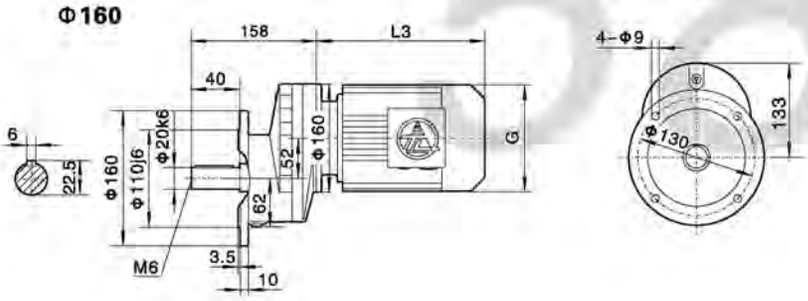

注：其余尺寸见相应的结构形式
Note: For other values please refer to the oppoiuted structure

Φ200

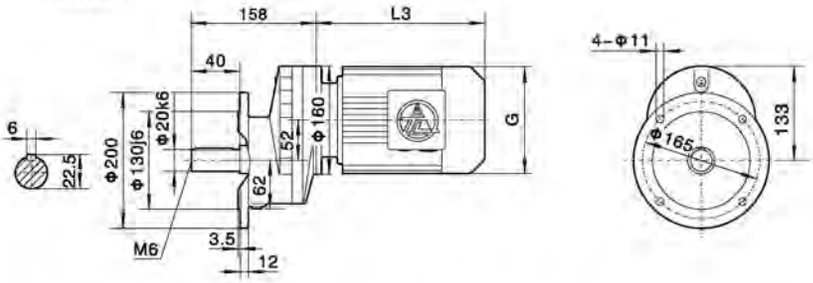

Y2电机机座号 Motor size	63	71		80		90S	90L	100		112M	132S
功率/4P Power/(kW)	0.18	0.25	0.37	0.55	0.75	1.1	1.5	2.2	3.0	4.0	5.5
L3	223	244		293		304	329	357		383	428
G	130	145		175		195	195	215		240	275
L2	56	57		72		72	72	74		74	82

注："TRX.." 表示TRX、TRXF　　Note: "TRX.." mean TRX、TRXF

外形安装尺寸
Mounting Dimension Sheets-overview

TRX68

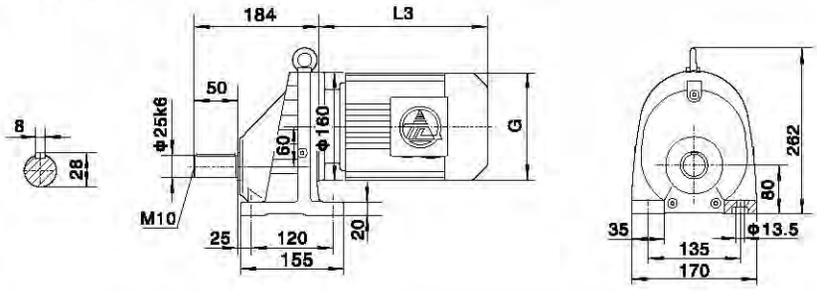

TRX..S68

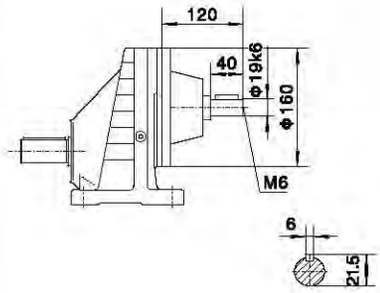

TRXF68

Φ160

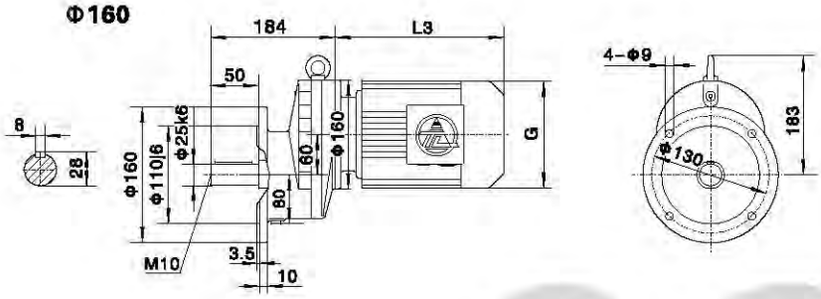

电机需方配时或配特殊电机时需加联接法兰
When equipping the user' s motor or the special one,the flange is required to connected .

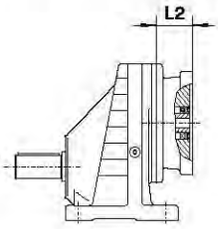

Φ200

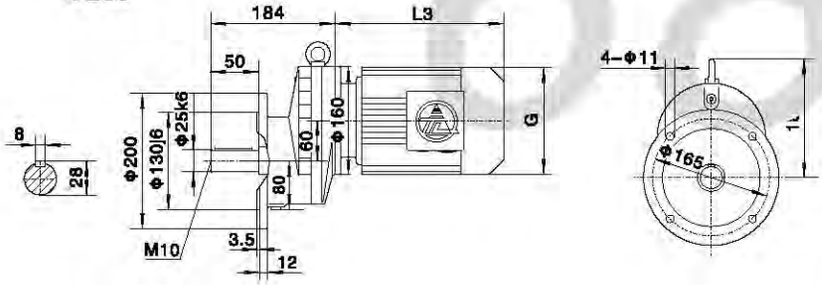

注：其余尺寸见相应的结构形式
Note: For other values please refer to the oppoiutedstructure

Φ250

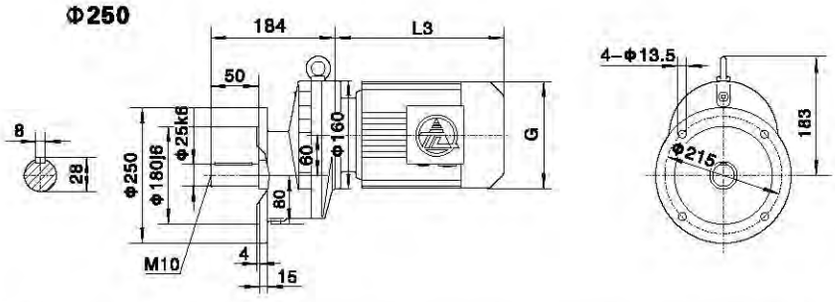

Y2电机机座号 Motor size	63	71		80		90S	90L	100		112M	132S	132M
功率/4P Power/(kW)	0.18	0.25	0.37	0.55	0.75	1.1	1.5	2.2	3.0	4.0	5.5	7.5
L3	223	244		293		304	329	357		383	428	461
G	130	145		175		195	195	215		240	275	275
L2	56	57		72		72	72	74		74	82	82

注："TRX.." 表示TRX、TRXF　　Note:"TRX.."mean TRX、TRXF

TRX78

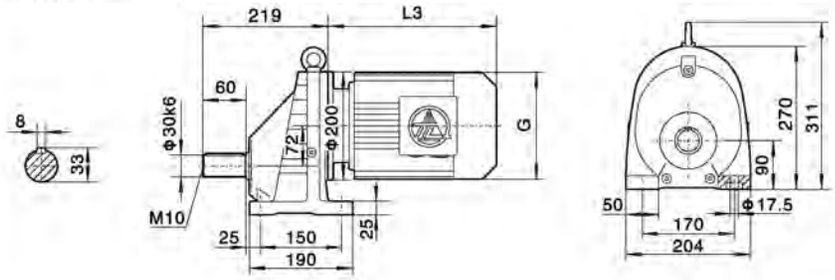

TRX..S78

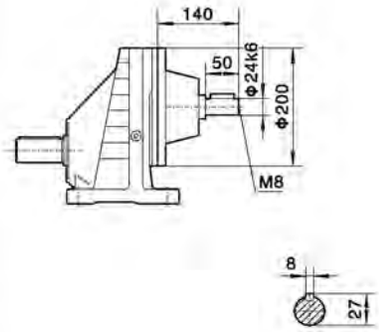

TRXF78

Φ200

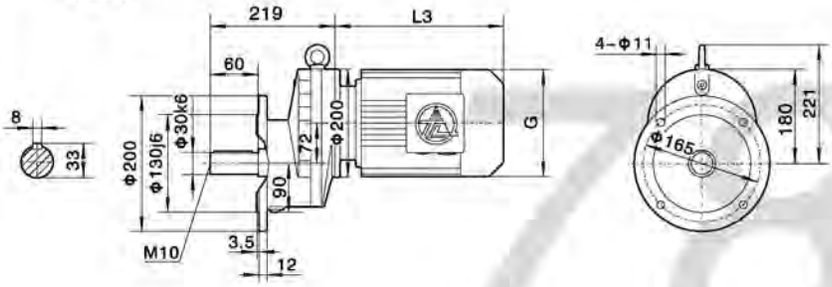

电机需方配时或配特殊电机时需加联接法兰
When equipping the user' s motor or the special one,the flange is required to connected .

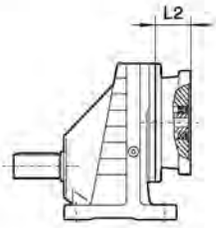

Φ250

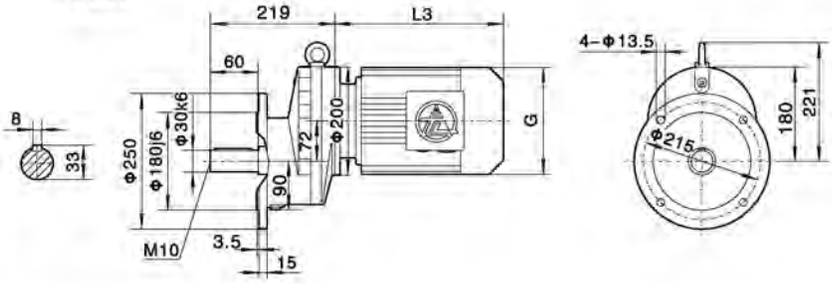

注：其余尺寸见相应的结构形式
Note: For other values please refer to the opposited structure

Y2电机机座号 Motor size	90S	90L	100		112M	132S	132M	160M
功率/4P Power/(kW)	1.1	1.5	2.2	3.0	4.0	5.5	7.5	11
L3	297	322	354		391	430	463	555
G	195	195	215		240	275	275	330
L2	63.5	63.5	65		65	68	68	99

注："TRX.." 表示TRX、TRXF

Note: "TRX.." mean TRX、TRXF

外形安装尺寸
Mounting Dimension Sheets–overview

TRX88

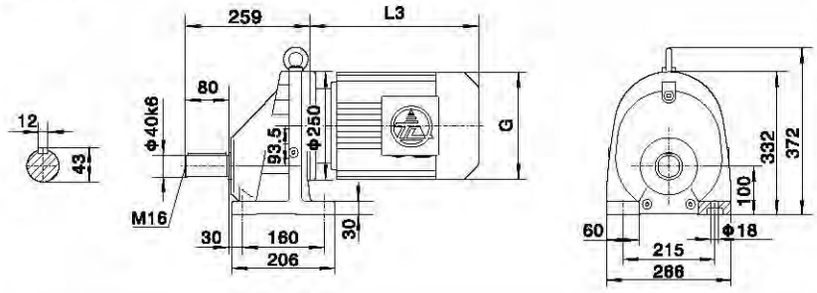

TRX..S88

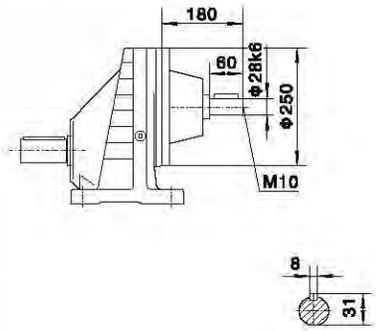

TRXF88

Φ250

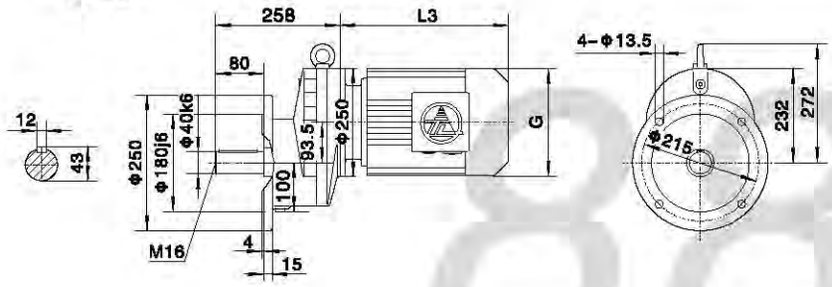

电机需方配时或配特殊电机时需加联接法兰
When equipping the user' s motor or the special one,the flange is required to connected .

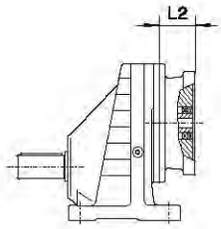

Φ300

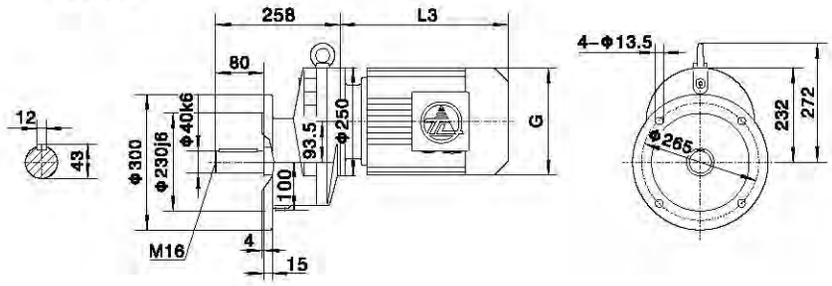

注：其余尺寸见相应的结构形式
Note: For other values please refer to the oppositedstructure

Y2电机机座号 Motor size	100	112M	132S	132M	160M	160L	180M	180L	
功率/4P Power/(kW)	3.0	4.0	5.5	7.5	11	15	18.5	22	
L3	351	371	417	450	538	583	612	652	
G	215	240	275	275	330	330	380	380	
L2	72	72	83	83	95	95	95	95	

注: "TRX.." 表示TRX、TRXF

Note: "TRX.." mean TRX、TRXF

TRX98

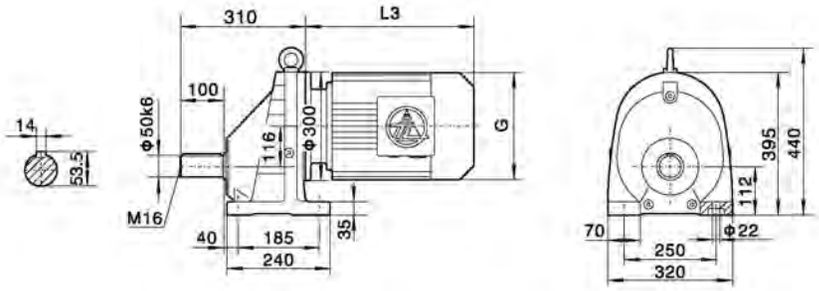

TRX..S98

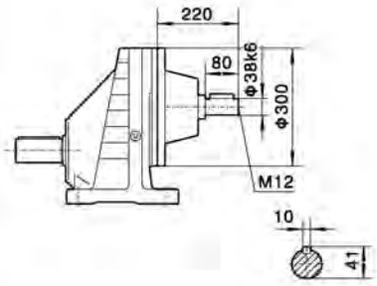

TRXF98

Φ300

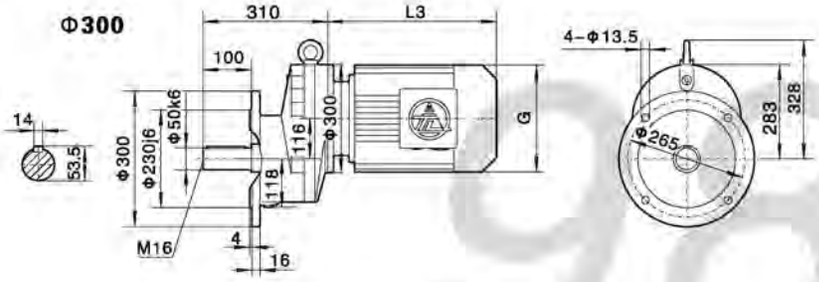

电机需方配时或配特殊电机时需加联接法兰
When equipping the user' s motor or the special one,the flange is required to connected .

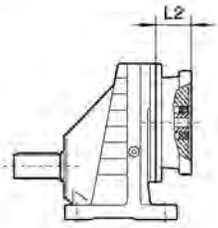

Φ350

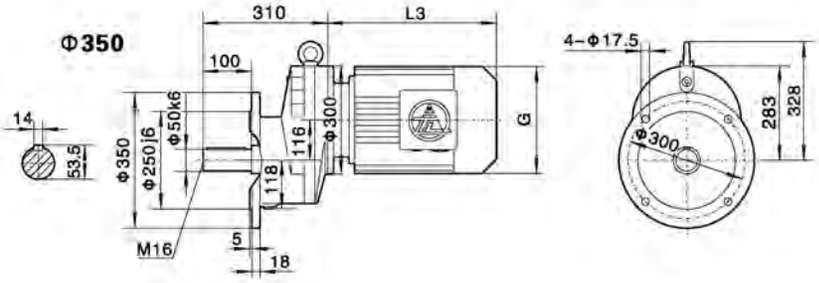

注：其余尺寸见相应的结构形式
Note: For other values please refer to the opposited structure

Y2电机机座号 Motor size	132S	132M	160M	160L	180M	180L	200
功率/4P Power/(kW)	5.5	7.5	11	15	18.5	22	30
L3	411	444	529	574	593	633	670
G	275	275	330	330	380	380	420
L2	77	77	113	113	113	113	108

注："TRX.." 表示TRX、TRXF

Note: "TRX.." mean TRX、TRXF

外形安装尺寸
Mounting Dimension Sheets–overview

TRX108

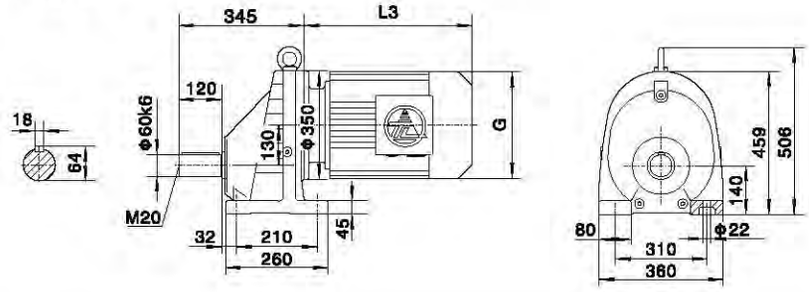

TRX..S108

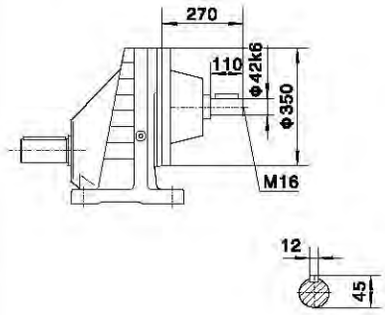

TRXF108

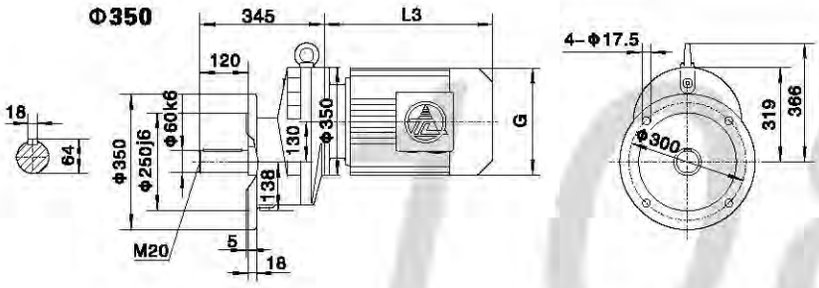

电机需方配时或配特殊电机时需加联接法兰
When equipping the user' s motor or the special one,the flange is required to connected .

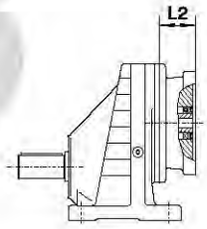

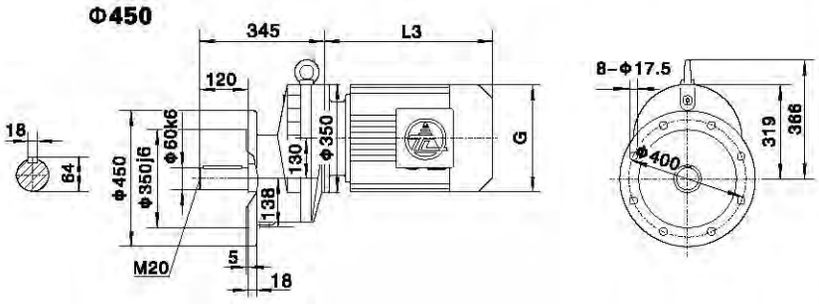

注：其余尺寸见相应的结构形式
Note: For other values please refer to the opposited structure

Y2电机机座号 Motor size	132M	160M	160L	180M	180L	200	225S	225M	
功率/4P Power/(kW)	7.5	11	15	18.5	22	30	37	45	
L3	430	518	563	593	633	684	684	709	
G	275	330	330	380	380	470	470	470	
L2	77	112	112	112	112	105	121	121	

注："TRX.." 表示TRX、TRXF

Note: "TRX.." mean TRX、TRXF

外形安装尺寸
Mounting Dimension Sheets-overview

TRX128

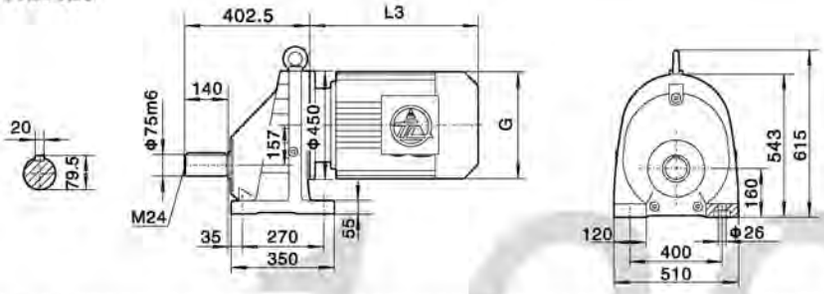

TRX..S128

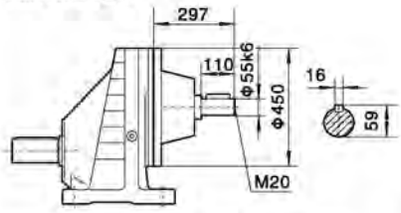

电机需方配时或配特殊电机时需加联接法兰
When equipping the user' s motor or the special one,the flange is required to connected .

TRXF128

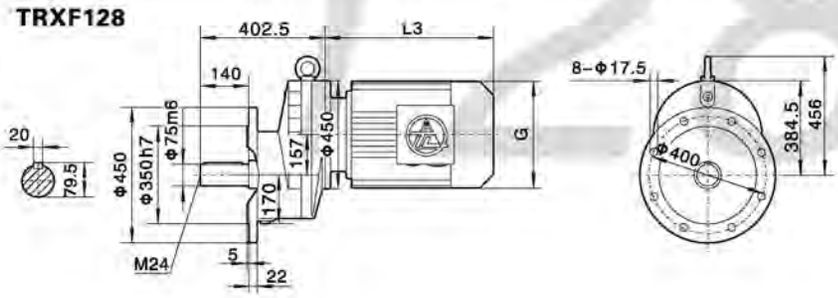

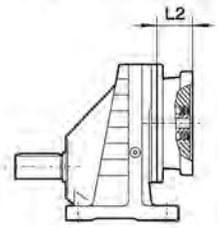

注：其余尺寸见相应的结构形式
Note: For other values please refer to the oppsited structure

电机机座号 Motor size	132M	160M	160L	180M	180L	200	225S	225M	250	280S	280M
功率/4P Power/(kW)	7.5	11	15	18.5	22	30	37	45	55	75	90
L3	429	490	535	593	633	658	678	703	784	845	845
G	275	330	330	380	380	420	470	470	510	580	580
L2	55	93	93	93	93	93	115	115	125	125	125

TRX158

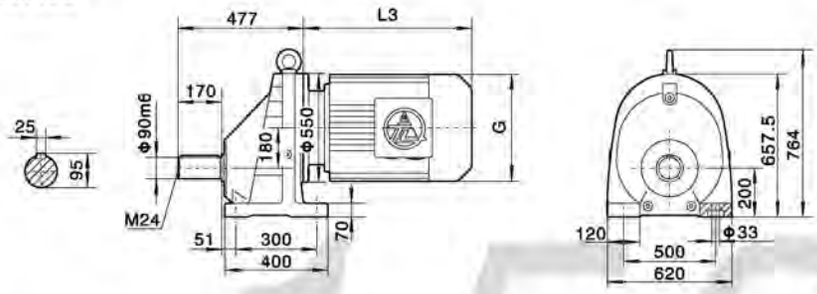

TRX..S158

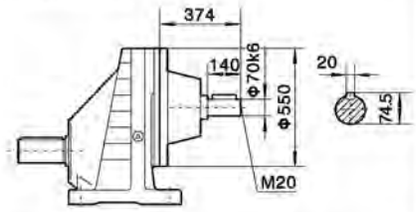

电机需方配时或配特殊电机时需加联接法兰
When equipping the user' s motor or the special one,the flange is required to connected .

TRXF158

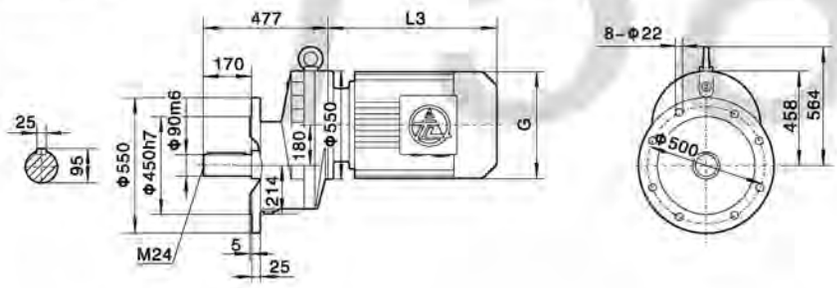

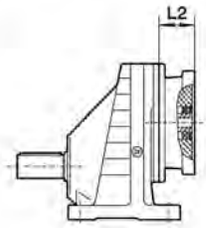

注：其余尺寸见相应的结构形式
Note: For other values please refer to the opposited structure

Y2电机机座号 Motor size	160M	160L	180M	180L	200	225S	225M	250	280S	280M	315S	315M
功率/4P Power/(kW)	11	15	18.5	22	30	37	45	55	75	90	110	132
L3	492	537	593	633	646	673	698	779	845	845	1100	1130
G	330	330	380	380	420	470	470	510	580	580	645	645
L2	86	86	86	86	86	120	120	133	133	133	149	149

注："TRX.." 表示TRX、TRXF　　Note: "TRX.." mean TRX、TRXF

外形安装尺寸
Mounting Dimension Sheets–overview

TR18

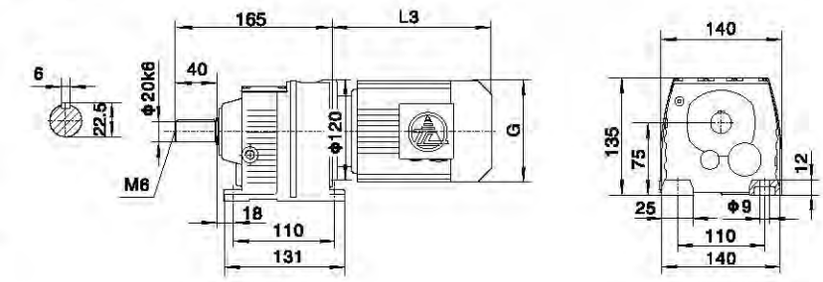

电机需方配时或配特殊电机时需加联接法兰
When equipping the user' s motor or the special one,the flange is required to connected .

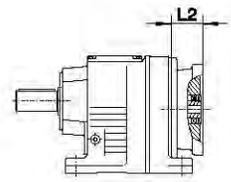

TRF18

Φ120

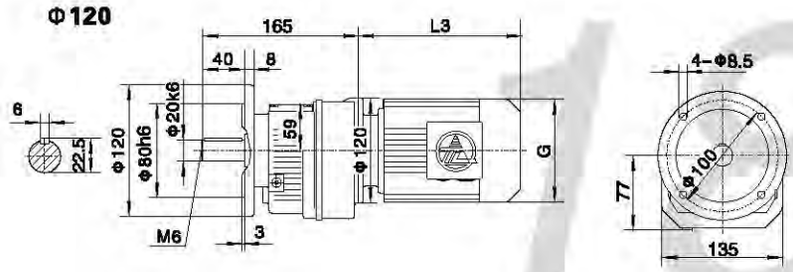

Φ140

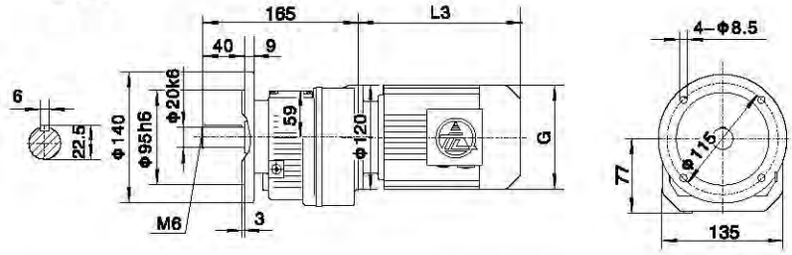

TR..S18

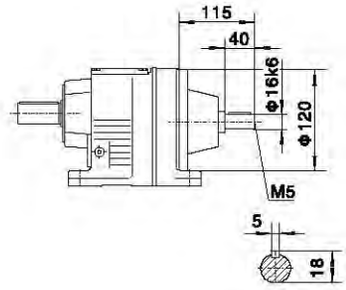

注：其余尺寸见相应的结构形式
Note: For other values please refer to the oppositedstructure

Y2电机机座号 Motor size	63	71		80							
功率/4P Power/(kW)	0.18	0.25	0.37	0.55	0.75						
L3	235	250		293							
G	130	145		175							
L2	56	56		62							

注："TR.." 表示TR、TRF
Note:"TR.."mean TR、TRF

TR28

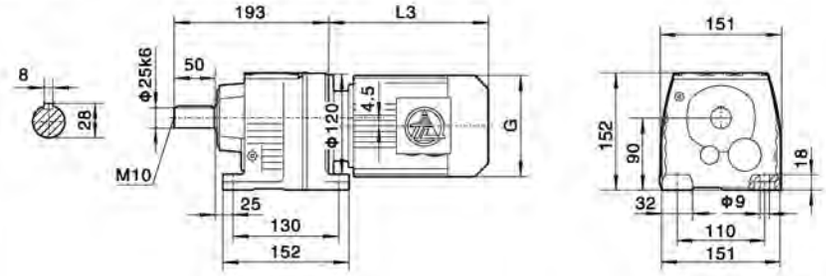

电机需方配时或配特殊电机时需加联接法兰
When equipping the user' s motor or the special one,the flange is required to connected .

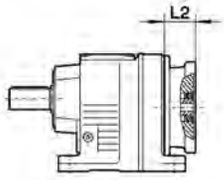

TRF28

Φ140

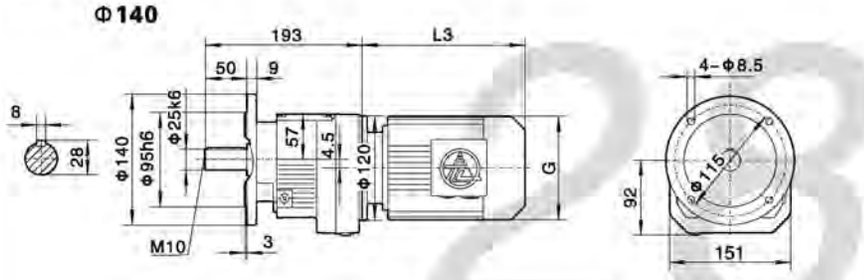

TR..S28

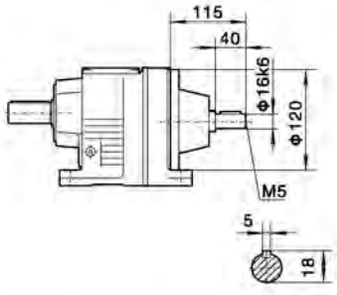

Φ160

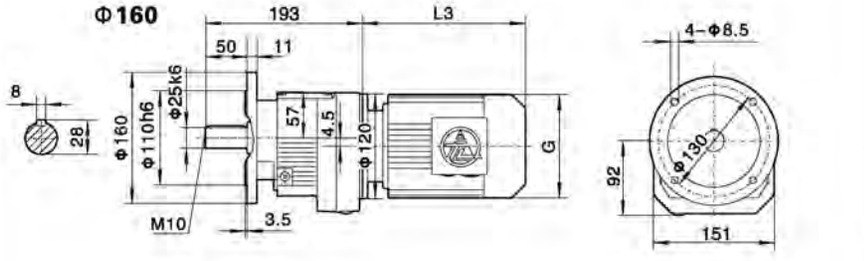

TR..28TR18

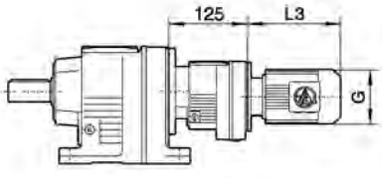

注：其余尺寸见相应的结构形式
Note: For other values please refer to the opposited structure

Y2电机机座号 Motor size	63	71		80		90S	90L	100	
功率/4P Power/(kW)	0.18	0.25	0.37	0.55	0.75	1.1	1.5	2.2	3.0
L3	235	250		293		308	333	347	
G	130	145		175		195	195	215	
L2	56	56		62		62	62	63	

注: "TR.." 表示TR、TRF　　Note:"TR.."mean TR、TRF

外形安装尺寸
Mounting Dimension Sheets–overview

TR38

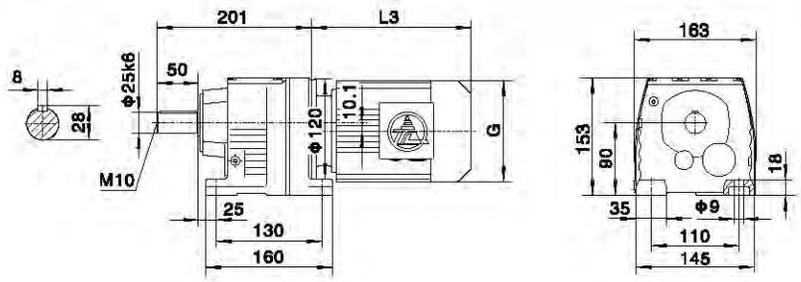

电机需方配时或配特殊电机时需加联接法兰
When equipping the user' s motor or the special one,the flange is required to connected .

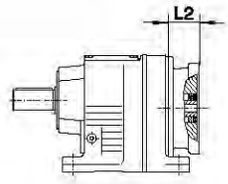

TRF38

Φ160

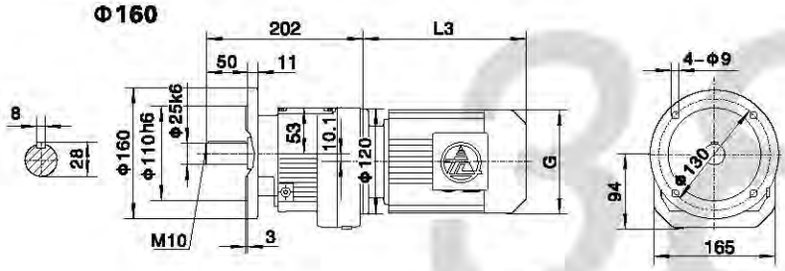

Φ200

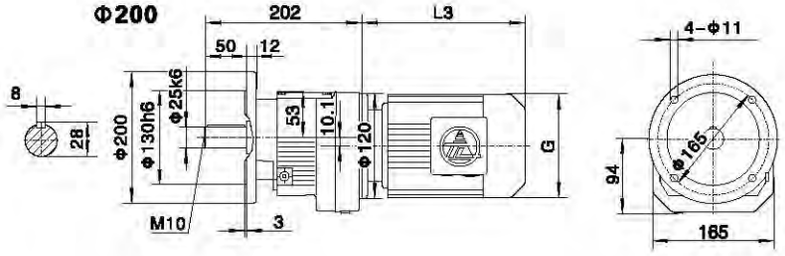

TR..S38

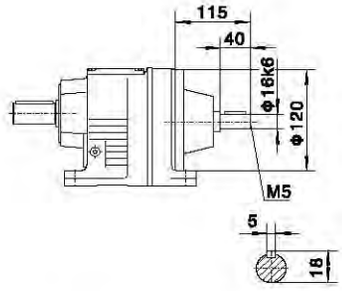

TR..38TR18

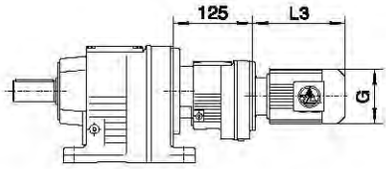

注：其余尺寸见相应的结构形式
Note: For other values please refer to the opposited structure

Y2电机机座号 Motor size	63	71		80		90S	90L	100L	
功率/4P Power/(kW)	0.18	0.25	0.37	0.55	0.75	1.1	1.5	2.2	3.0
L3	235	250		293		308	333	347	
G	130	145		175		195	195	215	
L2	56	56		62		62	62	63	

注："TR.." 表示TR、TRF　Note:"TR.."mean TR、TRF

TR48

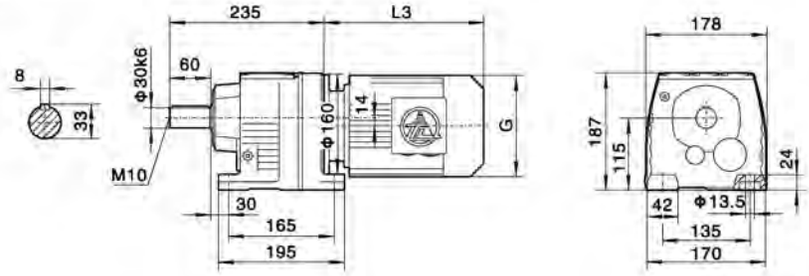

电机需方配时或配特殊电机时需加联接法兰
When equipping the user' s motor or the special one,the flange is required to connected .

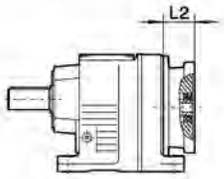

TRF48

Φ160

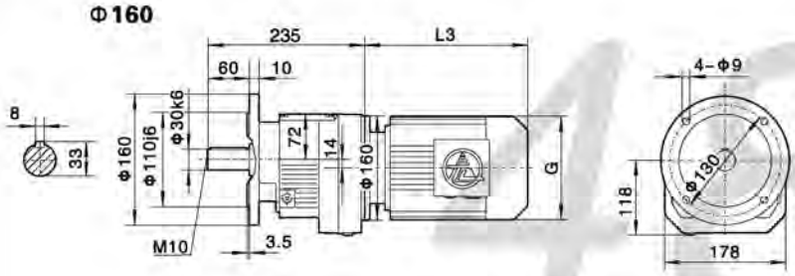

TR..S48

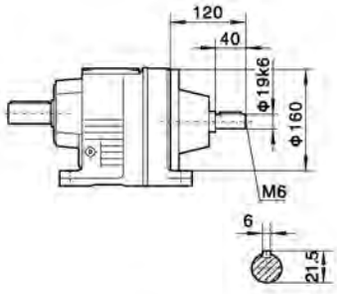

Φ200

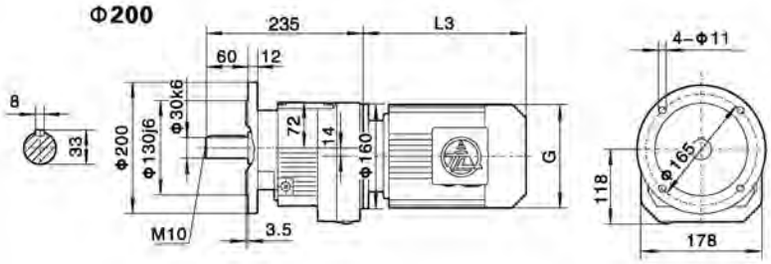

TR..48TR38

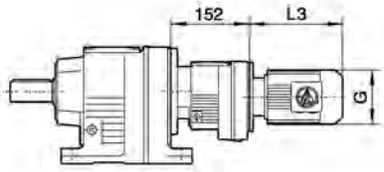

注：其余尺寸见相应的结构形式
Note: For other values please refer to the oppositedstructure

Y2电机机座号 Motor size	63	71		80		90S	90L	100		112M	132S
功率/4P Power/(kW)	0.18	0.25	0.37	0.55	0.75	1.1	1.5	2.2	3.0	4.0	5.5
L3	223	244		293		304	329	357		383	428
G	130	145		175		195	195	215		240	275
L2	56	57		72		72	72	74		74	82

注："TR.." 表示TR、TRF　　Note:"TR.."mean TR、TRF

外形安装尺寸
Mounting Dimension Sheets–overview

TR58

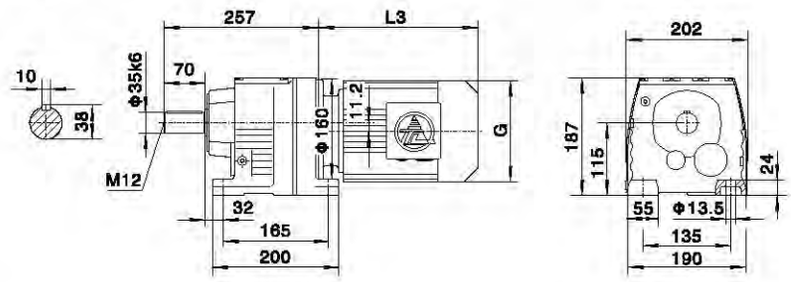

电机需方配时或配特殊电机时需加联接法兰
When equipping the user' s motor or the special one,the flange is required to connected .

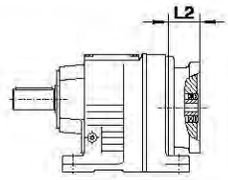

TRF58

Φ200

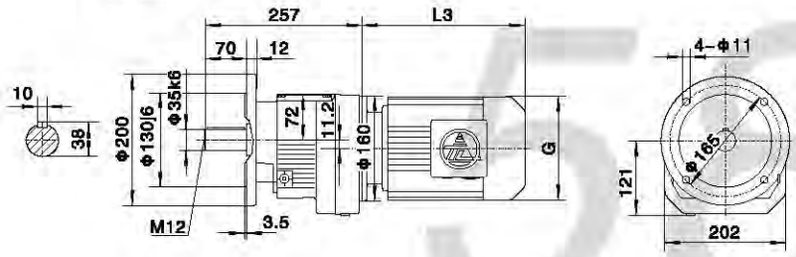

Φ250

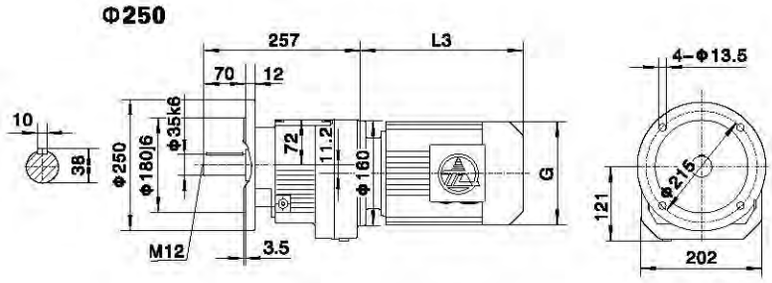

TR..S58

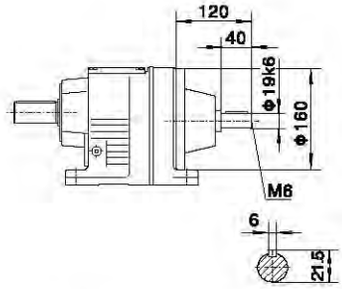

TR..58TR38

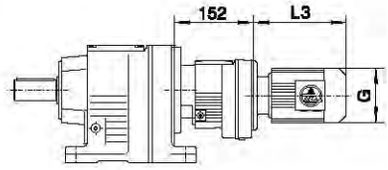

注：其余尺寸见相应的结构形式
Note: For other values please refer to the oppositedstructure

Y2电机机座号 Motor size	63	71		80		90S	90L	100L		112M	132S	132M	
功率/4P Power/(kW)	0.18	0.25	0.37	0.55	0.75	1.1	1.5	2.2	3.0	4.0	5.5	7.5	
L3	223	244		293		304	329	357		383	428	461	
G	130	145		175		195	195	215		240	275	275	
L2	56	57		72		72	72	74		74	82	82	

注："TR.." 表示TR、TRF　Note:"TR.."mean TR、TRF

TR68

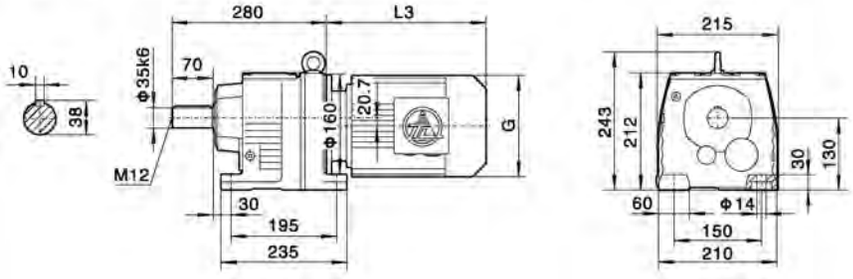

电机需方配时或配特殊电机时需加联接法兰
When equipping the user' s motor or the special one,the flange is required to connected .

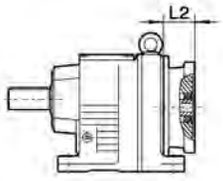

TRF68

Φ200

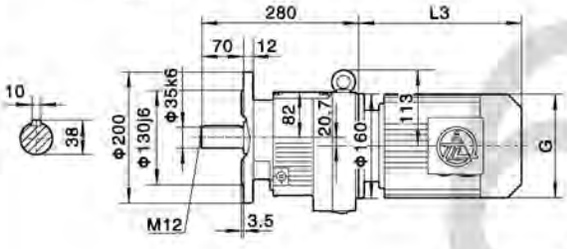

Φ250

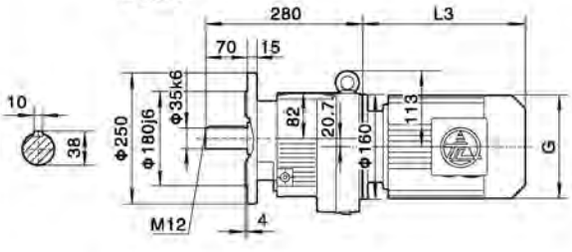

TRM68

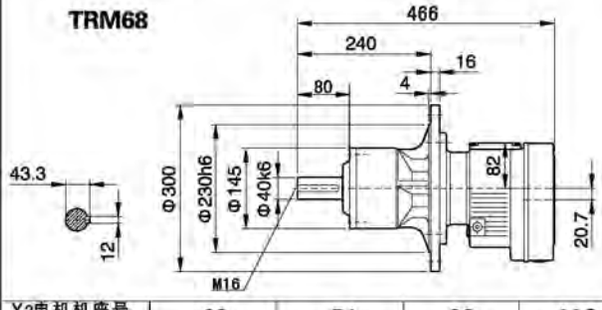

TR..S68

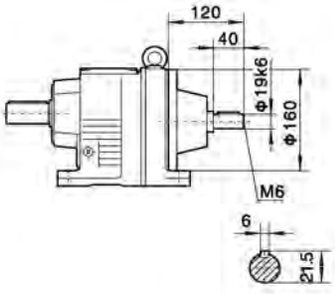

TR..68TR38

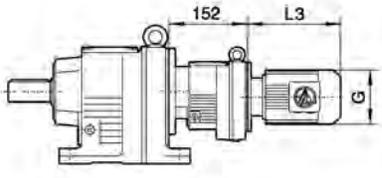

注：其余尺寸见相应的结构形式
Note: For other values please refer to the opposited structure

Y2电机机座号 Motor size	63	71		80		90S	90L	100		112M	132S	132M
功率/4P Power/(kW)	0.18	0.25	0.37	0.55	0.75	1.1	1.5	2.2	3.0	4.0	5.5	7.5
L3	223	244		293		304	329	357		383	428	461
G	130	145		175		195	195	215		240	275	275
L2	56	57		72		72	72	74		74	82	82

注："TR.." 表示TR、TRF　　Note:"TR.."mean TR、TRF

外形安装尺寸
Mounting Dimension Sheets–overview

TR78

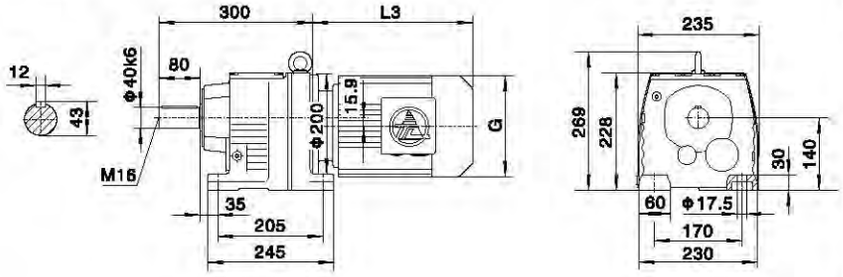

电机需方配时或配特殊电机时需加联接法兰
When equipping the user' s motor or the special one,the flange is required to connected .

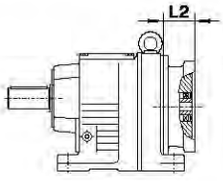

TRF78

Φ250

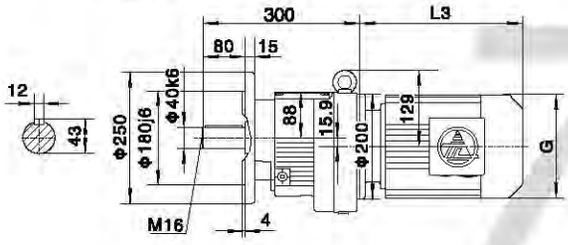

Φ300

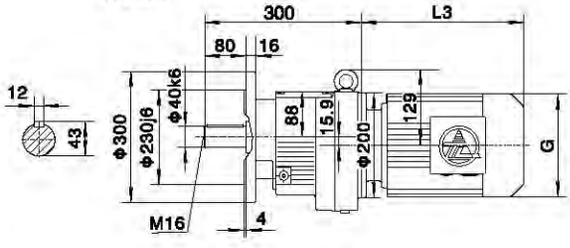

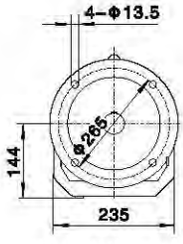

TRM78

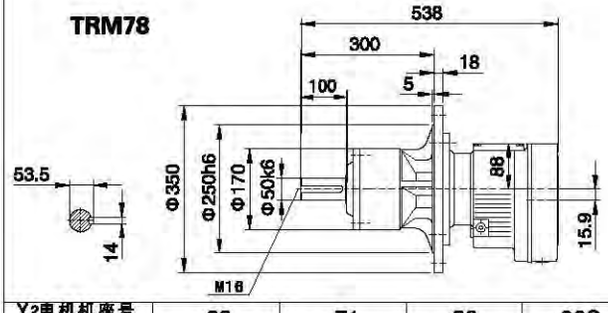

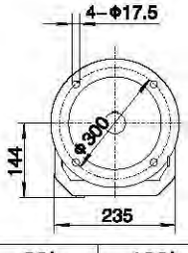

TR..S78

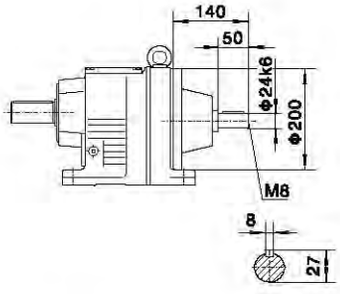

TR..78TR38

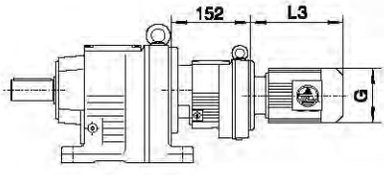

注：其余尺寸见相应的结构形式
Note: For other values please refer to the opposited structure

Y2电机机座号 Motor size	63	71		80		90S	90L	100L		112M	132S	132M	160M
功率/4P Power/(kW)	0.18	0.25	0.37	0.55	0.75	1.1	1.5	2.2	3.0	4.0	5.5	7.5	11
L3	223	237		292		297	322	354		391	430	463	555
G	130	145		175		195	195	215		240	275	275	330
L2	28	28		63.5		63.5	63.5	65		65	68	68	99

注："TR.." 表示TR、TRF　Note:"TR.."mean TR、TRF

TR88

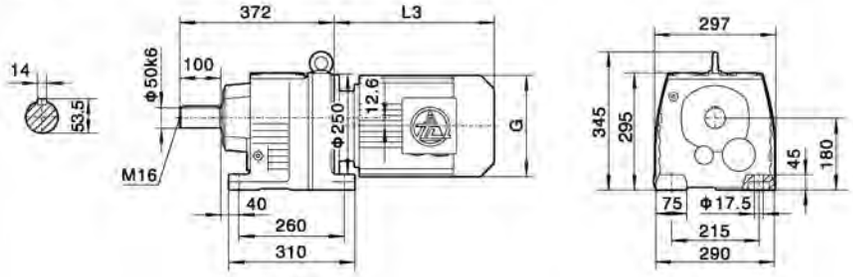

电机需方配时或配特殊电机时需加联接法兰
When equipping the user' s motor or the special one,the flange is required to connected .

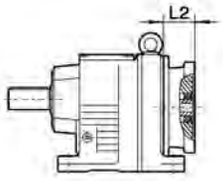

TRF88

Φ300

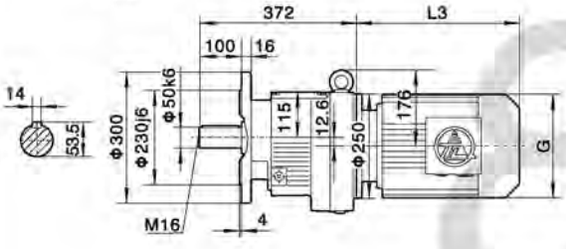

Φ350

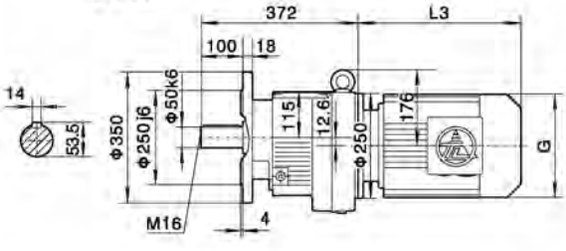

TRM88

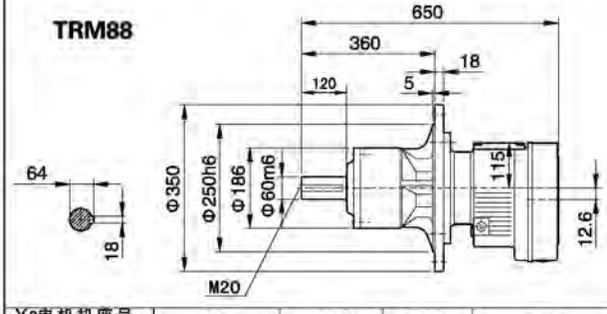

TR..S88

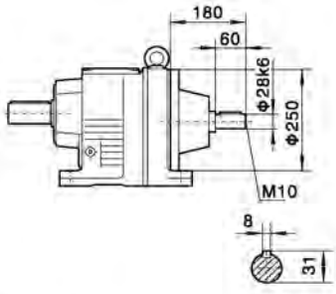

TR..88TR58

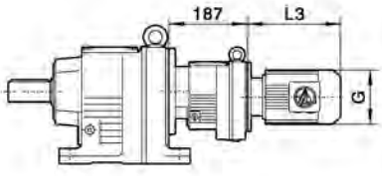

注：其余尺寸见相应的结构形式
Note: For other values please refer to the opposited structure

Y2电机机座号 Motor size	80		90S	90L	100		112M	132S	132M	160M	160L	180M	180L
功率/4P Power/(kW)	0.55	0.75	1.1	1.5	2.2	3.0	4.0	5.5	7.5	11	15	18.5	22
L3	261		284	309	351		371	417	450	538	583	612	633
G	175		195	195	215		240	275	275	330	330	380	380
L2	71		71	71	72		72	83	83	95	95	95	95

注："TR.." 表示TR、TRF　　Note:"TR.."mean TR、TRF

外形安装尺寸
Mounting Dimension Sheets–overview

TR98

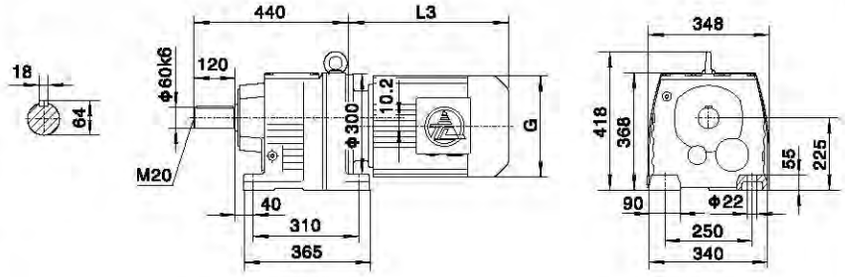

电机需方配时或配特殊电机时需加联接法兰
When equipping the user' s motor or the special one,the flange is required to connected .

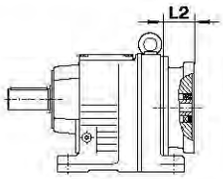

TRF98

Φ350

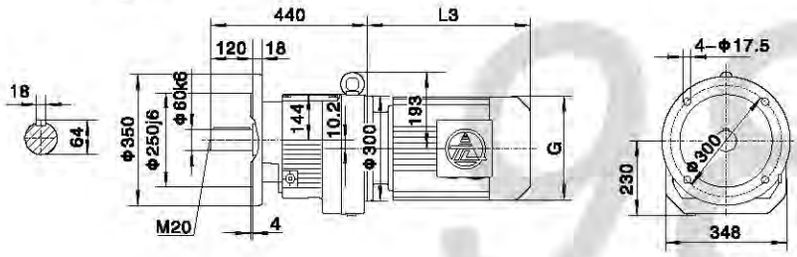

Φ450

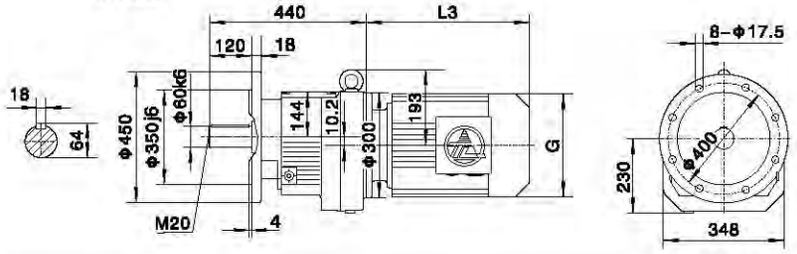

TRM98

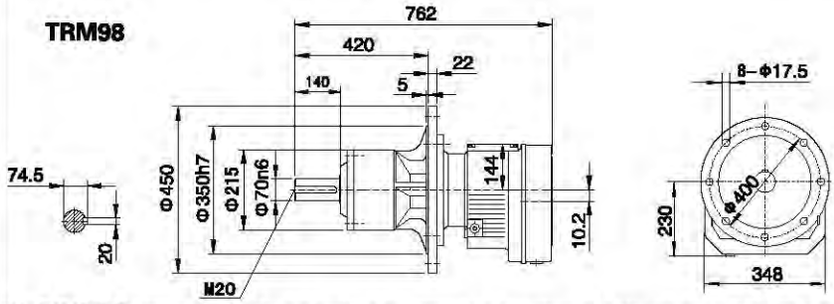

TR..S98

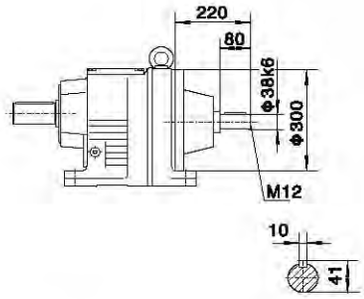

TR..98TR58

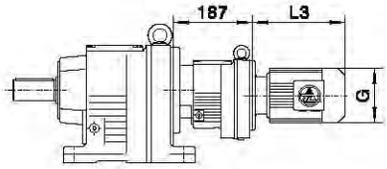

注：其余尺寸见相应的结构形式
Note: For other values please refer to the oppositedstructure

Y2电机机座号 Motor size	80		90S	90L	100		112M	132S	132M	160M	160L	180M	180L	200
功率/4P Power/(kW)	0.55	0.75	1.1	1.5	2.2	3.0	4.0	5.5	7.5	11	15	18.5	22	30
L3	261		276	301	322		342	411	444	529	574	593	633	670
G	175		195	195	215		240	275	275	330	330	380	380	420
L2	50		50	50	50		50	77	77	113	113	113	113	108

注："TR.." 表示TR、TRF　Note:"TR.."mean TR、TRF

TR108

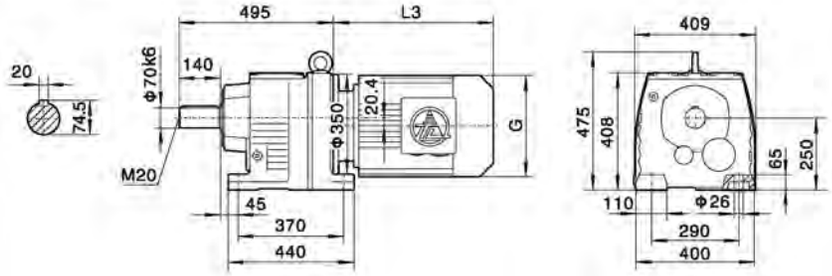

电机需方配时或配特殊电机时需加联接法兰
When equipping the user' s motor or the special one,the flange is required to connected .

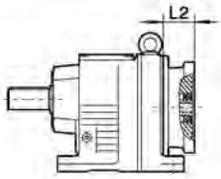

TRF108

Φ350

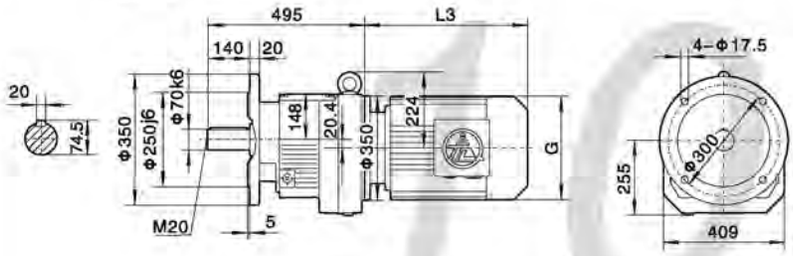

TR..S108

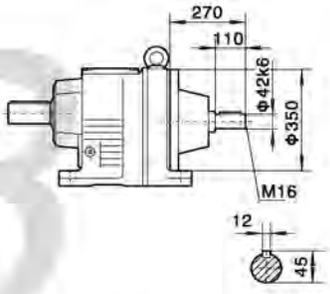

Φ450

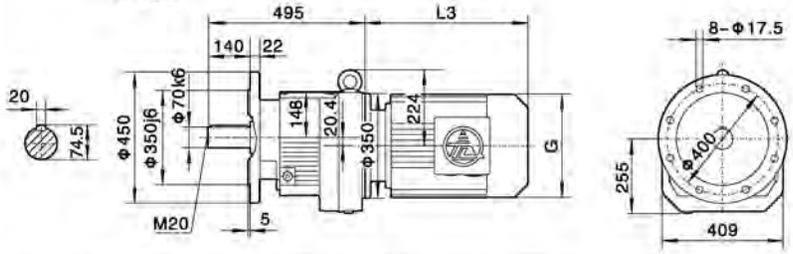

TR..108TR78

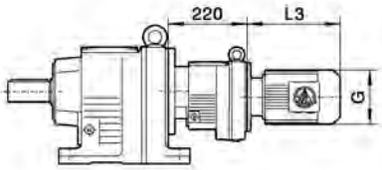

TRM108

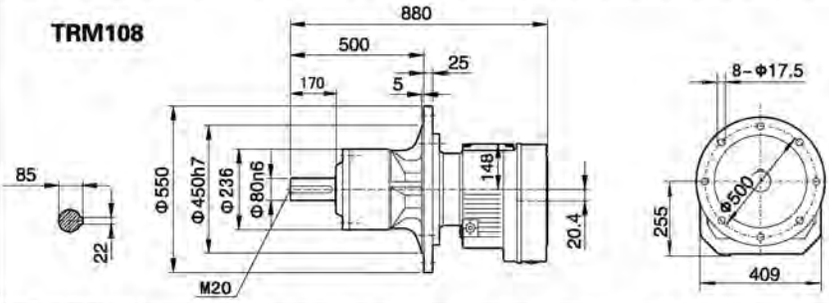

注：其余尺寸见相应的结构形式
Note: For other values please refer to the oppositedstructure

Y2电机机座号 Motor size	100		112M	132S	132M	160M	160L	180M	180L	200	225S	225M
功率/4P Power/(kW)	2.2	3.0	4.0	5.5	7.5	11	15	18.5	22	30	37	45
L3	325		342	397	430	518	563	593	633	670	684	709
G	215		240	275	275	330	330	380	380	420	470	470
L2	55		55	77	77	112	112	112	112	105	121	121

注: "TR.." 表示TR、TRF　　Note:"TR.."mean TR、TRF

外形安装尺寸
Mounting Dimension Sheets–overview

TR138

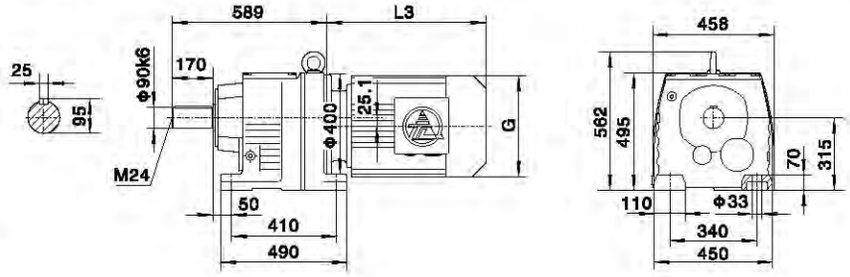

电机需方配时或配特殊电机时需加联接法兰
When equipping the user' s motor or the special one,the flange is required to connected .

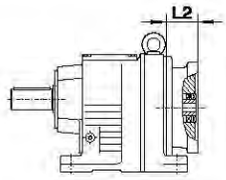

TRF138

Φ450

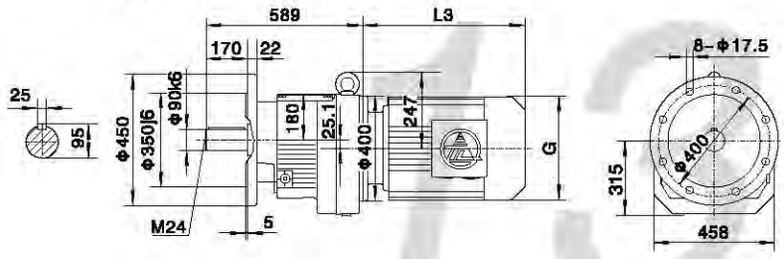

TR..S138

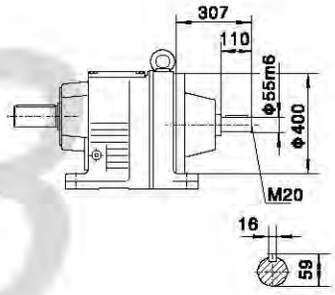

Φ550

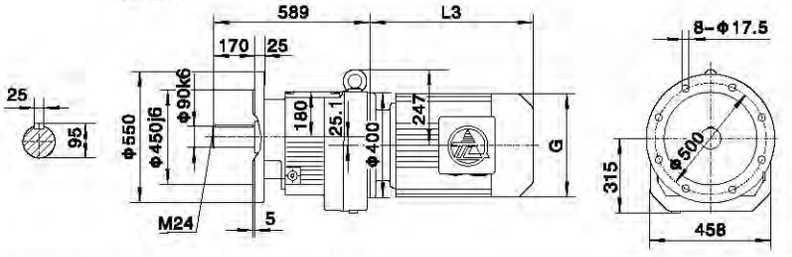

TR..138TR78

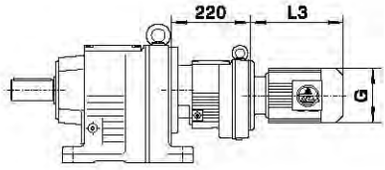

TRM138

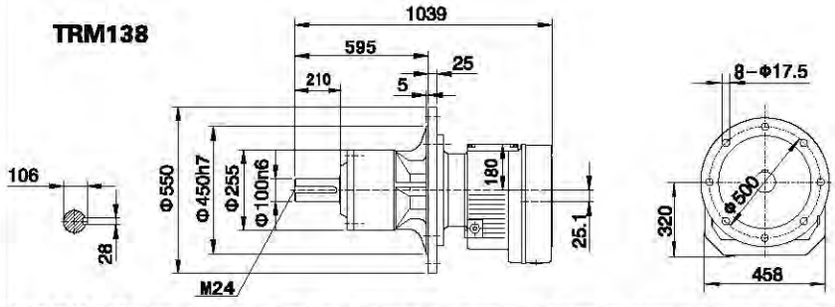

注：其余尺寸见相应的结构形式
Note: For other values please refer to the opposited structure

Y2电机机座号 Motor size	132S	132M	160M	160L	180M	180L	200	225S	225M	250
功率/4P Power/(kW)	5.5	7.5	11	15	18.5	22	30	37	45	55
L3	396	429	518	563	593	633	658	684	709	784
G	275	275	330	330	380	380	420	470	470	510
L2	72	72	89	89	89	89	104	114	114	147

注："TR.." 表示TR、TRF　Note:"TR.."mean TR、TRF

TR148

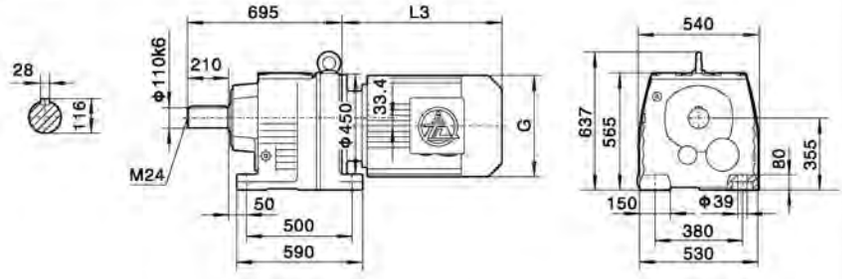

电机需方配时或配特殊电机时需加联接法兰
When equipping the user' s motor or the special one,the flange is required to connected .

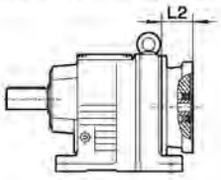

TRF148

Φ450

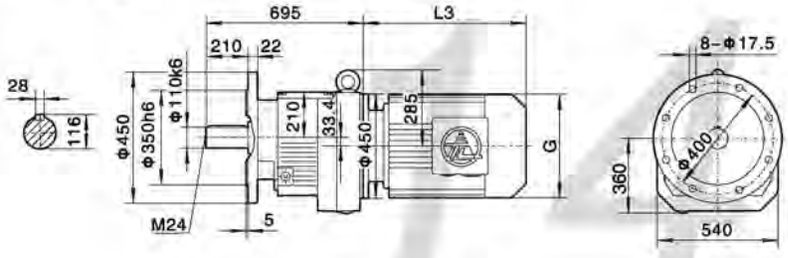

TR..S148

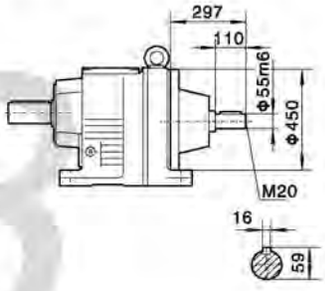

TR..148TR88(TR78)

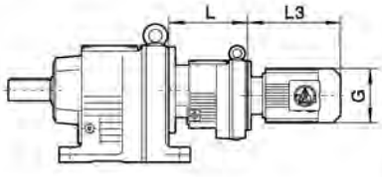

	TR..148TR78组合	TR..148TR88组合
L	220	272

Φ550

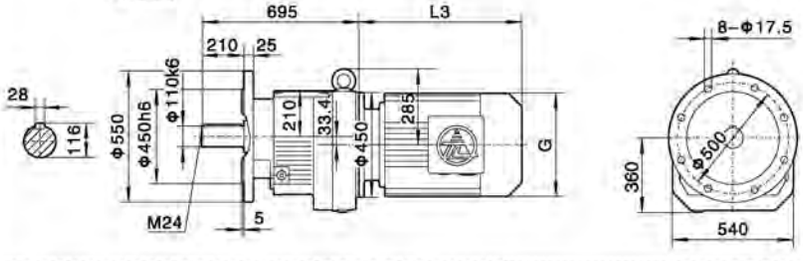

TRM148

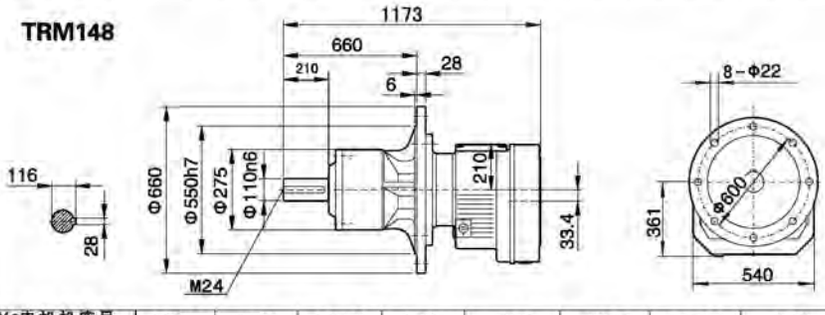

注：其余尺寸见相应的结构形式
Note: For other values please refer to the opposited structure

Y2电机机座号 Motor size	160M	160L	180M	180L	200	225S	225M	250	280S	280M
功率/4P Power/(kW)	11	15	18.5	22	30	37	45	55	75	90
L3	490	535	593	633	658	678	703	784	845	845
G	330	330	380	380	420	470	470	510	580	580
L2	93	93	93	93	93	115	115	125	125	125

注: "TR.." 表示TR、TRF　　Note:"TR.."mean TR、TRF

TR168

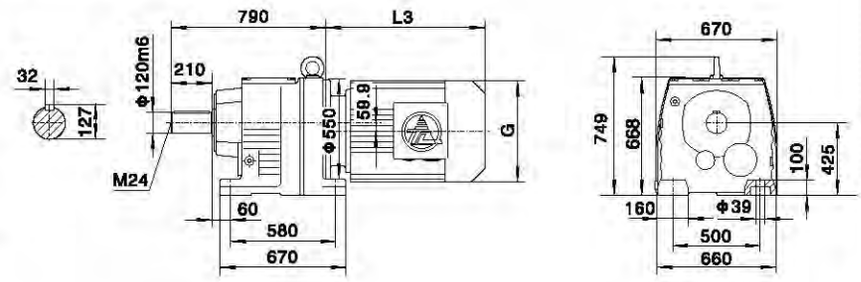

电机需方配时或配特殊电机时需加联接法兰
When equipping the user' s motor or the special one,the flange is required to connected .

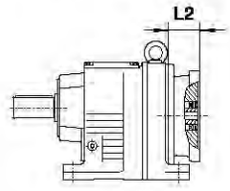

TRF168

Φ550

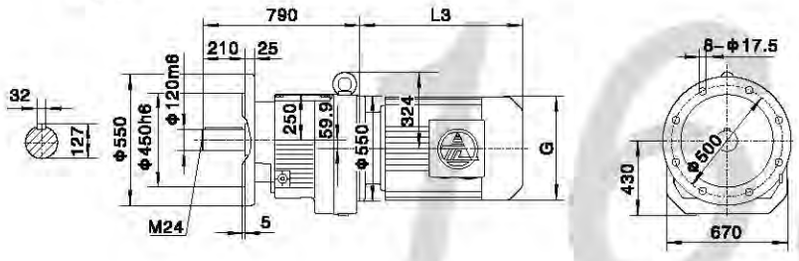

TR..S168

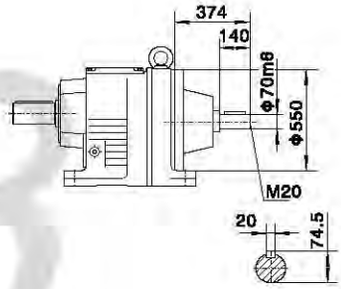

Φ660

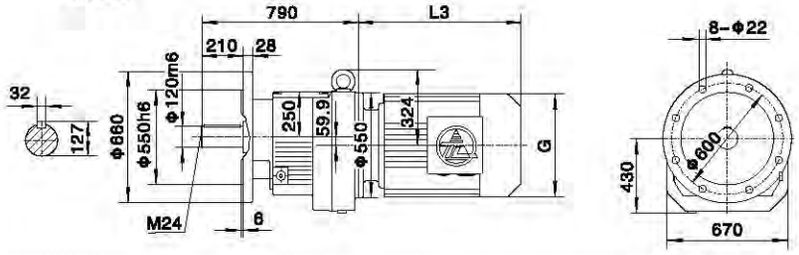

TR..168TR98(TR108)

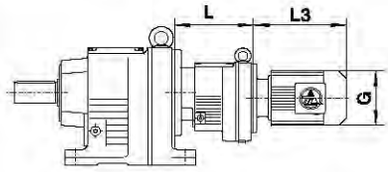

	TR..168TR98组合	TR..168TR108组合
L	320	355

TRM168

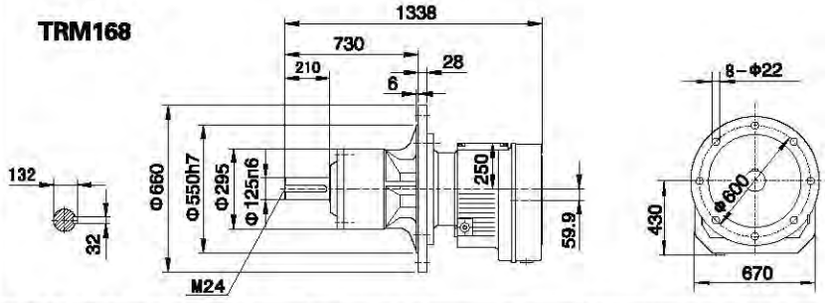

注：其余尺寸见相应的结构形式
Note: For other values please refer to the oppositedstructure

Y2电机机座号 Motor size	160M	160L	180M	180L	200	225S	225M	250	280S	280M	315S	315M	315L
功率/4P Power/(kW)	11	15	18.5	22	30	37	45	55	75	90	110	132	160
L3	492	537	593	633	646	673	698	779	847	847	1100	1130	1360
G	330	330	380	380	420	470	470	510	580	580	645	645	645
L2	86	86	86	86	86	120	120	133	133	133	149	149	149

注："TR.." 表示TR、TRF　　Note:"TR.."mean TR、TRF

TR178

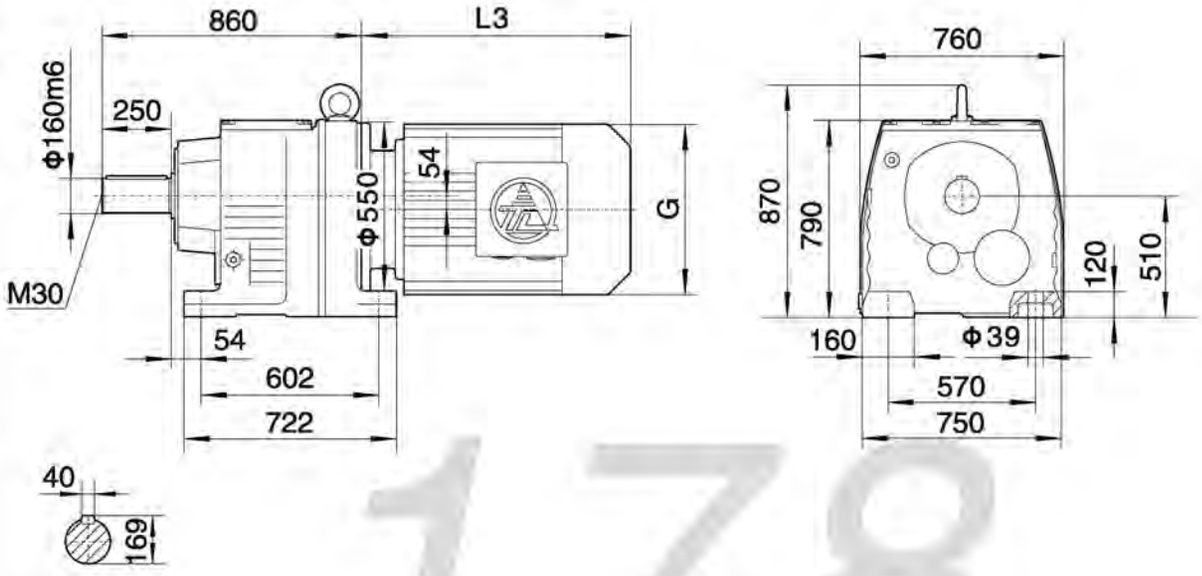

电机需方配时或配特殊电机时需加联接法兰
When equipping the user' s motor or the special one,the flange is required to connected .

TR..S178

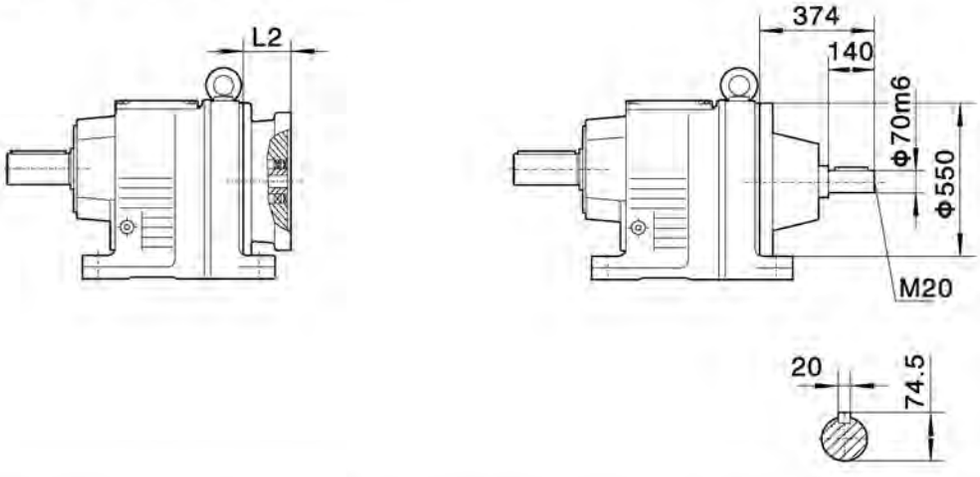

Y2电机机座号 Motor size	160M	160L	180M	180L	200	225S	225M	250	280S	280M	315S	315M	315L	
功率/4P Power/(kW)	11	15	18.5	22	30	37	45	55	75	90	110	132	160	200
L3	492	537	593	633	646	673	698	779	847	847	1100	1180	1360	
G	330	330	380	380	420	470	470	510	580	580	645	645	645	
L2	86	86	86	86	86	120	120	133	133	133	149	149	149	

TR188

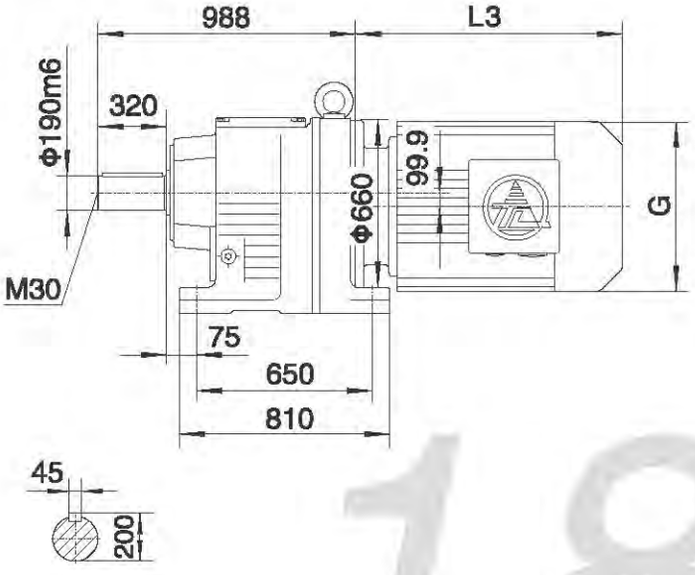

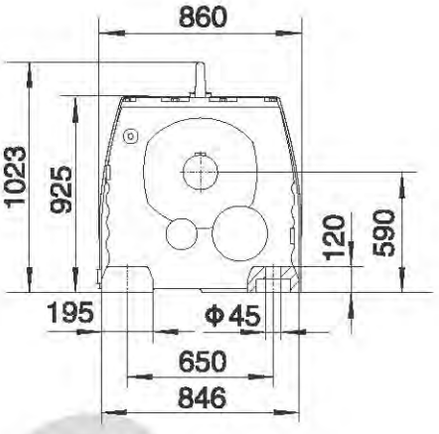

电机需方配时或配特殊电机时需加联接法兰
When equipping the user' s motor or the special one,the flange is required to connected .

TR..S188

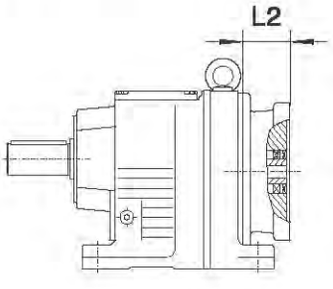

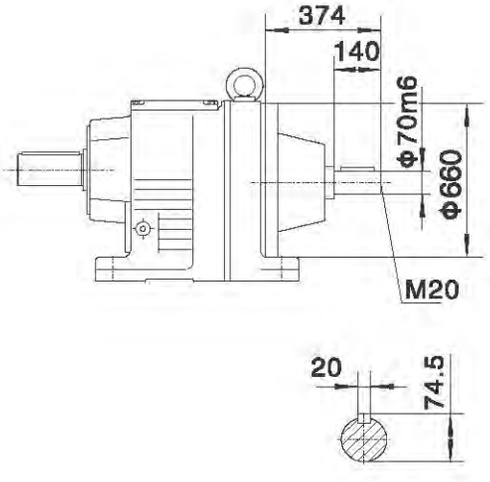

Y2电机机座号 Motor size	160M	160L	180M	180L	200	225S	225M	250	280S	280M	315S	315M	315L	
功率/4P Power/(kW)	11	15	18.5	22	30	37	45	55	75	90	110	132	160	200
L3	492	537	593	633	646	673	698	779	847	847	1100	1180	1360	
G	330	330	380	380	420	470	470	510	580	580	645	645	645	
L2	86	86	86	86	86	120	120	133	133	133	149	149	149	

减速器润滑

润滑油种类选择

减速器使用工况	润滑油种类
冶金轧钢、井下采掘、高温有冲击、含水等	L-CKD重载荷工业齿轮油 (GB5903-1995)
其余工况	L-CKC中载荷工业齿轮油 (GB5903-1995)

注:若选用合成齿轮油则更具有良好的抗老化性能，可有效地提高减速器的机械效率。

润滑油粘度

条　　件	润滑油粘度等级 40°C温度下的ISO-VG粘度mm/s²(cst)
高速级圆周速度v<2.5m/s，或环境温度在35-50°C之间	VG320(或VG460)
高速级齿轮圆周速度v>2.5m/s，或环境温度在35°C以下，或采用循环油润滑	VG220

浸油润滑润滑油的工作温度

润滑油种类	工作温度/°C
中载荷工业齿轮油L-CKC	-8°C至+90°C(瞬时可达100°C)
重载荷工业齿轮油L-CKD	-5°C至+100°C(瞬时可达110°C)
蜗轮蜗杆油L-CKE/P	-5 C至+100 C(瞬时可达110 C)

注意:如果减速器的工作温度高于或低于表中规定极限值则应重新确定合适的润滑油。
当环境温度低于0°C时启动前油温需加热到0 C以上。

强制润滑润滑油允许的极限温度

40°C温度下的ISO-VG粘度mm²/s(cst)	强制润滑允许的极限温度/°C	
	矿物油	合成油
VG220	10-80	0-90
VG320	15-90	5-100
VG460	20-95	10-105

注意:当油温低于表中所列数值时,必须提供浸油润滑方式，或对润滑油加热。

Gear Units Lubrication

Lubricant selection

Operating conditions of gear units	Lubricant specification
Steel rolling,excavating, high temperature with shock,moisture,etc.	L-CKD heavy load industrial gear oil(GB5903-1995)
Others	L-CKC moderate load industrial gear oil(GB5903-1995)

Note:It adopts the synthetic oil which has the better performance of anti-ageing so that improves the mechanical efficiency effectively.

Lubricant viscosity

Conditions	Lubricant viscosity classification Viscosity ISO-VG at 40 ℃ in mm²/s(cst)
Rotation velocity of high speed stage v<2.5m/s, or ambient temperature between 35~50℃	VG320(or VG460)
Rotation velocity of high speed stage v>2.5m/s, or ambient temperature at 35℃, or lubrication with circulating oil	VG220

Working temperature for dip feed lubrication

Lubricant specification	Working temperature/℃
L-CKC moderate load industrial gear oil	From -8℃ to +90℃(up to 100℃ at moment)
L-CKD heavy load industrial gear oil	From -5℃ to +100℃(up to 110℃ at moment)

Notes:If the temperatures of gear units are above or below the values as listed in table ,it determines the proper oil again. If the ambient temperatures are below 0℃, the oil has to be heated above 0℃.

Permissible temperature limit for forced feed lubrication

Viscosity ISO-VG at 40 ℃ in mm2/s(cst)	Permissible temperature limit for forced feed lubrication/℃	
	Mineral oil	Synthetic oil
VG220	10-80	0-90
VG320	15-90	5-100
VG460	20-95	10-105

Notes:If the temperatures are below the values as listed in table, dip lubrication has to be provided or the oil must be heated.

三、TR系列爆炸图　　TR series exploded view

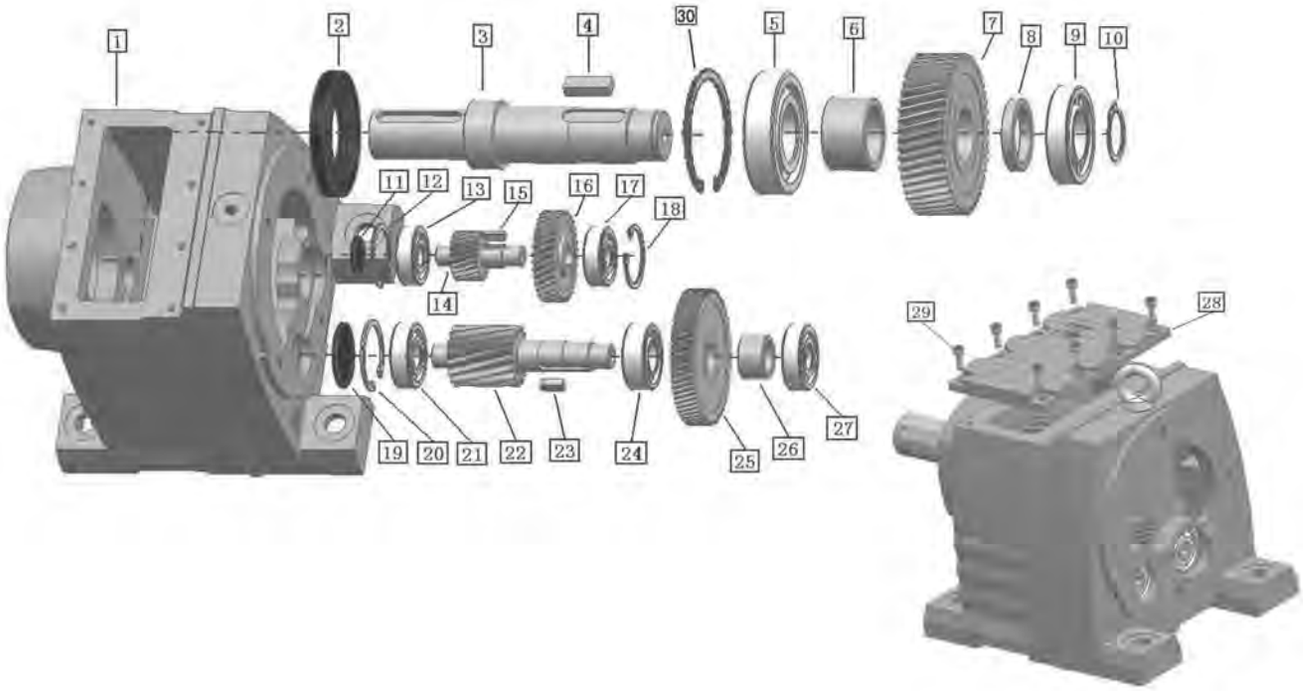

1.箱体
2.输出轴油封
3.输出轴
4.平键Ⅰ
5.轴承Ⅰ
6.轴套Ⅰ
7.齿轮Ⅲ
8.轴套Ⅱ
9.轴承Ⅱ
10.轴用挡圈Ⅰ
11.封盖Ⅰ
12.孔用挡圈Ⅰ
13.轴承Ⅲ
14.齿轮轴Ⅱ
15.平键Ⅱ
16.齿轮Ⅰ
17.轴承Ⅳ
18.孔用挡圈Ⅱ
19.封盖Ⅱ
20.孔用挡圈Ⅲ
21.轴承Ⅴ
22.齿轮轴Ⅲ
23.平键Ⅲ
24.轴承Ⅵ
25.齿轮Ⅱ
26.轴套Ⅲ
27.轴承Ⅶ
28.盖
29.螺栓
30.孔用挡圈Ⅳ

1.Housing
2.Output seal
3.Output shaft
4.Parallel key
5.Bearing
6.Bush
7.Gear
8.Bush
9.Bearing
10.Circlip
11.Cover
12.Circlip
13.Bearing
14.Gear shaft
15.Parallel key
16.Gear
17.Bearing
18.Circlip
19.Cover
20.Circlip
21.Bearing
22.Gear shaft
23.Parallel key
24.Bearing
25.Gear
26.Bush
27.Bearing
28.Cover
29.Bolts
30.Circlip

标准普通电机和特殊电机的参数及安装尺寸

Standard and ordinary motor or special motor parameter and mounting dimension

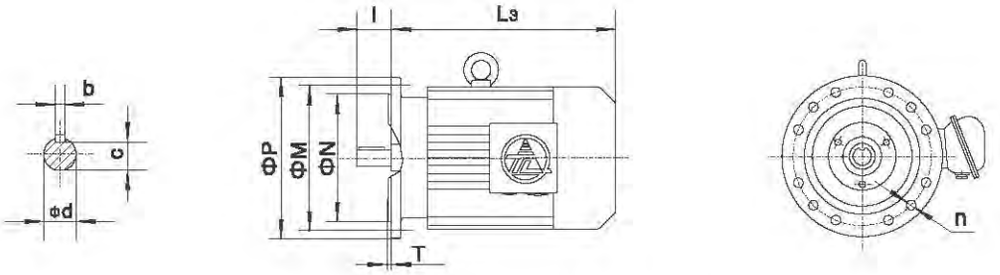

电机机座号 Motor size	4极 4 Pole		6极 6 Pole		8极 8 Pole		L3				安装尺寸 Mounting dimensions									M(kg)				
	P1 (kW)	n1 (r/min)	P1 (kW)	n1 (r/min)	P1 (kW)	n1 (r/min)	Y_2	B	E	V	M	N	P	n	T	d	l	b	c	Y (铝壳) (Aluminium housing)	Y_2	B	E	V
63M1	0.12	1390					202	270	328		115	95j6	140	4×Φ10	3	11j6	23	4	8.5	5.5	13			11
63M2	0.18	1390																		6	13.5	15		12
71M1	0.25	1390	0.18	850			225	285	345		130	110j6	160	4×Φ10	3.5	14j6	30	5	11	6.5	14	16	12	14
71M2	0.37	1390	0.25	850																7.5	14.5	16	13	15
80M1	0.55	1390	0.37	885	0.18	645	255	290	350	310	165	130j6	200	4×Φ12	3.5	19j6	40	6	15.5	10	15	31	20	16
80M2	0.75	1390	0.55	885	0.25	645														11	16	32	21	17
90S	1.1	1400	0.75	910	0.37	670	270	310	370	320	165	130j6	200	4×Φ12	3.5	24j6	50	8	20	16	23	35	27	23
90L	1.5	1400	1.1	910	0.55	670	295	335	395	345	165	130j6	200	4×Φ12	3.5	24j6	50	8	20	20	25	39	31	28
100L1	2.2	1420	1.5	920	0.75	680	325	370	420	370	215	180j6	250	4×Φ15	4	28j6	60	8	24		33	49	41	35
100L2	3	1420			1.1	680															35	53	44	36
112M	4	1440	2.2	940	1.5	690	340	400	450	390	215	180j6	250	4×Φ15	4	28j6	60	8	24		41	67	60	43
132S	5.5	1440	3	960	2.2	710	390	430	505	450	265	230j6	300	4×Φ15	4	38k6	80	10	33		65	93	85	63
132M	7.5	1460	4	960	3	710	430	470	545	490	265	230j6	300	4×Φ15	4	38k6	80	10	33		76	105	98	75
			5.5	960																				
160M	11	1460	7.5	960	4	720	505	545	610	550	300	250h6	350	4×Φ19	5	42k6	110	12	37		118	150	143	116
					5.5	720																		
160L	15	1460	11	960	7.5	720	560	585	655	595	300	250h6	350	4×Φ19	5	42k6	110	12	37		132	169	165	136
180M	18.5	1470	/	/	/	/	590	620	715	740	300	250h6	350	4×Φ19	5	48k6	110	14	42.5		164	205	203	169
180L	22	1470	15	970	11	730	630	640	765	790	300	250h6	350	4×Φ19	5	48k6	110	14	42.5		182	222	216	183
200L	30	1470	18.5	970	15	730	660	695	790	850	350	300h6	400	4×Φ19	5	55k6	110	16	49		245	300	296	236
			22	970																				
225S	37	1480	/	/	18.5	730	675	705	860	910	400	350h6	450	8×Φ19	5	60m6	140	18	53		258	360	370	291
225M	45	1480	30	980	22	730	705	730	890	940	400	350h6	450	8×Φ19	5	60m6	140	18	53		290	390	405	327
250M	55	1480	37	980	30	730	770	795		1060	500	450h6	550	8×Φ19	5	65m6	140	18	58		388	530	498	393
280S	75	1480	45	980	37	730	845	870		1160	500	450h6	550	8×Φ19	5	75m6	140	20	67.5		510	660	633	520
280M	90	1485	55	980	45	740	895	920		1260	500	450h6	550	8×Φ19	5	75m6	140	20	67.5		606	785	723	610
315S	110	1485	75	980	55	740	1100	1100		1330	600	550h6	660	8×Φ24	6	80m6	170	22	71		910	1000	1150	950
315M	132	1485	90	985	75	740	1180	1180		1380	600	550h6	660	8×Φ24	6	80m6	170	22	71		1000	1100	1230	1030
315L	160	1485	110	985	90	740	1270	1270		1450	600	550h6	660	8×Φ24	6	80m6	170	22	71		1055	1100	1320	1100
	200	1485	132	985	110	740															1128	1160	1420	1200

注：由于结构需要及生产厂家不同，有时参数会有所变化，此表仅供参考，准确尺寸请来电垂询。

Note: Sometimes the parameters may be changed with the different structures and manufacturers, this table is only for reference,please refer to us for the exact dimensions.

APPLICATION FIELDS

应用领域

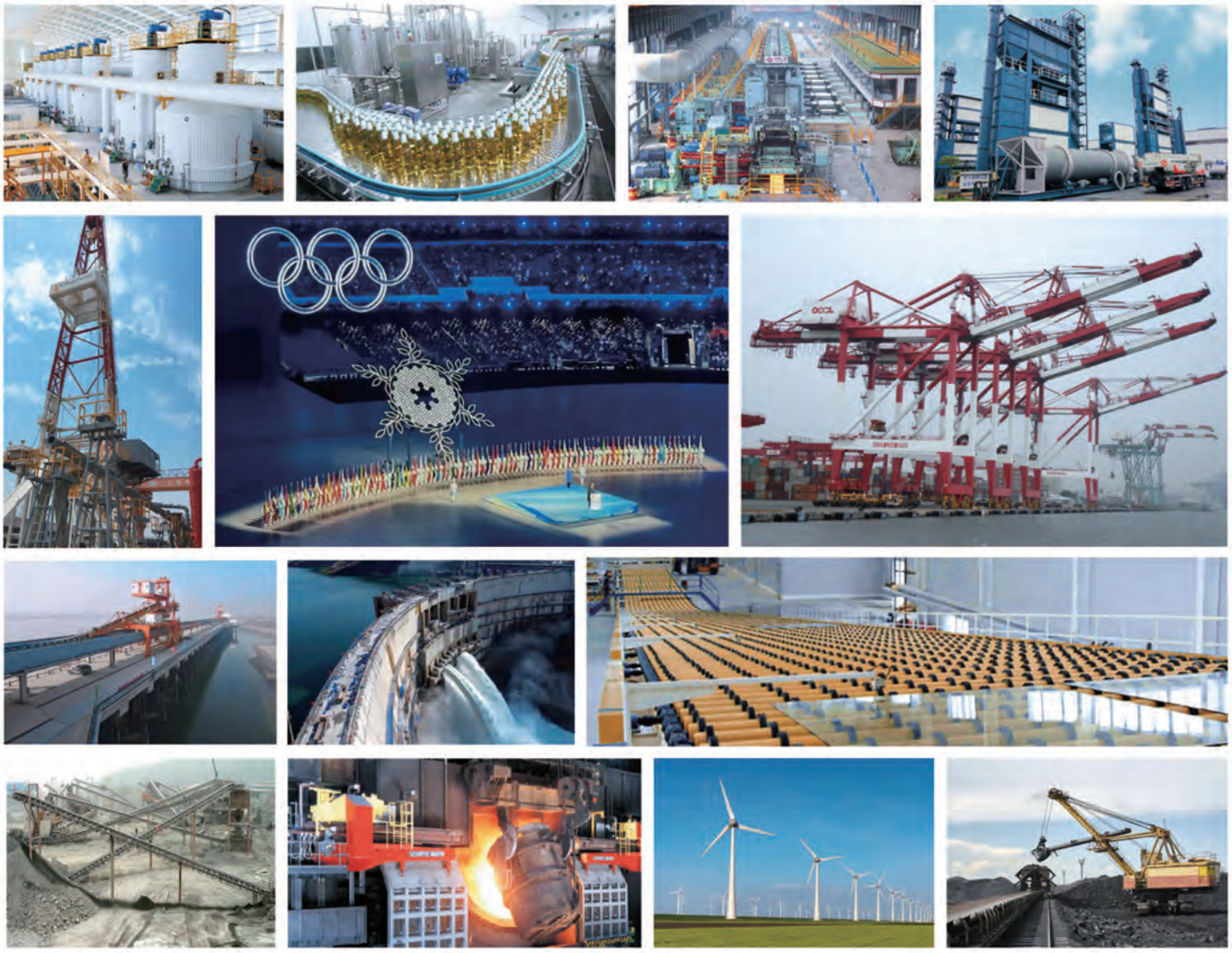

钢铁冶金
Steel metallurgy

橡胶塑料
Rubber plastic

石油化工
Petrochemical

环保生态
Environmental Protection

电力设备
Power equipment

建材机械
Building materials machinery

港口机械
Port machinery

煤矿机械
Coal mining machinery

工程机械
Construction machinery

起重运输
Lifting and transportation

PROCESSING AND TESTING EQUIPMENT

加工和检测设备

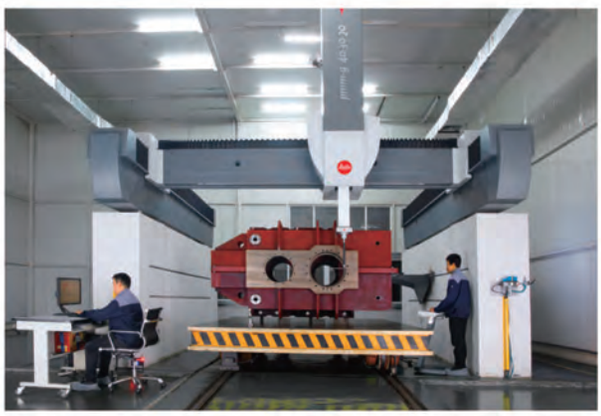

COMPANY
HONOR

公司荣誉

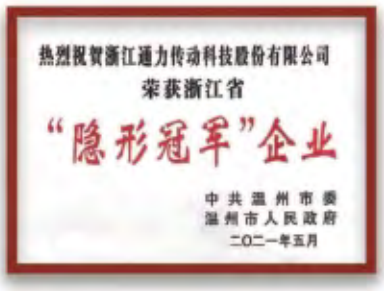

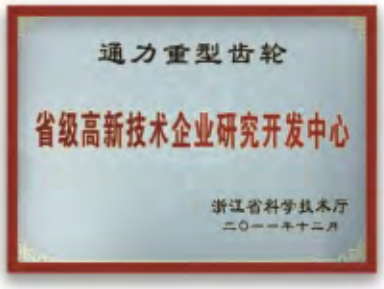

本册所有产品、设备、场景均为**通力科技**实景拍摄或三维建模渲染，
图片版权归**通力科技**所有。

通力科技

传动世界

浙江通力传动科技股份有限公司
ZHEJIANG TONGLI TRANSMISSION TECHNOLOGY CO.,LTD

营 销： +86 577 6559 1111 +86 577 6559 2222
售 后： +86 577 6559 3333
传 真： +86 577 6559 8888
网 址： www.zjtongli.com
邮 箱： 65598888@zjtongli.com
地 址： 浙江省瑞安市江南大道3801号（通力传动科技园）
No. 3801 Jiangnan Road, Rui'an Wenzhou City,
Zhejiang Province, 325207, China

企业官网

企业公众号